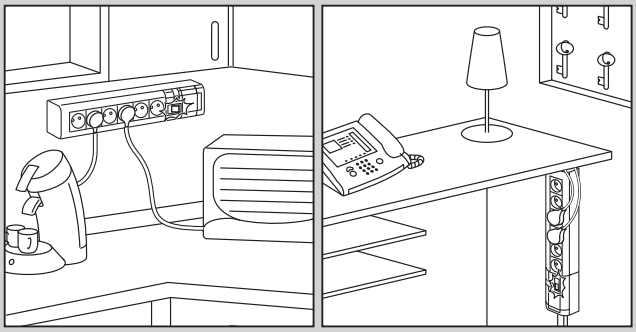

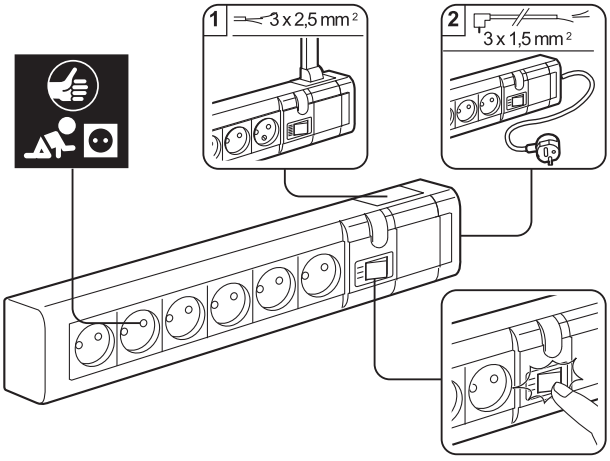
1
3 x 2,5 mm²
2
3 x 1,5 mm²

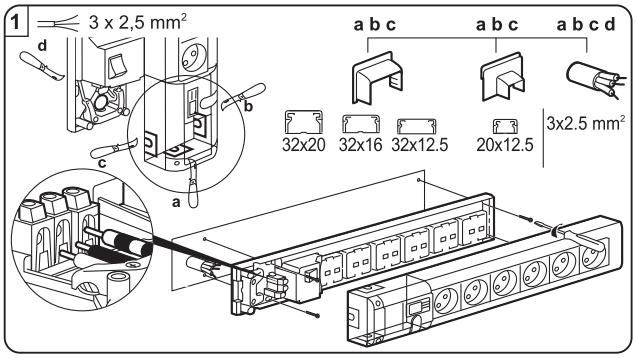
1
3 x 2,5 mm²
d
b
c
a
a b c
a b c
a b c d
32x20
32x16
32x12.5
20x12.5
3x2.5 mm²

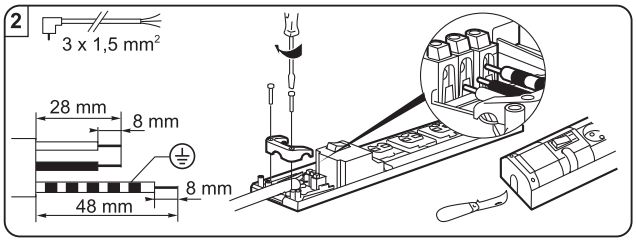
2
3 x 1,5 mm²
28 mm
8 mm
8 mm
48 mm