128, av. du Maréchal-de-Lattre-de-Tassigny - 87045 LIMOGES Cedex - France
Tél. : 33(0)5 55 06 87 87 - Fax : 33(0)5 55 06 88 88
www.legrand.com

Arteor™
Prises internationales

Références : 5 700 21/36/37/38/39/40/41/43/45/46/47/71/72/73 - 5 710 21/36/37/38/39/40/41/43/45/46/47 5 710 71/72/73/85/86 - 5 718 20/70 - 5 720 20/21 - 5 721 00/01/02/03/04/05/07/08/10 5 721 11/12/13/14/15/16/17/18/19/20/21/22/24/26/31/32/33/34/52 - 5 723 66/67/68/69 5 724 25/26/27/28/60/61/62/63/66 - 5 725 20/21 - 5 726 00/01/02/03/04/05/07/08/10 5 726 11/12/13/14/15/16/17/18/19/20/21/22/24/26/31/32/33/34/41/52 - 5 729 40/90

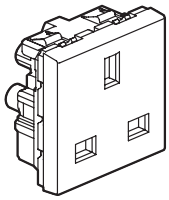
5 721 11

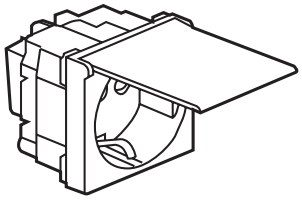
5 721 19

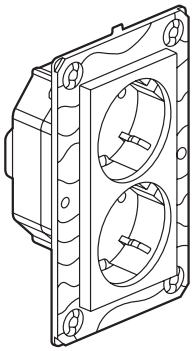
5 729 40

1. USAGE

Socket outlets for different international standards.

2. GAMME

	Désignation	Finitions					Nombre de modules	Connexion	Caractéristiques
		Blanc	Magnésium	Soft Alu	Champagne	Autre			
	Prise 2P Franco/Belge	5 720 20	5 725 20	5 710 85	5 710 86	-	2	à vis	10/16 A 250 VAC
	Prise 2P+T Franco/Belge	5 720 21	5 725 21	5 710 21	5 700 21	Détrompée rouge 5 724 66	2	à vis	10/16 A 250 VAC
	Prise ELV 2P	5 721 00	5 726 00	-	-	-	1	à vis	3 A - 48 V
	Prise 2P+T Italienne	5 721 01	5 726 01	-	-	-	1	à vis	10 A - 250 VAC
	Prise 2P+T Suisse avec éclips	5 721 02	-	-	-	-	1	à vis	10 A - 250 VAC
	Prise 2P+T Italienne	5 721 03	5 726 03	5 710 36	5 700 36	-	1	à vis	10/16 A 250 VAC
	Prise 2P Euro/US	5 721 04	5 726 04	5 710 37	5 700 37	-	1	à vis	15 A - 127 VAC 16 A - 250 VAC
	Prise 2P US	5 721 05	5 726 05	5 700 72	5 701 72	-	1	à vis	15 A - 127 VAC
	Prise 2P+T Bristish standard	5 721 10	5 726 10	5 700 71	5 710 71	-	2	à vis	5 A - 250 VAC
	Prise 2P+T Anglaise	5 721 11	5 726 11	5 710 38	5 700 38	Rouge 5 726 41	2	à vis	13 A - 250 VAC
	Prise 2P+T Australienne	5 721 12	5 726 12	5 721 07	5 726 07	-	2	à vis	15 A - 240 VAC
	Prise 2P+T Chinoise	5 721 13	5 726 13	5 721 08	5 726 08	-	2	à vis	10 A - 250 VAC
	Prise 2P+T Australienne	5 721 14	5 726 14	5 726 02	5 726 15	-	2	à vis	10 A - 240 VAC

2. GAMME *(suite)*

	Désignation	Finitions					Nombre de modules	Connexion	Caractéristiques
		Blanc	Magnésium	Soft Alu	Champagne	Autre			
	Prise Suisse 2P+T - TYP13 sans éclips	5 718 20	5 718 70	5 700 73	5 710 73	-	2	auto	10 A - 250 VAC
	Prise Suisse 2P+T - TYP13 avec volet	5 721 15	-	-	-	-			
	Prise 2P+T EURO/US	5 721 16	5 726 16	5 710 39	5 700 39	-	2	à vis	15 A - 127 VAC 16 A - 250 VAC
	Prise 2P+T US	5 721 17	5 726 17	5 710 40	5700 40	-	2	à vis	15 A - 127 VAC
	Prise 2P+T Allemande	5 721 18	5 726 18	5 710 41	5 700 41	Orange : 5 724 60 Vert : 5 724 62 Rouge détrompée 5 724 63	2	à vis	16 A - 250 VAC
	Prise 2P+T Allemande avec volet	5 721 19	5 726 19	-	-	-	2	à vis	16 A - 250 VAC
	Prise Allemande pour climatiseur cables 5,5 mm²	5 721 20	5 726 20	-	-	-	2	à vis	16 A - 250 VAC
	Prise 2P+T Chinoise	5 721 21	5 726 21	5 723 66	5 723 67	-	2	à vis	16 A - 250 VAC
	Prise 2P+T Sud-Africaine	5 721 22	5 726 22	5 724 25	5 724 26	Temperproof red 5 724 61	2	à vis	16 A - 250 VAC
	Prise 2P+T Israelienne	5 721 24	5 726 24	5 710 43	5 700 43	-	2	à vis	16 A - 250 VAC
	Prise 2P+T Australienne	5 721 26	5 726 26	-	-	-	2	à vis	10 A - 240 VAC
	Prise 2P+T Chinoise + Prise 2P Euro/US	5 721 31	5 726 31	5 723 68	5 723 69	-	3	à vis	16 A - 250 VAC 10 A - 250 VAC
	Prise Anglaise switchée 2P+T	5 721 32	5 726 32	5 710 45 5 724 27	5 700 45 5 724 28	-	3	à vis	15/16 A 250 VAC
	Euro/US double prise 2 x 2P+T	5 721 33	5 726 33	5 710 46	5 700 46	-	3	à vis	15 A - 127 VAC 16 A - 250 VAC
	Prise US 2 x 2P+T	5 721 34	5 726 34	5 710 47	5 700 47	-	3	à vis	15 A - 127 VAC
	2 x 2P+T avec support intégré Standard Australien	5 721 52	5 726 52	-	-	-	3	à vis	10 A - 240 VAC
	2 x 2P+T Standard Germanique	5 729 40	5 729 90	-	-	-	4 (avec support)	auto	16 A - 250 VAC

3. MISE EN SITUATION

Les mécanismes peuvent être montés en encastré ou en saillie.

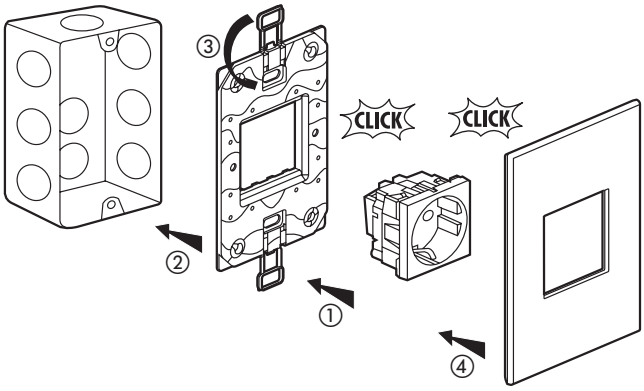

4. DIMENSIONS

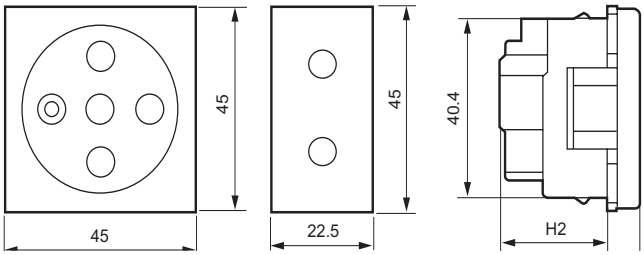

Références	H1	H2
5 710 85/86	37	28
5 720 20 - 5 725 20		
5 700 21 - 5 710 21	36	27,5
5 720 21 - 5 725 21		
5 724 66		
5 721 00 - 5 726 00	29	20,5
5 721 01 - 5 726 01	0136,3	27,8
5 700 36 - 5 710 36		
5 721 03 - 5 726 03		
5 721 02	30,6	22,2
5 700 37 - 5 710 37	35,1	26,6
5 721 04 - 5 726 04		
5 700 72 - 5 710 72	38,1	26,7
5 721 05 - 5 726 05		
5 721 10 - 5 726 10	31,6	23,1
5 700 71 - 5 710 71		
5 721 11 - 5 726 11/41	30	21,5
5 700 38 - 5 710 38		
5 721 07/12	41	31,5
5 726 07/12		
5 721 08/13	29,7	21,1
5 726 08/13		

4. DIMENSIONS *(suite)*

Cat. No.	H1	H2
5 721 14	32	23,4
5 726 02/14/15		
5 700 73 - 5 710 73	35,2	26,7
5 718 20/70		
5 721 15		
5 721 16 - 5 726 16	35,2	25,7
5 700 39 - 5 710 39		
5 721 17 - 5 726 17	35,3	26,8
5 700 40 - 5 710 40		
5 721 18 - 5 726 18	40	31,5
5 700 41 - 5 710 40		
5 724 60/62/63		
5 721 19 - 5 726 19	44	
5 721 20 - 5 726 20	42	36
5 721 21 - 5 726 21	32	23
5 723 66/67		
5 721 22 - 5 726 22	42	33,5
5 724 25/26/61		
5 721 24 - 5 726 24	37	28
5 700 43 - 5 710 43		
5 721 26 - 5 726 26	32	23,4

4. OVERALL *(suite)*

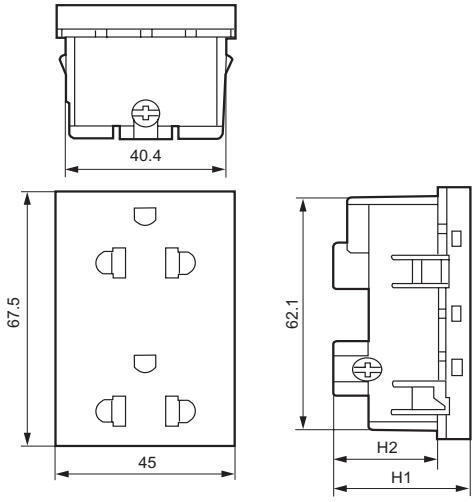

Référence	H1	H2
5 721 31 - 5 726 31	32,8	24,2
5 723 68/69		
5 700 45 - 5 710 45	41,5	28,5
5 721 32 - 5 726 32		
5 724 27/28		
5 700 46/47 - 5 710 46/47	35,2	26,7
5 721 33/34		
5 726 33/34		

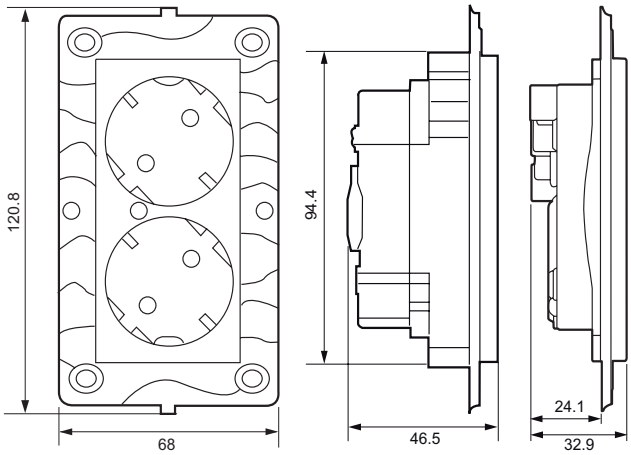

5 721 52 - 5 726 52
5 729 40/90

5 729 40/90

5 721 52
5 726 52

5. CONNEXION

Référence	Capacité	Dénudage	Tournevis
5 710 85/86	2 x 4 mm²	10 mm	4 mm plat
5 720 20 - 5 725 20			
5 700 21 - 5 710 21	2 x 2,5 mm²	9 mm	Cruciforme 2 ou 4 mm plat
5 720 21 - 5 725 21			
5 724 66			
5 721 00 - 5 726 00		10 mm	4 mm plat
5 721 01 - 5 726 01	2 x 4 mm²	9 mm	Cruciforme 2 ou 4 mm plat
5 721 02	2 x 1,5 mm²	11 mm	-
5 700 36 - 5 710 36	2 x 4 mm²	9 mm	Cruciforme 2 ou 4 mm plat
5 721 03 - 5 726 03			
5 700 37 - 5 710 37	2 x 2,5 mm²		
5 721 04 - 5 726 04			
5 700 72 - 5 710 72			
5 721 05 - 5 726 05			
5 700 71 - 5 710 71	2 x 4 mm²		4 mm plat
5 721 10 - 5 726 10			
5 700 38 - 5 710 38	2 x 4 mm²		Cruciforme 2 ou 4 mm plat
5 721 11 - 5 726 11/41			
5 721 07/12			
5 726 07/12			
5 721 08/13			4 mm plat
5 726 08/13			
5 721 14 - 5 726 02/14/15		13 mm	Cruciforme 2 ou 4 mm plat
5 721 15	2 x 1,5 mm²	12 mm	-
5 700 73 - 5 710 73			
5 718 20/70			
5 700 39 - 5 710 39	2 x 4 mm²	9 mm	Cross-head 2 or 4 mm flat-blade
5 721 16 - 5 726 16/17			
5 700 40 - 5 710 40			
5 721 17/34	1 x 5,5 mm²		
5 700 41 - 5 710 41	2 x 4 mm²	10 mm	4 mm plat
5 721 18 - 5 726 18			
5 724 60/62/63			
5 721 19 - 5 726 19			
5 721 20 - 5 726 20	1 x 5,5 mm²		
5 723 66/67	2 x 4 mm²	9 mm	
5 721 21 - 5 726 21			
5 721 22 - 5 726 22	2 x 2,5 mm²	11 mm	Cruciforme 2 ou 4 mm plat
5 724 25/26/61			
5 700 43 - 5 710 43			
5 721 24 - 5 726 24			
5 721 26 - 5 726 26	2 x 4 mm²	13 mm	4 mm plat

5. CONNEXION *(suite)*

Référence	Capacité	Dénudage	Tournevis
5 721 31 - 5 726 31	2 x 4 mm²	9 mm	4 mm plat
5 723 68/69			
5 700 45 - 5 710 45			
5 721 32 - 5 726 32			
5 724 27/28			
5 700 46/47			
5 710 46/47			
5 721 33/34			Cruciforme 2 ou 4 mm plat
5 726 33/34			
5 721 52 - 5 726 52	2 x 2,5 mm²		
5 729 40/90		13 mm	-

6. OPERATION

Standard operation by insertion of withdrawal of a plug to normalized standard.

7. CARACTERISTIQUES TECHNIQUES

■ 7.1 Caractéristiques mécaniques
Protection contre les chocs : IK 04
Protection contre les corps solides/liquides : IP 40 (monté)
IP 20 (seul)

■ 7.2 Caractéristiques matières
Base: PC - sauf 5 721 24 - 5 726 24 - 7 700 43 - 5 710 43 : PP
Enjoliveurs : PC

■ 7.3 Caractéristiques électriques
Autoextinguibilité :
850° C/30 s pour les pièces isolantes maintenant en place les parties sous tension.
650° C/30 s pour les autres pièces en matières isolantes.

■ 7.4 Caractéristiques climatiques
Température de stockage : - 10° C à + 70° C
Température d'utilisation : 0° C à + 50° C

8. ENTRETIEN

Nettoyage superficiel au chiffon.
Ne pas utiliser : acétone, dégoudronnant, trichloréthylène.

Tenue aux produits de nettoyage suivants : Hexane, Alcool à brûler, Eau savonneuse, Ammoniac dilué, Javel pure diluée à 10%, Produit à vitres, Lingettes pré-imprégnées.

9. NORMES ET AGRÉMENTS

Conforme aux normes d'installation et de fabrication.
Voir e. catalogue.