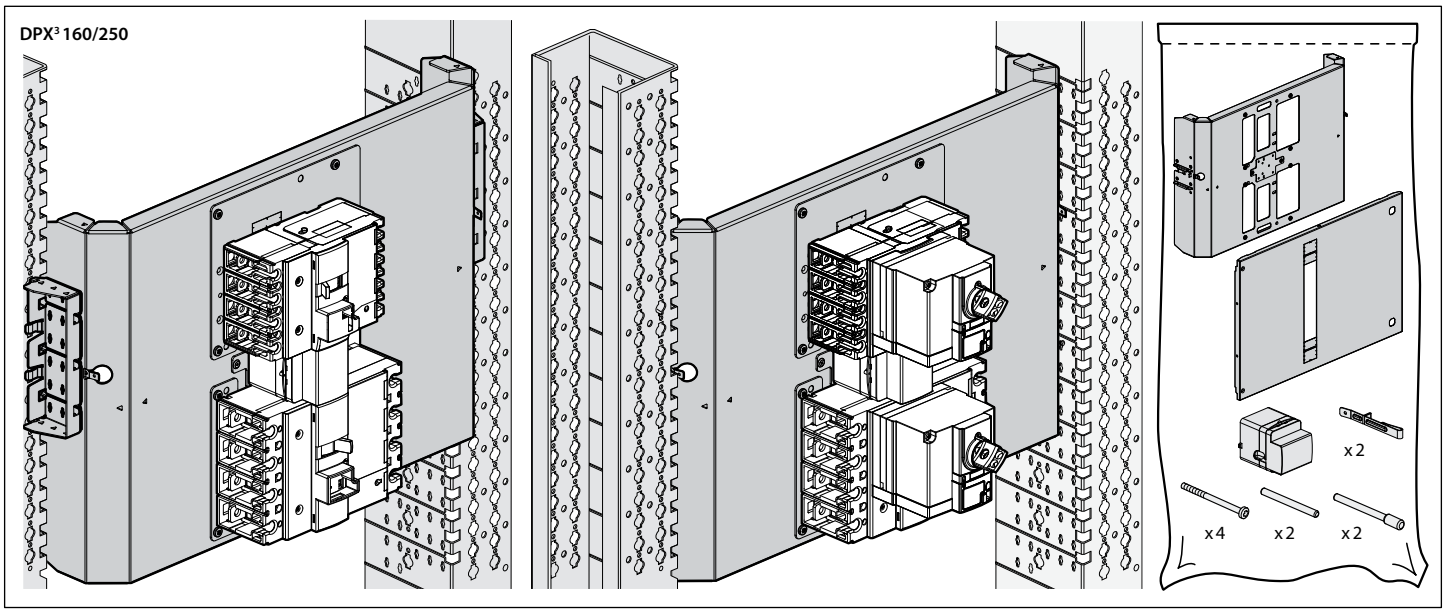
DPX³ 160/250
x 2
x 4
x 2
x 2

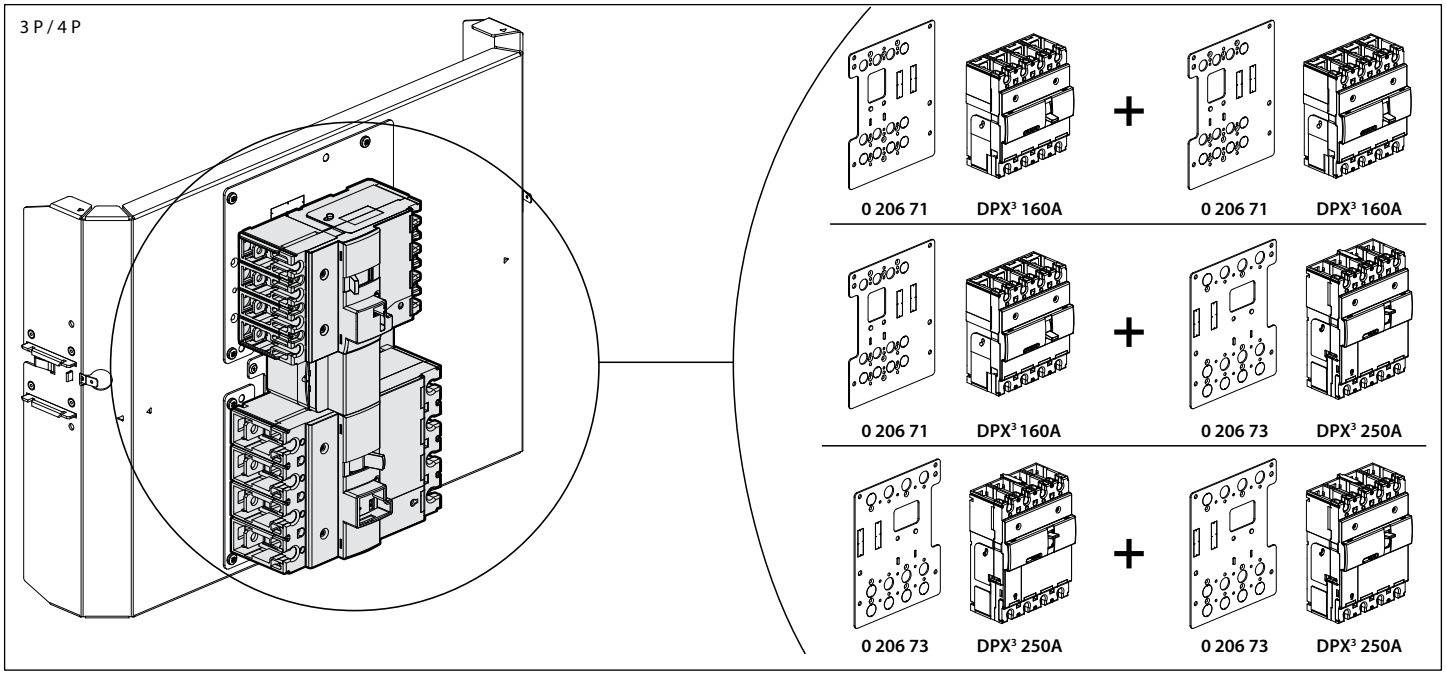
3 P / 4 P
0 206 71
DPX³ 160A
+
0 206 71
DPX³ 160A
0 206 71
DPX³ 160A
+
0 206 73
DPX³ 250A
0 206 73
DPX³ 250A
+
0 206 73
DPX³ 250A

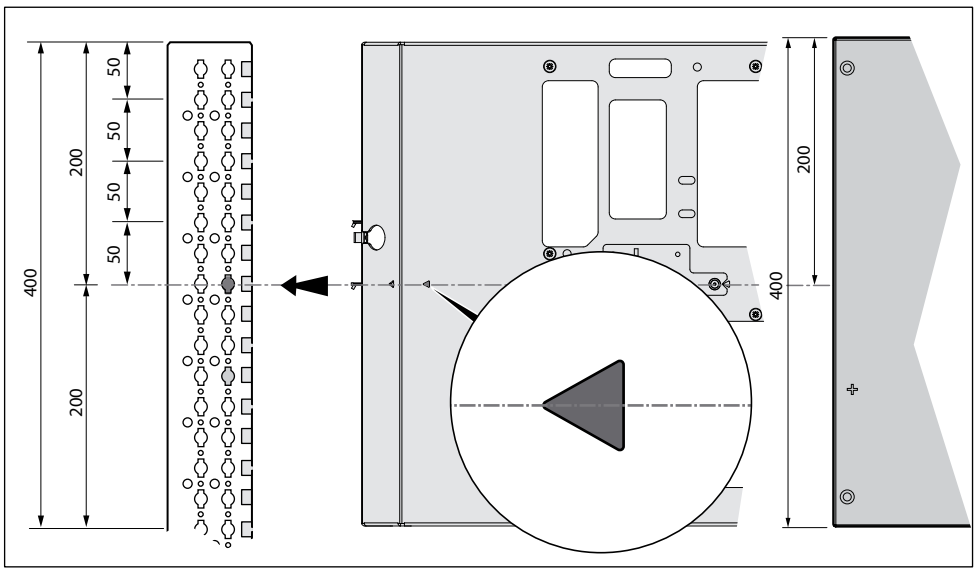
400
200
200
50
50
50
50
200
400

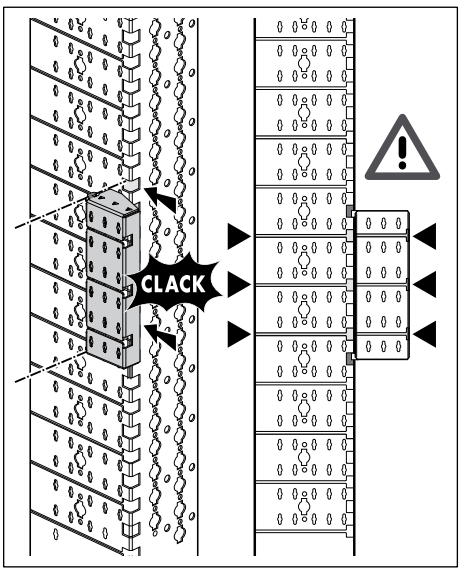
CLACK

G8261B

DPX³ 160/250

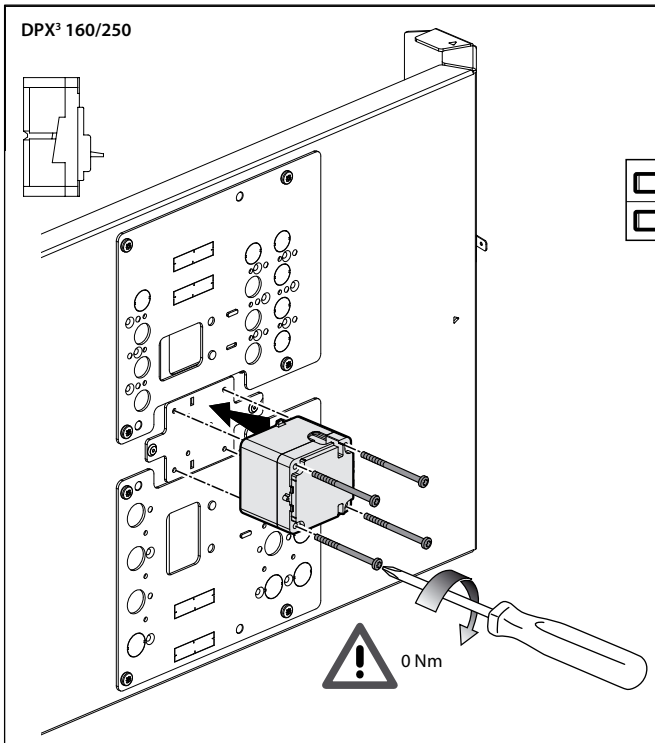

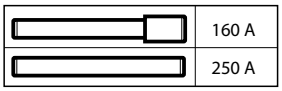

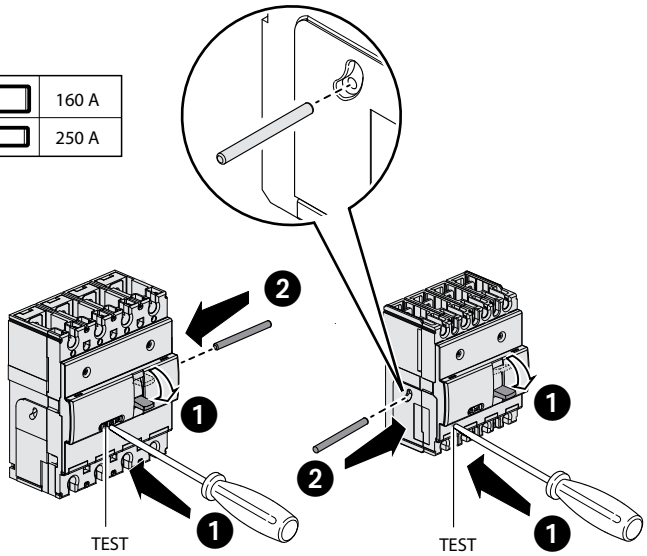

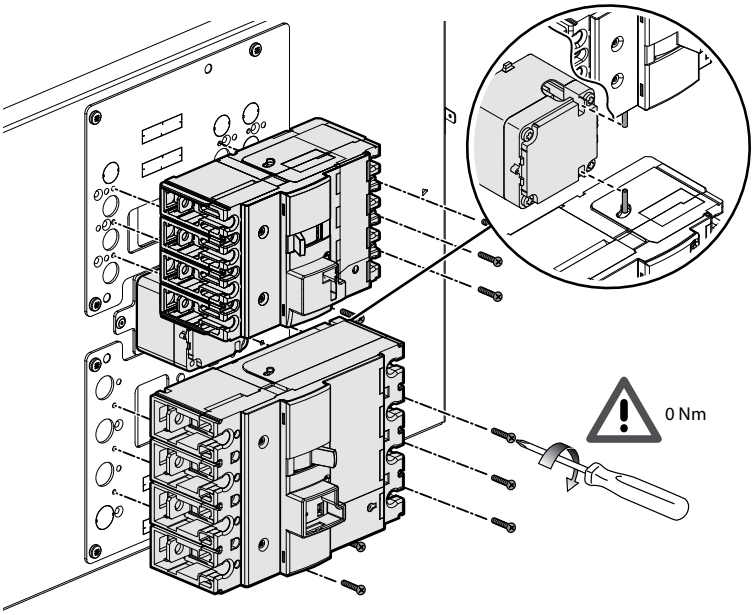

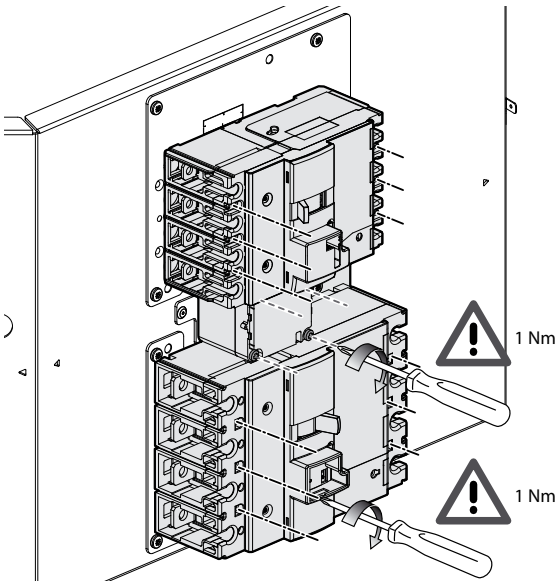

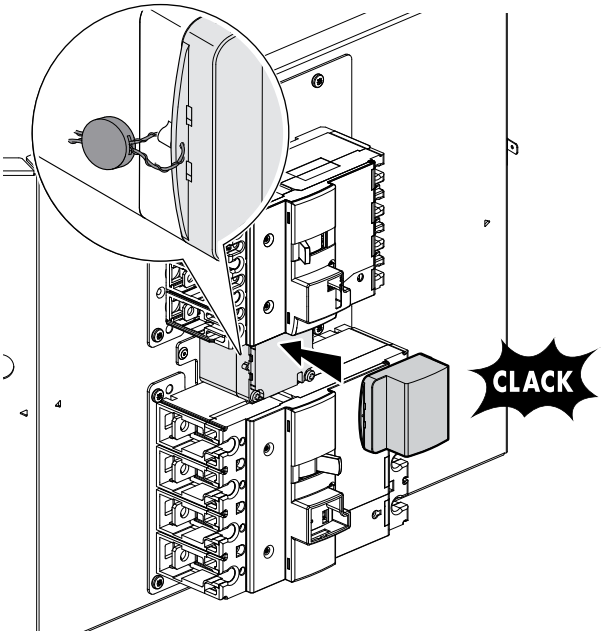

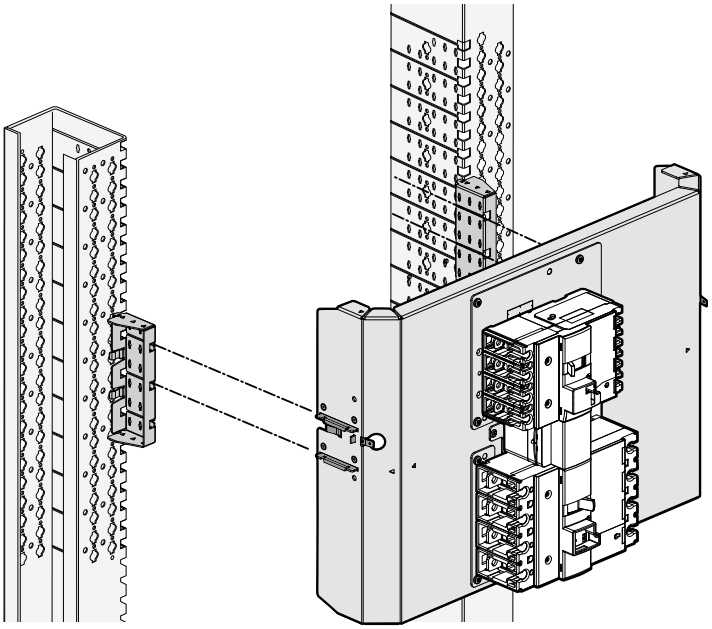

DPX³ 160/250

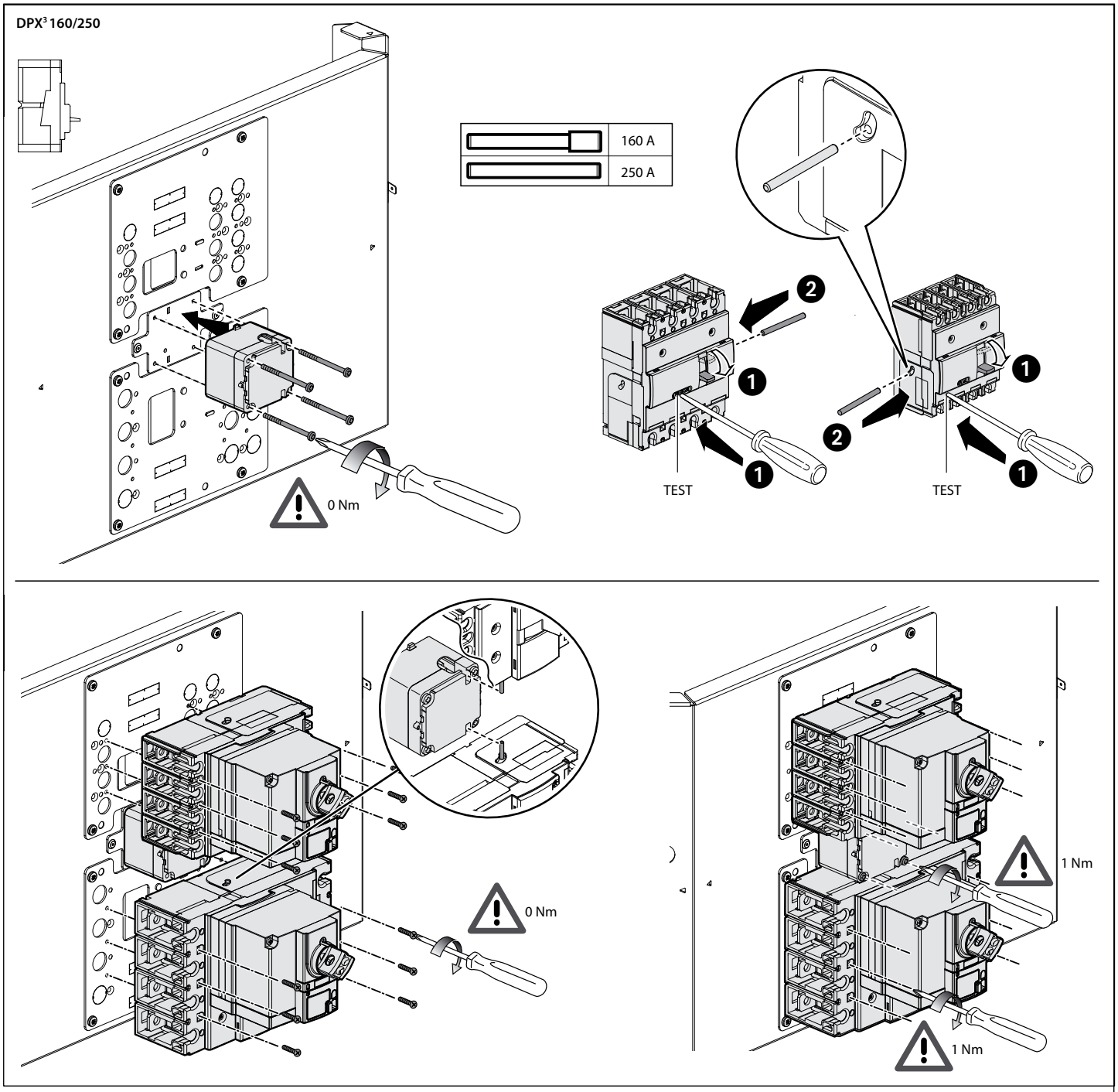

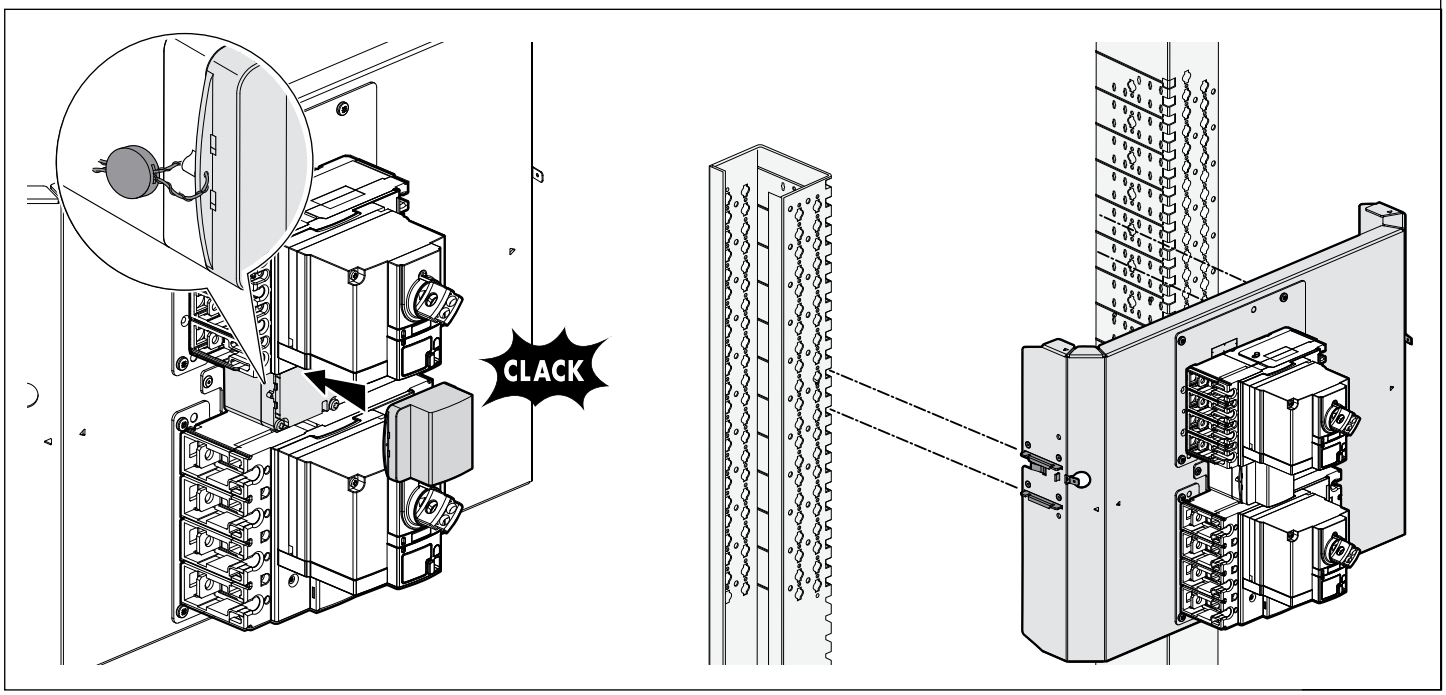

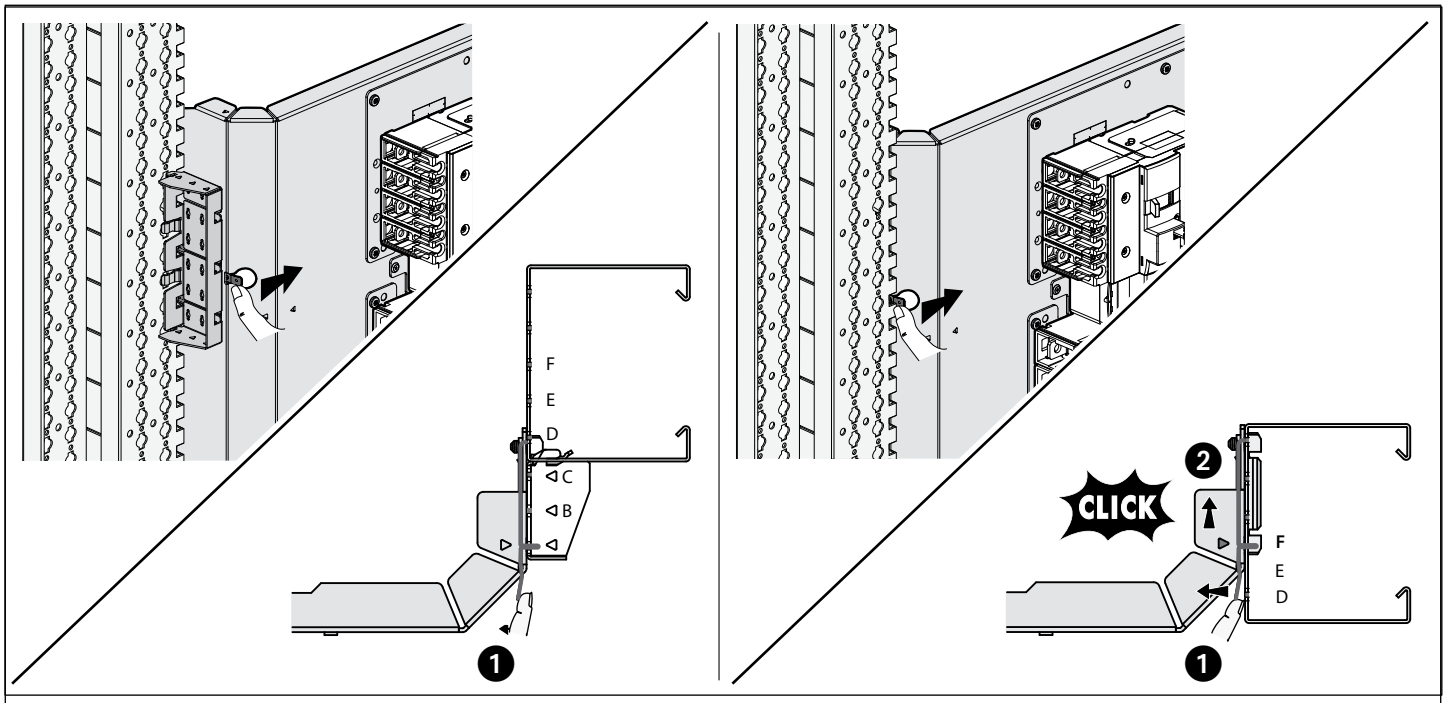

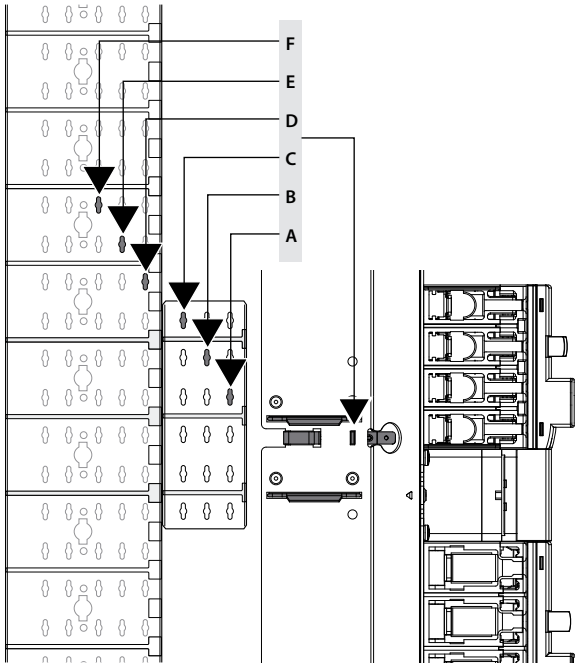

	DPX³ 160	DPX³ 250
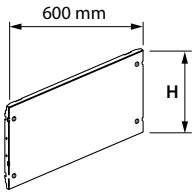	400	400
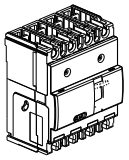	A	A
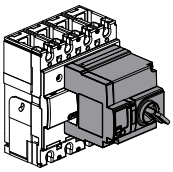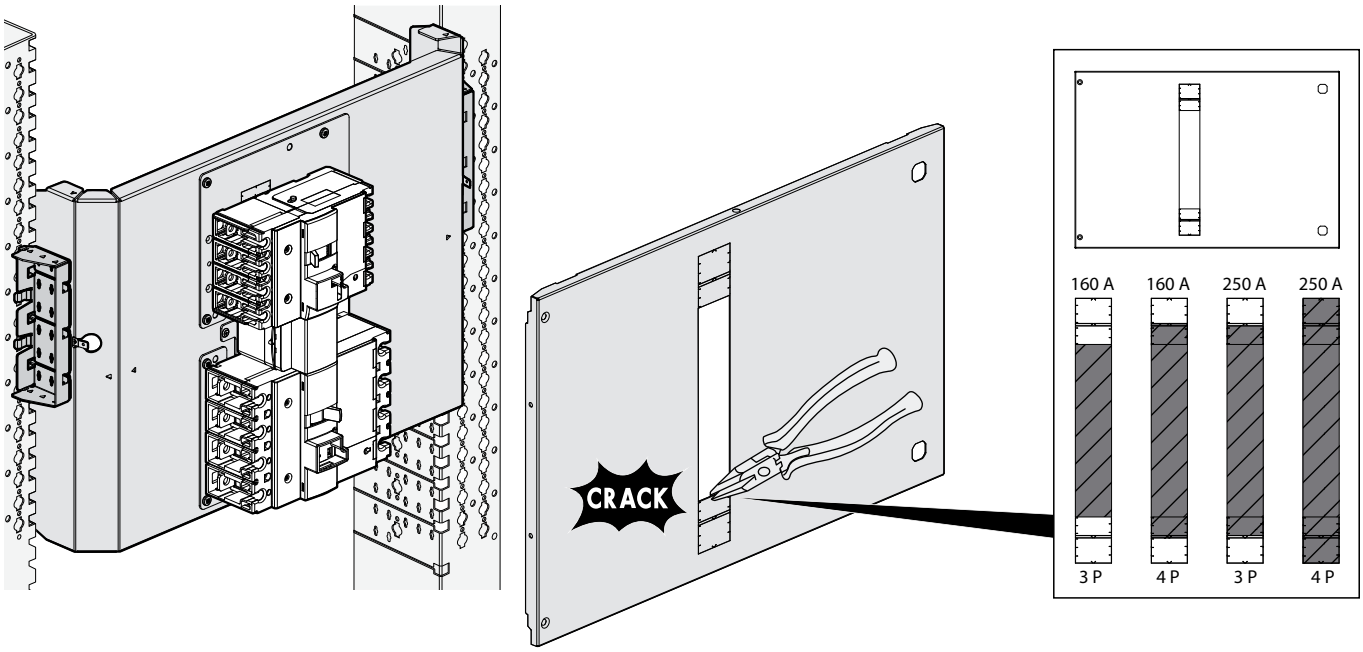	F	F