legrand®

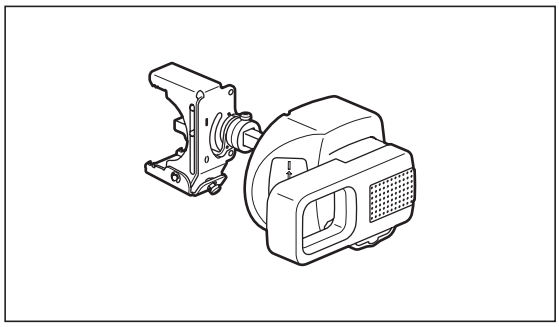

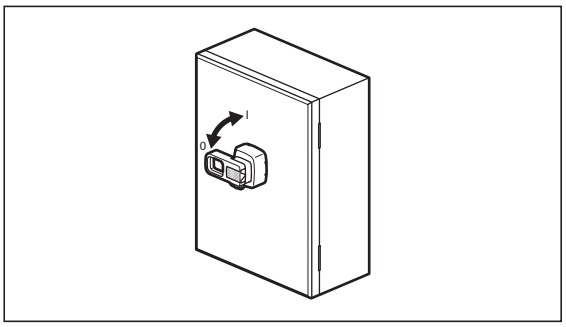

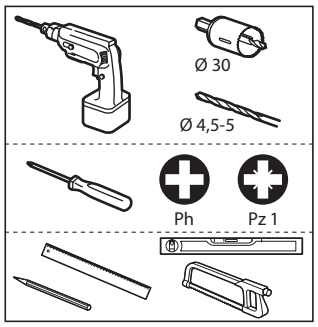


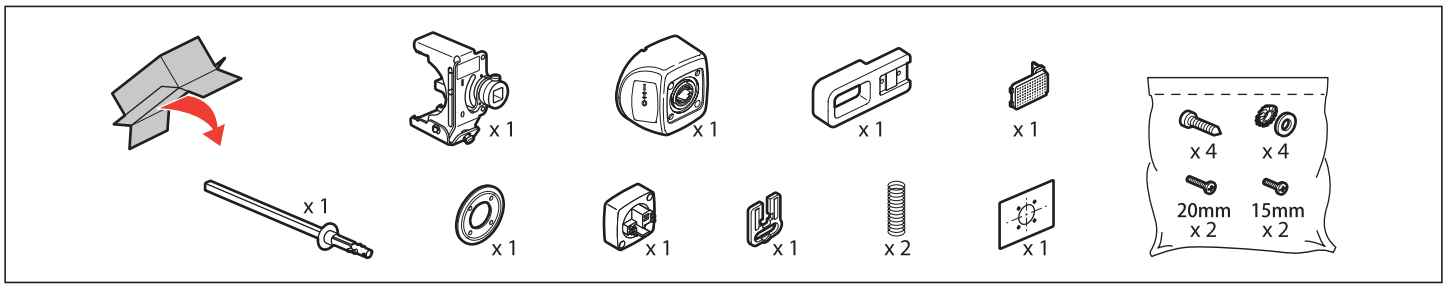


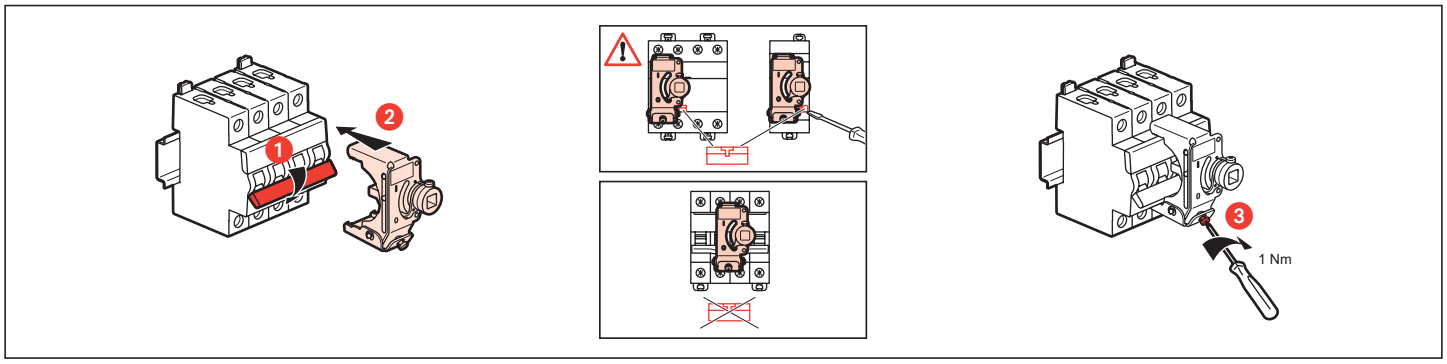


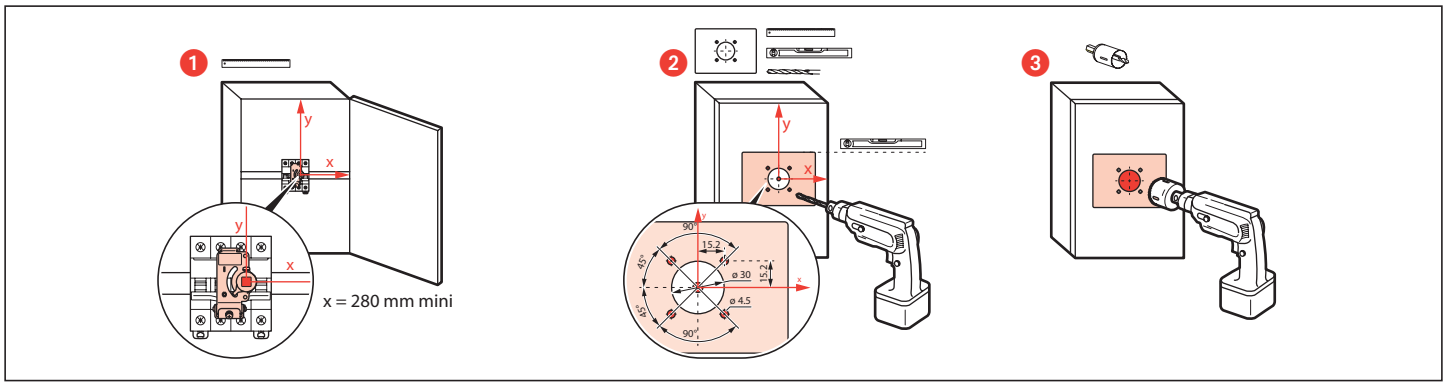


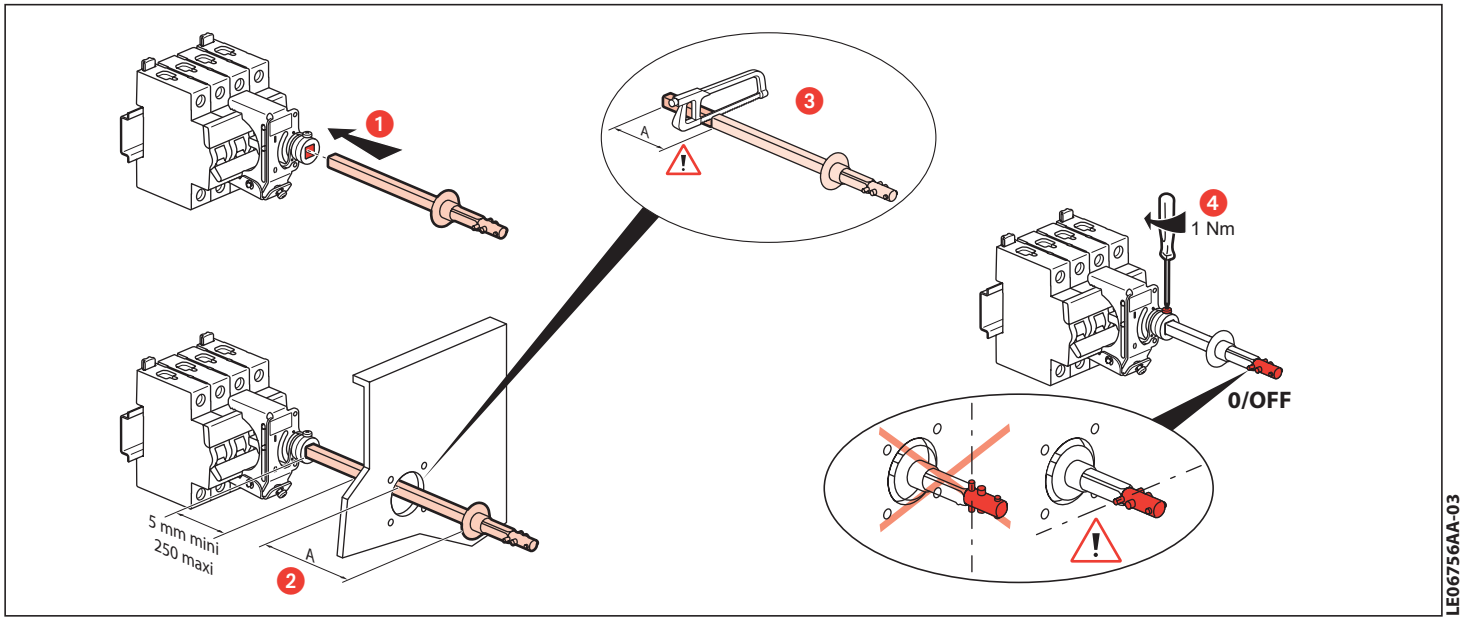


LE06756AA-03

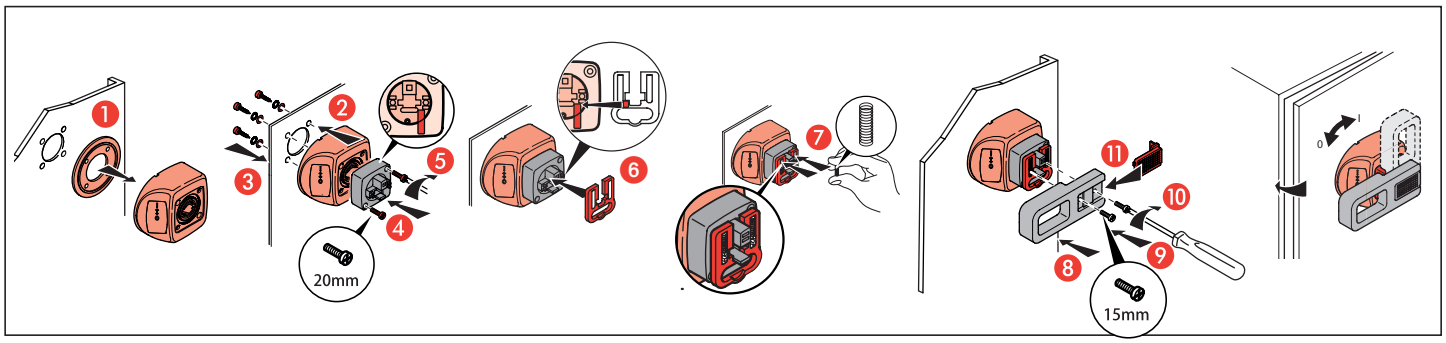


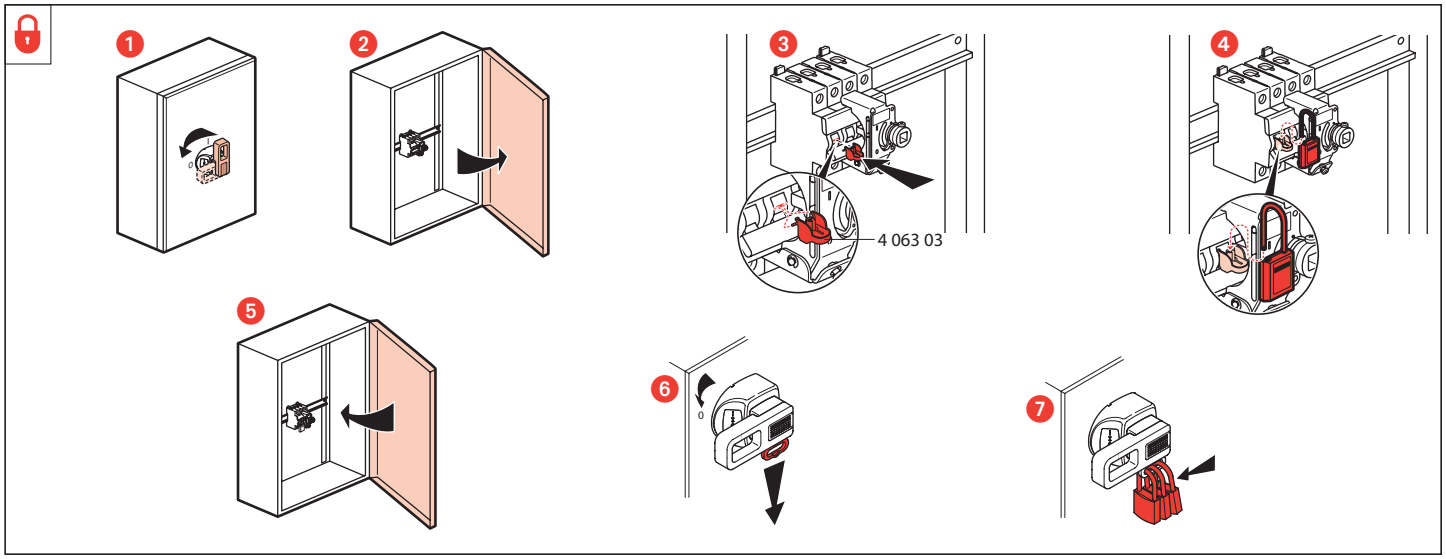


**- Instructions à conserver et à remettre obligatoirement aux usagers :** (FR)(BE)(CA)(LU)(CH)
En cas de déclenchement de l'appareil commandé, la position de la poignée de commande déportée peut ne pas représenter la position de ses contacts.

⚠ Avant toute intervention, couper le courant.
Respecter strictement les conditions d'installation et d'utilisation.

**- Te bewaren instructie die dient overgemaaktte worden aan de gebruikers:** (NL)(BE)
Na afschakeling van het bediende toestel, is het mogelijk dat de positie van de verplaatste handgreep niet de juiste positie van de contacten weergeeft.

⚠ Onderbreek voor enige ingreep de stroom.
Neem de installatie- en gebruiksvoorwaarden nauwgezet in acht.

**- These instructions are to be kept for reference and must be given to users:** (GB)(CA)(IN)(IE)(US)(AU)(NZ)
In case of tripping of the controlled device, the position of the rotary handle may not represent the position of its contacts.

⚠ Make sure the power supply is disconnected before any intervention.
Strictly comply with instructions for installation and use.

**- Die Answeisungen sind aufzubewahren und unbedingt dem Nutzer zu übergeben:** (DE)(AT)(LI)(LU)(CH)
Bei Auslösen des Schaltgerätes entspricht die Schaltposition des Drehgriffs nicht die der Kontaktstellung des Schaltgerätes.

⚠ Vor jeglichem Eingriff die Spannungsfreiheit sicherstellen.
Einbau- und Gebrauchsanleitungen sind genau zu beachten.

**- Conservar estas instrucciones y entregárselas al usuario:** (ES)(CL)(CO)(CR)(MX)(PE)(US)(VE)
Tras el disparo del automático la posición del mando frontal puede no coincidir con la de los contactos del automático.

⚠ Antes de cualquier intervención, cortar la corriente.
Respetar estrictamente las condiciones de instalación y de utilización.

**- Conservare le seguenti istruzioni di sicuressa consegnarie obbligatoriamente agli utilizzatori:** (IT)(CH)
In caso di sgancio per guasto del dispositivo comandato, la posizione della maniglia di comando rinviato può non rappresentare la posizione dei contatti.

⚠ Prima di qualsiasi intervento, interrompere l'alimentazione.
Rispettare scrupolosamente le condizioni d'installazione e uso.

**- Instrucções a conservar e a enviar aos utilizadores:** (PT)(BR)
Em caso de disparo do disjuntor modular, a posição do comando ratativo sobre a porta pode não representar a posição dos contactos.

⚠ Antes de qualquer intervenção, cortar a corrente.
Respeitar estritamente as condições de instalação e utilização.

**- Οδηγια για φύλαξη και υποχρεωτικη παράδοση στουζ χρήστες:** (GR)(CY)
Σε περίπτωση απόζευξης του ελεγχόμενου μηχανισμου , η θεση του περιστροφικού χειριστηρίου μπορει να μην αντιστοιχεί στη κατάσταση των επαφών.

⚠ Πριναπόοποιαδήποτε επέμβαση, κόψτε το ρεύμα.
Τηρήστε αυστηρά τις συνθήκες εγκατάστασης και χρήσης.

**- Poniższa instrukcja powinna być przestrzegana i przekazana użytkownikom produktu:** (PL)
W przypadku wyzwolenia aparatu, do którego przyłączony jest napęd obrotowy, dźwignia napędu może nie wskazywać rzeczywistego stanu jego styków.

⚠ Przed każdą operacją na urządzeniu, odłączyć dopływ prądu.
Ściśle przestrzegać instrukcji dotyczących instalacji i użytkowania.

**- Kullanicilara verilmesi ve saklanmasi zorunludur:** (TR)(CY)
Kontrol edilen cihazın açması durumunda , dönen kumanda kolunun pozisyonu kontrol edilen cihazın kontaklarının durumunu göstermez.

⚠ Herhangi bir müdahaleden önce, akımı kesiniz.
Yerleştirme ve kullanım koşullarına titizlikle riayet ediniz.

**- Megőrzendő és a felhasználóknak kötelező módon továbbítandó utasítások:** (HU)
A meghosszabbított rotációs hajtás nem valósít meg pozitív kontaktus visszajelzést kioldás (pl: rövidzárlati kioldás) esetén.

⚠ Minden beavatkozás előtt szakítsa meg az áramellátást.
Tartsa be pontosan a beszerelési és használati feltételeket.

**- Ohjeita, jotka on ehdottomasti annettava käyttäjille ja lotka näiden on säilytettävä:** (FI)
Mikäli ohjauslaite laukeaa, on mahdollista että väännin ei osoita liittimien asentoa.

⚠ Ennen huoltoa, katkaise virta.
Noudata asennus- ja käyttöohjeita tarkoin.

**- Dessa anvisningar skall sparas och måste lämnas till användarna:** (SE)
Vid utlösning av den kontrollerade enheten, kan läget för vridhandtaget vara annat än för den kontrollerade enhetens kontakter.

⚠ Innan allt ingrepp, stäng av strömförsörjningen.
Iaktta noggrant installations- och användningsföreskrifterna.

**- Tyto pokyny uschovejte a povinně je předejte uživatelům:** (CZ)
Po vypnutí ovládaného zařízení, může nastat situace, že poloha rukojeti dálkového ovládání neodpovídá poloze kontaktů.

⚠ Před jakýmkoliv zásahem vypněte proud.
Důsledně dodržujte instalační a uživatelské podmínky.

**- Pokyny je potrebné uschovať a bezpodmienečne odovzdať používateľom:** (SK)
Po vypnutí ovládaného zariadenia, môže nastať situácia, že poloha rukoväte diaľkového ovládania nezodpovedá polohe kontaktov.

⚠ Pred akýmkoľvek zásahom odpojte napájanie.
Prísne dodržiavajte podmienky, za ktorých sa má prístroj inštalovať a používať.

**- Shranite navodila in jih obvezno izročite uporabnikom:** (SI)
V primeru proženja zaščite, vrtljiva ročica ne prikazuje stanja kontaktov.

⚠ Pred vsakim posegom izključite električno napajanje.
Natančno upoštevajte pogoje za montažo in uporabo.

**- Instruktionen skal gemmes og medleveres til brugerne:** (DK)
I tilfælde af udkobling af den styrede enhed, forbliver betjeningshåndtaget i «ON/1» position, og repræsenterer derved ikke kontakternes position.

⚠ Inden der foretages et hvilket som helst indgreb, skal strømmen afbrydes.
Installations- og anvendelsesbetingelserne skal overholdes nøje.

**- Struzzjonijiet li għandhom jinżammu u jingħataw lill-utenti:** (MT)
F'kaz li jittripja l-istrument ikkontrollat, jista' jkun li l-qagħda tal-manku rotatorju ma tirrapprezentax il-qagħda tal-kuntatti tagħha.

⚠ L-ewwel u qabel kollox, itfi l-kurrent tad-dawl mill-mejn.
Imxi skond l-istruzzjonijiet mogħtija għall-istallazzjoni u l-u˜u.

**- Juhised talletamiseks ja pakkuda kohustuslik kasutajad:** (EE)
Väljalülitamise korral kontrollitava seadme käepideme positsioon ei näita kontaktide positsiooni.

⚠ Enne mistahes (hooldus) tööd eemaldage vooluvõrgust.
Pidage täpselt kinni paigaldus-ja kasutamistingimustest.

**- Šie norādījumi ir jāsaglabā un obligāti jāizsniedz lietotājiem:** (LV)
Vadāmas ierīces izslēgšanas gadījumā rotējoša roktura pozicija var neatbilst tā kontaktu pozicijai.

⚠ Pārtraukt strāvas padevi pirms izjaukšanas.
Stingri ievērot uzstādīšanas un lietošanas noteikumus.

**- Šiuos nurodmus turite saugti ir privalote juos įteikti vartotojams:** (LT)
Suveikus valdomam įtaisui, rankenos pozicija gali nesutapti su kontaktu pozicija.

⚠ Prieš atlikdami bet kokius veiksmus, išjunkite prietaisą iš elektros tinklo.
Griežtai laikykitės instaliavimo ir naudojimo sąlygų.