DPX

- Disjoncteur
- Circuit breaker
- Leistungsschalter
- Interruptore
- Interruttore

DPX 160

- Disjuntor
- αυτόματη ασφάλεια
- Wyłącznik
- Devre kesici

legrand®

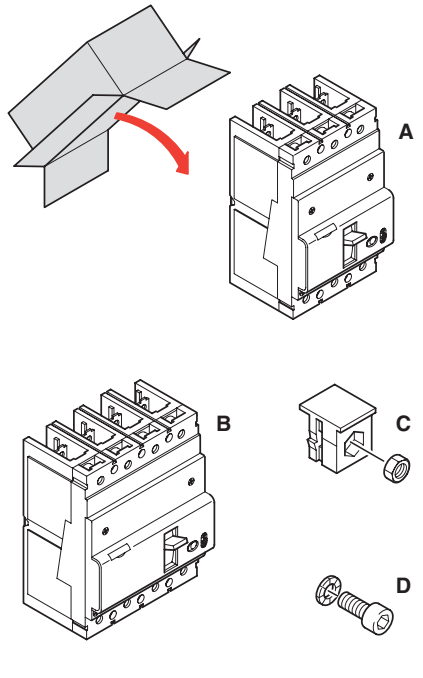

	3P	4P
A	1	-
B	-	1
C	6	8
D	6	8
E	2	3
F	2	-
G	-	2

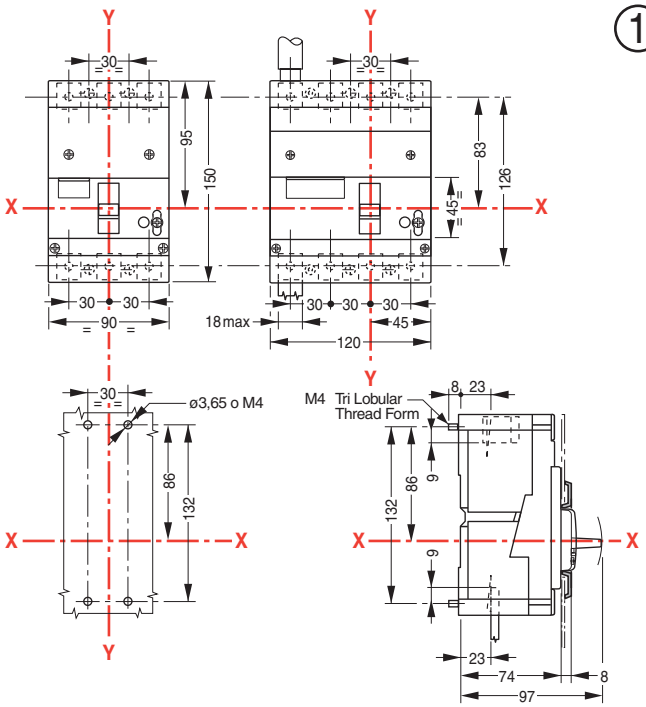

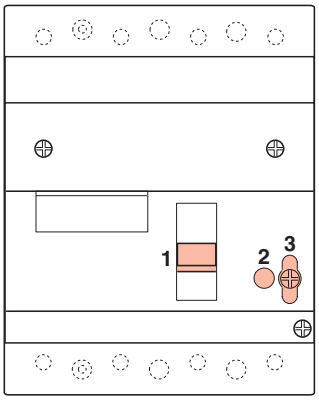

2

1) Manette de commande
2) Bouton de test mécanique
3) Réglage du déclencheur thermique

1) Operating handle
2) Push-to-trip button for mechanical checking
3) Setting of thermal release

1) Betätigungshebel
2) Prüftaste für mechanische Kontrolle
3) Termische Einstellung

1) Maneta de accionamiento
2) Pulsador de prueba para la verificación mecanica
3) Regulación térmica

1) Leva di comando
2) Tasto di prova meccanica
3) Regolazione termica

1) Manete de comando
2) Botão de teste mecânico
3) Regulação térmica

1) Μοχλός χειρισμών
2) Μπουτόν για μηχανικό έλεγχο
3) Ρύθμιση θερμικών στοιχείων

1) Dźwignia załączająca
2) Przycisk testu mechanicznego
3) Regulacja wyzwalaczy termicznych

1) Kumanda kolu
2) Mekanik test düğmesi
3) Termik açma ayarı

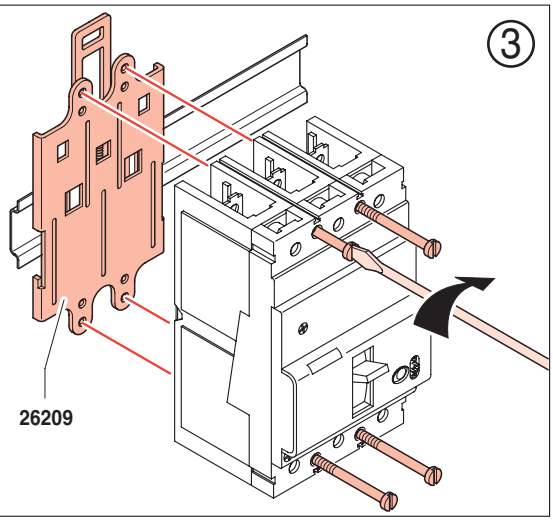

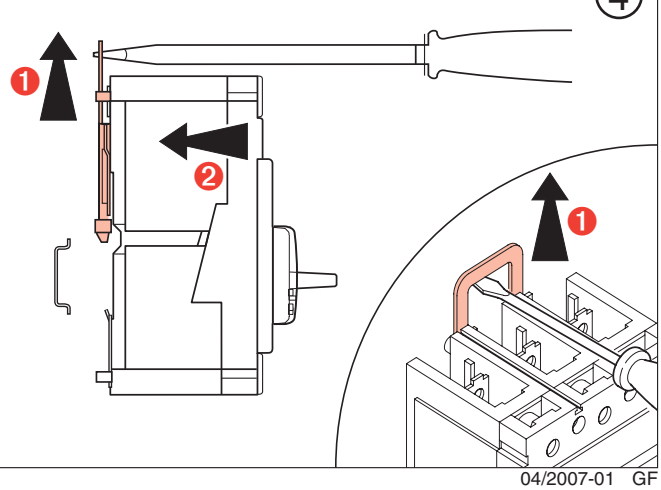

Y2383A

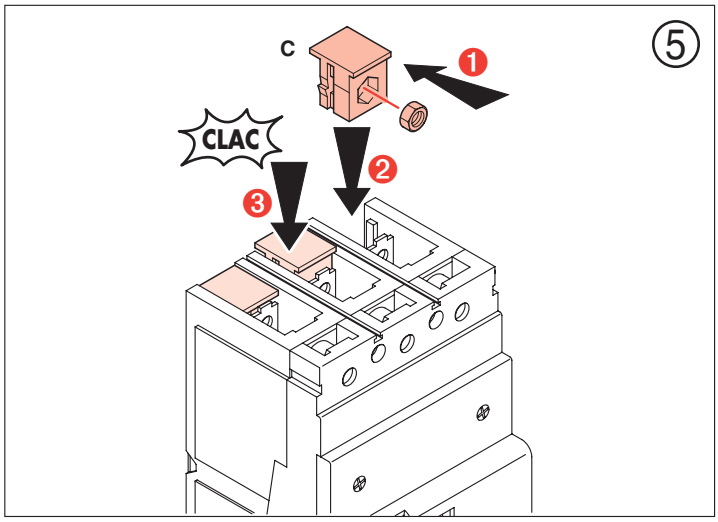
5
C
CLAC
1
2
3

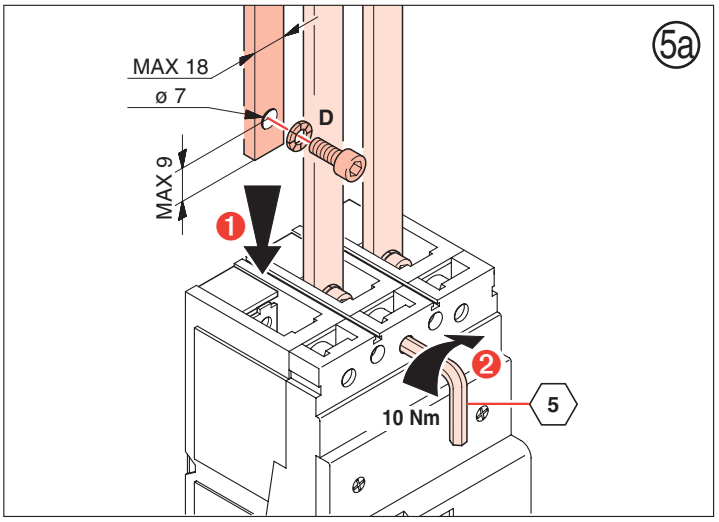
5a
MAX 18
ø 7
D
MAX 9
1
2
10 Nm
5

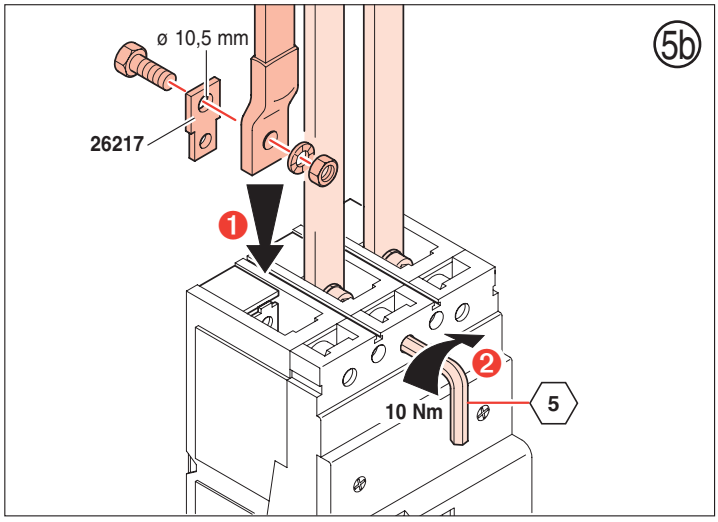
5b
ø 10,5 mm
26217
1
2
10 Nm
5

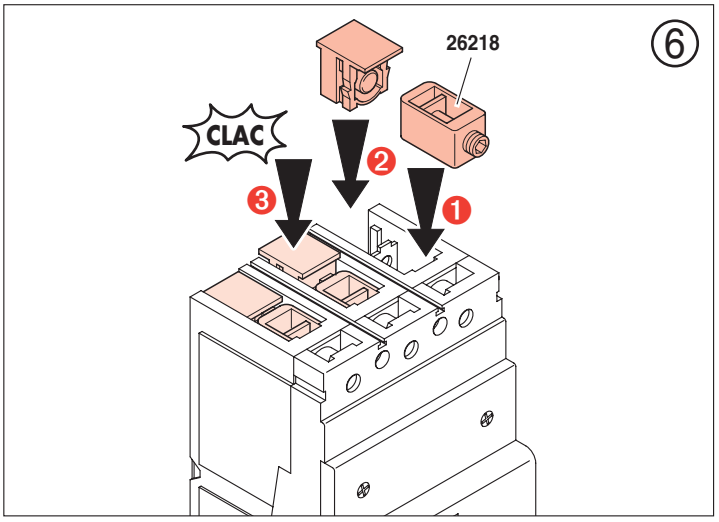
6
26218
CLAC
2
3
1

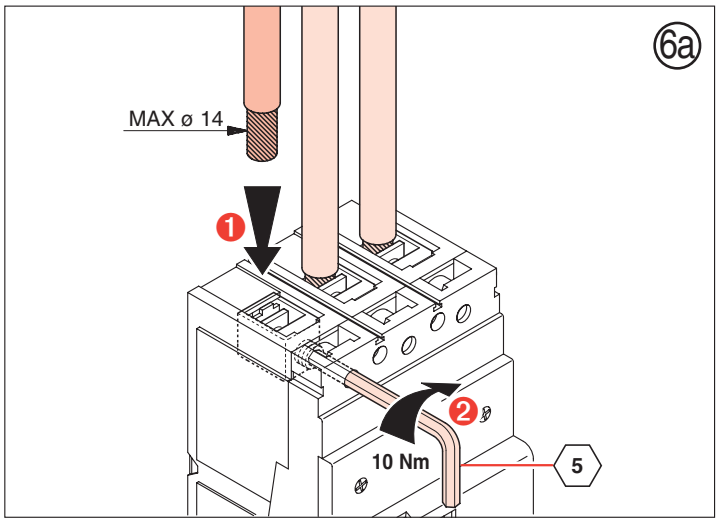
6a
MAX ø 14
1
2
10 Nm
5

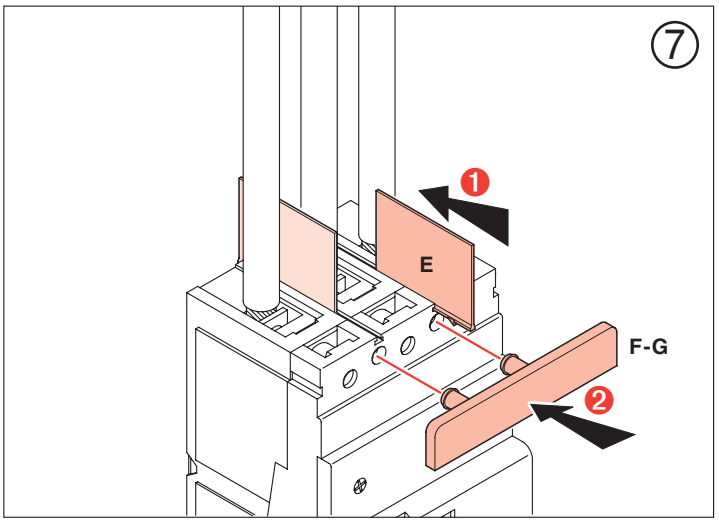
7
1
E
F-G
2

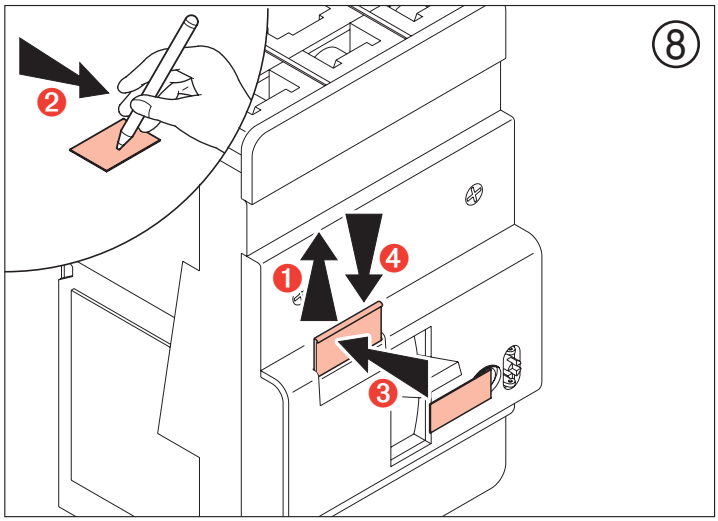
8
2
1
4
3