PRESENTATION

Références produits : 440.2000-1 (MP)

Le MP est un poste principal d'interphonie présenté en pupitre bureau avec accrochage mural. Il permet une liaison phonique avec tous les postes de la gamme « maylis ».

Il dispose des fonctions suivantes :

- Sélection d'un ou de plusieurs postes
  - Sélection d'un poste au clavier
  - Sélection d'un poste par l'annuaire
  - Sélection d'un poste par recherche alphanumérique dans l'annuaire
  - Sélection d'un poste appelant
  - Appel sélectif par touche directe
  - Sélection du dernier poste appelé
  - Mise en attente
  - Appel général
  - Appel de groupe
- Communication
  - Combiné de discrétion (option)
  - Communication en main libre
  - Réglage des niveaux de phonie et sonnerie
  - Conférence (Option)
  - Secret
  - Enregistrement des communications (Option)
- Gestion de l'accès
  - Programmation locale restreinte
  - Code d'accès
- Gestion des appels entrants
  - Liste d'attente
  - Gestion de priorité
  - Renvoi vers un autre poste
  - Suivez-moi
  - Transfert
  - Inhibition sonnerie
  - Décroché automatique
  - Débordement
  - Time out d'appel et de communication
- Autres fonctions
  - Mise en renvoi d'un poste vers un autre
  - Télécommandes
  - Musique d'attente
  - Appel direct avec message tranquillisation
  - Relais programmable
  - Acquittement de défaut du relais
  - Enregistrement message du poste distant
  - Lecture message du poste distant

Le matériel doit être installé et utilisé conformément aux directives de ce document

FR

EN

RACCORDEMENT

Les postes de bureau sont fournis avec un cordon RJ45 8 pts de 5 mètres et une boite de raccordement compatible RJ45 fournissant une connectique à visser.

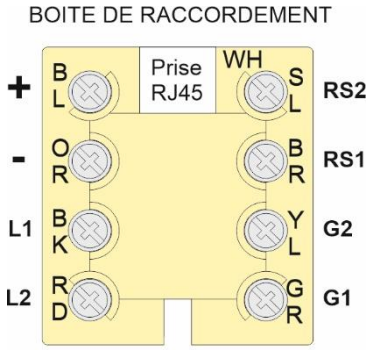

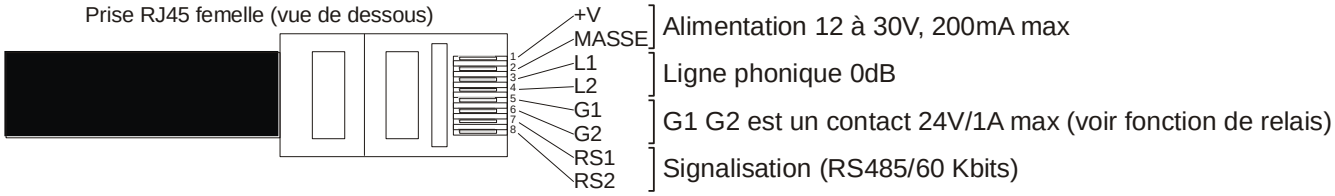

Adaptation de la ligne signalisation et de la ligne 0db

Installer une résistance 120Ω (fournie avec le poste) entre les points RS1 et RS2 des postes situés en bout de la ligne bus. Si la ligne bus comportant un à plusieurs postes est reliée à un central, seul le poste situé en bout de ligne bus le plus éloigné du central doit être équipé de la résistance.
Si un seul poste est relié à une ligne d'un central, il faut installer le cavalier J15 dans le poste (installé par défaut). La ligne 0dB est alors surveillée. Un éventuel défaut de connexion est alors signalé.

FR

EN

Raccordement des postes sur ligne bus

Principe : Les postes sont reliés entre eux en bus sans central.

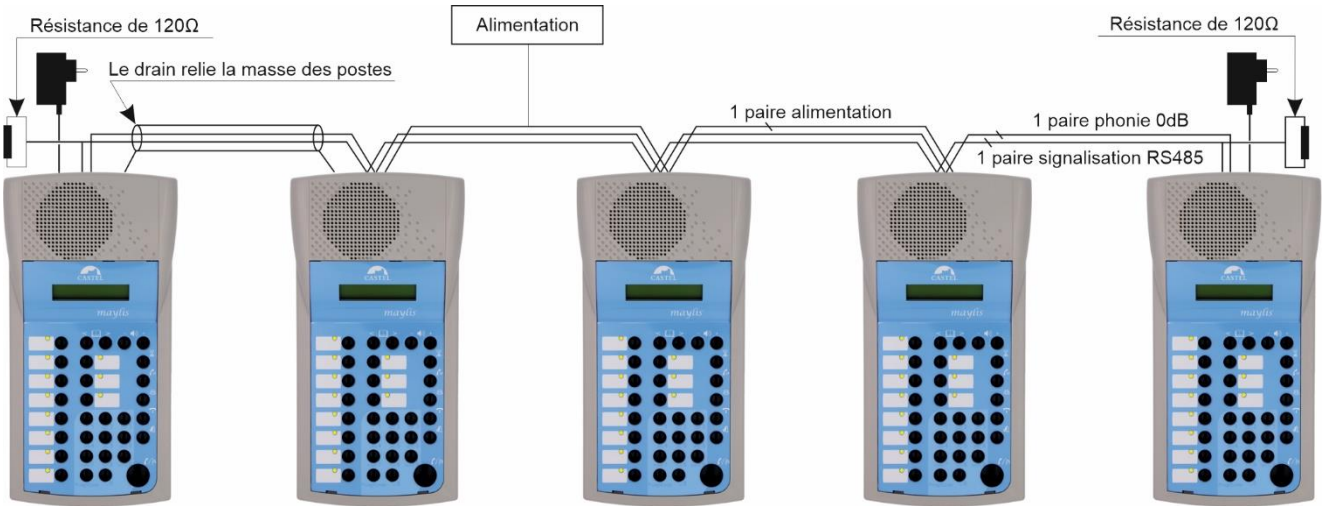

Raccordement de la ligne bus

La liaison bus entre les postes nécessite un câble 3 paires torsadées avec écran. Etablir la connexion point à point en respectant l'ordre des signaux. Les postes sont répartis sur le bus.

Capacité d'une ligne bus

La capacité d'une ligne bus est de 1 à 30* postes. La longueur maximale du bus est de 1km. Les postes peuvent être répartis sur toute la longueur de câble dans la mesure où le câblage en bus est respecté.

***Attention : Sur une même ligne bus, 1 poste transmet un appel général vers 10 postes maximum.**

Alimentation de la ligne bus

Si plusieurs postes sont installés sur un même bus, ils sont alimentés par une alimentation locale (bloc secteur 12VDC). L'alimentation de tous les postes peut être regroupée en un point dans la mesure où le poste le plus éloigné reçoit bien la tension minimale dans le cas où tous les postes consomment.
Si les postes sont reliés à des alimentations indépendantes (bloc secteur 12VDC), il faut toutefois relier leur masse respective (utiliser le drain du câble ou un fil supplémentaire).

Communication simultanée sur une ligne bus

Sur une ligne bus, une seule communication entre 2 postes pourra avoir lieu à la fois. Pendant que cette ligne bus est occupée, les postes équipés d'un affichage indiquent « OCCUPATION ». Toutefois les autres postes peuvent transmettre des appels ou des télécommandes.

Câblage

Le type de câble préconisé est une paire torsadée avec écran (SYT1) de 6/10 ou 9/10.
La longueur du câble entre le poste et le central doit être inférieure à 500m en 9/10 pour permettre de télé-alimenter le poste.
Si plusieurs postes sont installés sur une même ligne bus, prévoir une alimentation locale au niveau de chaque poste.
Si le poste n'est pas télé-alimenté, la liaison avec le central peut monter à 1000m en 6/10.

UTILISATION

FR

EN

Appel vers un autre poste

L'appel (appui sur un des boutons F1 à F11) déclenche l'émission d'un train de sonnerie au(x) poste(s) concerné(s). (Selon la programmation, un à trois postes sont appelés). Un nouvel appui sur un bouton supprime l'appel en cours. L'opérateur peut aussi appeler un autre poste avec l'annuaire, ou en composant directement un numéro avec le clavier numérique.

Etablissement de la communication

Un des postes appelés a la possibilité d'établir la communication à tout moment, en sélectionnant le poste appelant avec un appui sur la touche P/E. La communication a lieu en mains-libres half duplex. L'opérateur peut forcer la parole en appuyant sur la touche P/E.

Puissance

La puissance de phonie et de sonnerie est réglable avec les touches - 🔊 + .

Sonnerie

Le volume de la sonnerie du poste est réglable, pendant que la sonnerie retentie, en mode technique. Si l'appareil est au repos, un appui sur "🔔" active la sonnerie et permet de régler son volume avec les touches - 🔊 +.

Réception d'appel

Quand un poste reçoit un appel, le numéro du poste appelant apparaît sur la ligne en bas de l'afficheur alternativement avec son libellé. L'opérateur sélectionne le poste appelant, en appuyant sur la touche « P/E ».
Quand un poste reçoit plusieurs appels en même temps, ils sont classés par ordre de priorité. L'opérateur peut faire défiler les postes appelants avec la touche "🔔" et sélectionner un poste en appuyant sur la touche P/E.

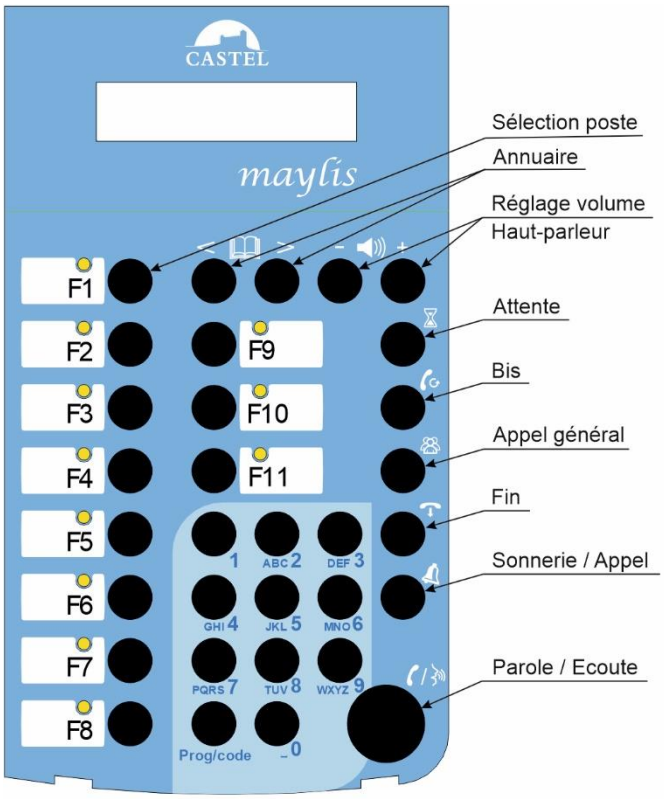

FR

EN

INSTALLATION

Montage mural

Accrocher le boîtier avec 2 vis Ø4,2mm maxi.

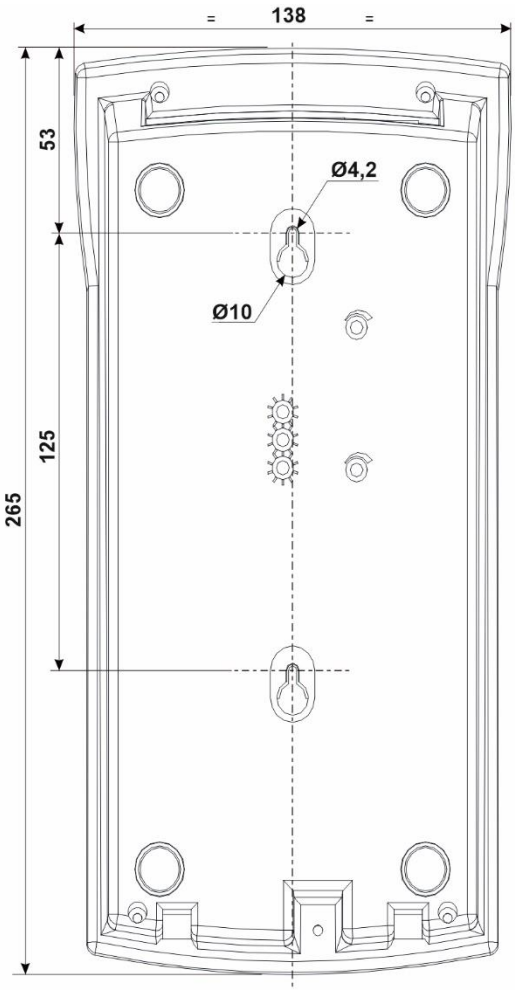

PROGRAMMATION

Le poste est programmé avec un ordinateur PC relié au réseau « maylis » ou avec un des postes MP du réseau.

Pour le poste MP, il faut programmer :

- Le type de phonie half duplex
- Le type d'appel direct pour F1 à F11
- L'adresse du ou des postes à appeler
- Le type d'appui maintenu NO ou NF pour le relais 1 du poste

D'autres fonctions peuvent être programmées pour les boutons et le relais. Exemple, le relais peut être programmé de type klaxon. Il est fermé à l'appel et s'ouvre dès que la communication est établie. (Voir documentation SYSTEME « maylis » réf. 600.0090).

FR

EN

CARACTERISTIQUES TECHNIQUES

Conformités aux directives européennes

- 2001/95/EC : Sécurité
- 2014/30/UE : CEM
- 2017/2102/UE : RoHS 3
- 2014/35/UE : Basse Tension

Conformités aux normes européennes

- EN 55032 : Emissions CEM
- EN 55035 : Immunité CEM
- EN 62368-1 : Sécurité des personnes – Sécurité électrique

Caractéristiques mécaniques

- Degré de protection IP40 selon EN 60529
- Boîtier en ABS, avec accrochage mural
- Dimensions L 265 x l 138 x h 70 mm
- Poids : 580g (Poste seul)

Caractéristiques électriques générales

- Température de stockage : -20° à +70°C
- Température de fonctionnement : 0 à +50°C
- Alimentation : 12VDC (12 à 30VDC)
- Téléalimentation : 15VDC (15 à 30VDC)
- Consommation : 2W
- Puissance HP : 2W

Protection de l'environnement :
Eliminez ce produit conformément aux règlements sur la préservation de l'environnement.

CASTEL : ZAC de La Ronde – 10 route du Bois de La Casse – 49680 NEUILLE – France
Tél. : (+33) 02.41.40.41.40 - Fax : (+33) 02.41.40.41.49

Photos et document non contractuels. Dans un souci constant d'amélioration, CASTEL se réserve la possibilité d'apporter toute modification jugée utile.

PRESENTATION

Product references: 440.2000-1 (MP)

The MP is a main station for intercom systems in a desk-top design with wall mounting. It allows a voice connection with all stations of the "maylis" range.

It has the following functions:

- Selection of one or more items
  - Selecting an item from the keyboard
  - Selecting an extension from the phone book
  - Selection of an extension by alphanumeric search in the directory
  - Selecting a calling station
  - Selective call by direct key
  - Selection of the last called station
  - Putting on hold
  - General appeal
  - Group call
- Communication
  - Stealth handset (optional)
  - Hands-free communication
  - Adjustment of voice and ringing levels
  - Conference (Optional)
  - Secret
  - Communication recording (Option)
- Access management
  - Restricted local programming
  - Access code
- Incoming call management
  - Waiting list
  - Priority management
  - Forwarding to another extension
  - Follow me
  - Transfer
  - Ringing inhibition
  - Automatic pickup
  - Overflow
  - Call and communication time out
- Other functions
  - Forwarding from one extension to another
  - Remote controls
  - Music on hold
  - Direct call with tranquillisation message
  - Programmable relay
  - Relay fault acknowledgement
  - Recording message from remote station
  - Read message from remote station

The equipment must be installed and used in accordance with the guidelines in this document

CONNECTION

FR

EN

The desktops are supplied with a 5 meters RJ45 8 pt cable and an RJ45 compatible junction box providing screw-on connectivity.

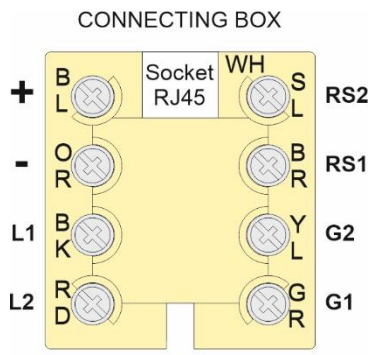

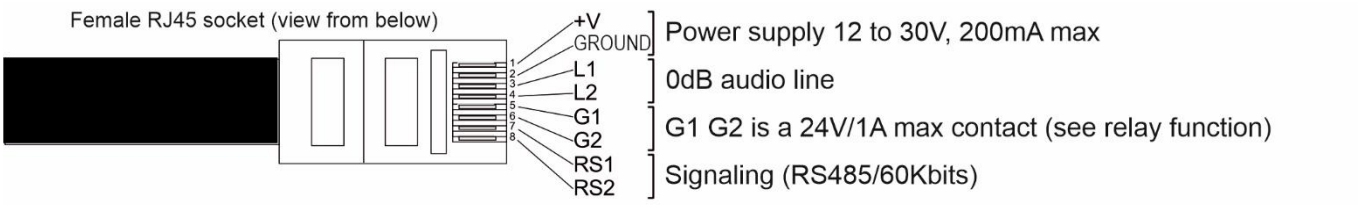

Adaptation of the signalling line and the 0db line

Install a 120Ω resistor (supplied with the station) between the RS1 and RS2 points of the stations located at the end of the bus line. If the bus line comprising one or more stations is connected to a central office, only the station located at the end of the bus line furthest from the central office must be equipped with the resistor.
If only one station is connected to a central office line, jumper J15 must be installed in the station (installed by default). The 0dB line is then monitored. A possible connection fault is then signaled.

FR

EN

Connection of substations to bus lines

Principle: The stations are connected to each other by bus without an exchange.

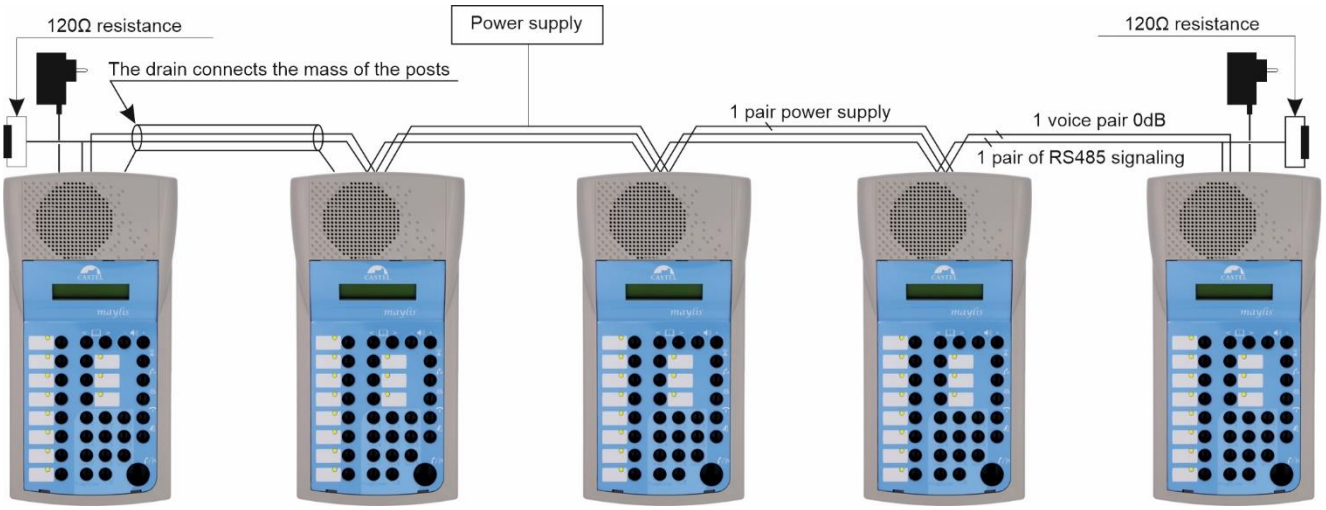

Connection of the bus line

The bus connection between the stations requires a 3-pair twisted pair cable with screen. Establish the point-to-point connection respecting the order of the signals. The stations are distributed on the bus.

Capacity of a bus line

The capacity of a bus line is from 1 to 30* stations. The maximum bus length is 1km. The stations can be distributed over the entire length of the cable as long as the bus wiring is respected.
***Attention On the same bus line, 1 station transmits a general call to a maximum of 10 stations.**

Bus line supply

If several substations are installed on the same bus, they are supplied by a local power supply (12VDC power supply). The power supply of all the substations can be grouped in one point as long as the most distant substation receives the minimum voltage in case all the substations consume.

If the stations are connected to independent power supplies (12VDC power supply), however, their respective grounds must be connected (use the cable drain or an additional wire).

Simultaneous communication on a bus line

On a bus line, only one communication between 2 stations can take place at a time. While this bus line is busy, the stations equipped with a display indicate " BUSY ". However, the other stations can transmit calls or remote controls.

Wiring

The recommended cable type is 6/10 or 9/10 twisted pair with screen (SYT1).
The length of the cable between the substation and the exchange must be less than 500m in 9/10 to allow the substation to be supplied with power.
If several stations are installed on the same bus line, a local power supply must be provided for each station.
If the station is not remotely powered, the link with the exchange can be up to 1000m in 6/10.

USE

FR

EN

Call to a other extension

The call (pressing one of the buttons F1 to F11) triggers the transmission of a ringing train to the extension(s) concerned. (Depending on the programming, one to three extensions are called). Pressing a button again will delete the current call.
The operator can also call another extension using the phone book, or by dialing a number directly using the keypad.

Establishment of the communication

One of the called stations has the possibility to establish the call at any time by selecting the calling station with a press of the P/E key. The call takes place in half duplex hands-free mode. The operator can force the call by pressing the P/E key.

Power

Phone and ringing power can be adjusted with the keys - 🔊 +.

Ringing

The volume of the ringer can be adjusted while the ringer is ringing in technical mode. If the telephone is idle, pressing "🔔" activates the ringing and allows the volume to be adjusted with the keys - 🔊 +.

Call reception

When an extension receives a call, the number of the calling extension appears on the bottom line of the display alternately with its name. The operator selects the calling station by pressing the "P/E" key.
When an extension receives several calls at the same time, they are priority. The operator can scroll through the calling extensions with the "🔔" key and select an extension by pressing the P/E key.

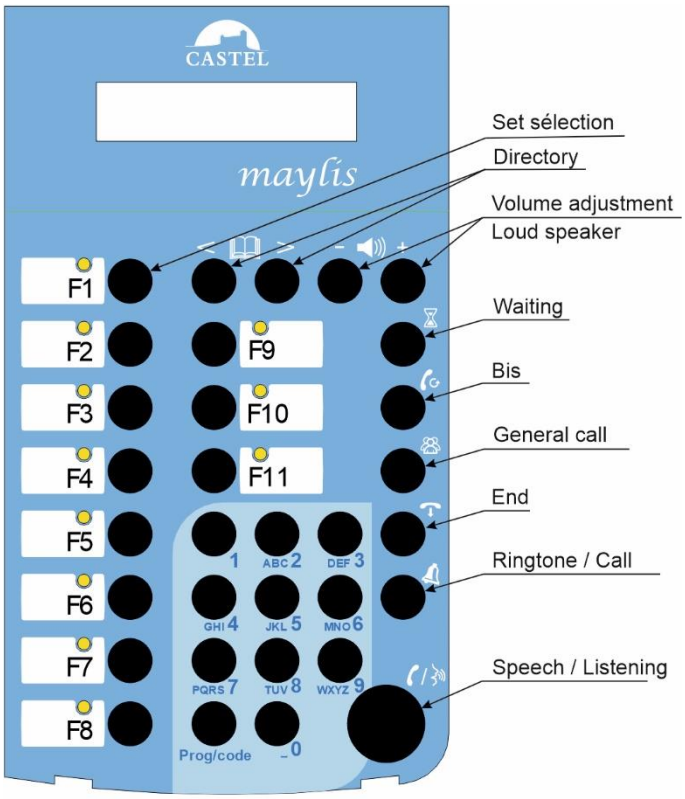

INSTALLATION

FR

EN

Wall mounting

Hang the box with 2 screws Ø4,2mm max.

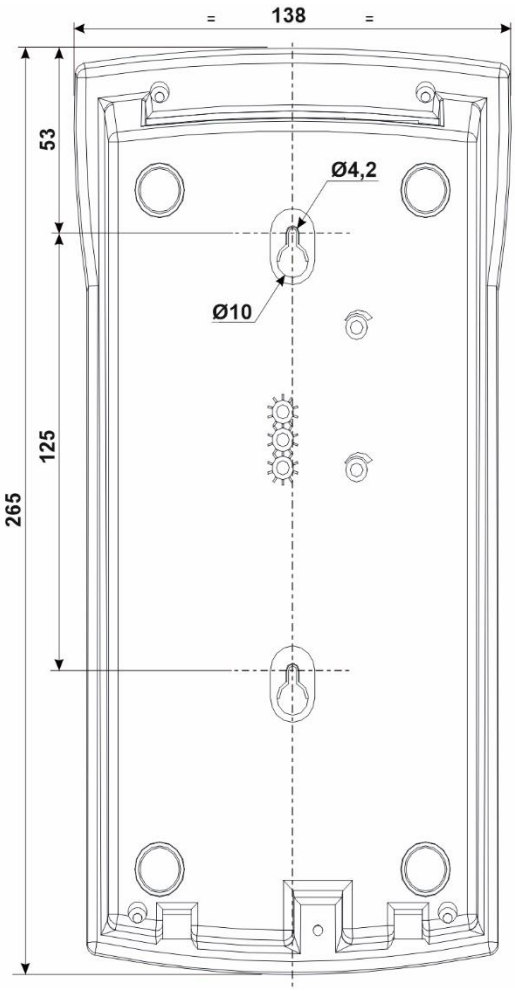

PROGRAMMING

The station is programmed with a PC connected to the "maylis" network or with one of the MP stations on the network.

For the MP item, you need to program:

- The type of half duplex voice
- The type of direct call for F1 to F11
- The address of the extension(s) to be called
- The type of NO or NC hold for relay 1 of the station

Other functions can be programmed for the buttons and the relay (e.g. the relay can be programmed as a horn). It is closed on call and opens as soon as communication is established. (See SYSTEM documentation "maylis" ref. 600.0090).

TECHNICAL CHARACTERISTICS

FR

EN

Compliance with European Directives

- 2001/95/EC: Safety
- 2014/30/UE: EMC
- 2017/2102/EU: RoHS 3
- 2014/35/EU: Low voltage

Compliance with European standards

- EN 55032: EMC emissions
- EN 55035: EMC immunity
- EN 62368-1: Personal safety - Electrical safety

Mechanical characteristics

- Protection class IP40 according to EN 60529
- ABS enclosure, with wall mounting
- Dimensions L 265 x W 138 x H 70 mm
- Weight: 580g (Post only)

General electrical characteristics

- Storage temperature: -20° to +70°C.
- Operating temperature: 0 to +50°C
- Power supply: 12VDC (12 to 30VDC)
- Remote power: 15VDC (15 to 30VDC)
- Power consumption: 2W
- HP power: 2W

Environmental protection:
Dispose of this product in compliance with the environmental protection regulations.

CASTEL: ZAC de La Ronde – 10 route du Bois de La Casse – 49680 NEUILLE – France
Tel.: +33 (0)2.41.40.41.40 - Fax: +33 (0)2.41.40.41.49

Non-contractual photos and document. Concerned with achieving continuous improvement, CASTEL reserves the possibility of making any modification considered to be necessary.