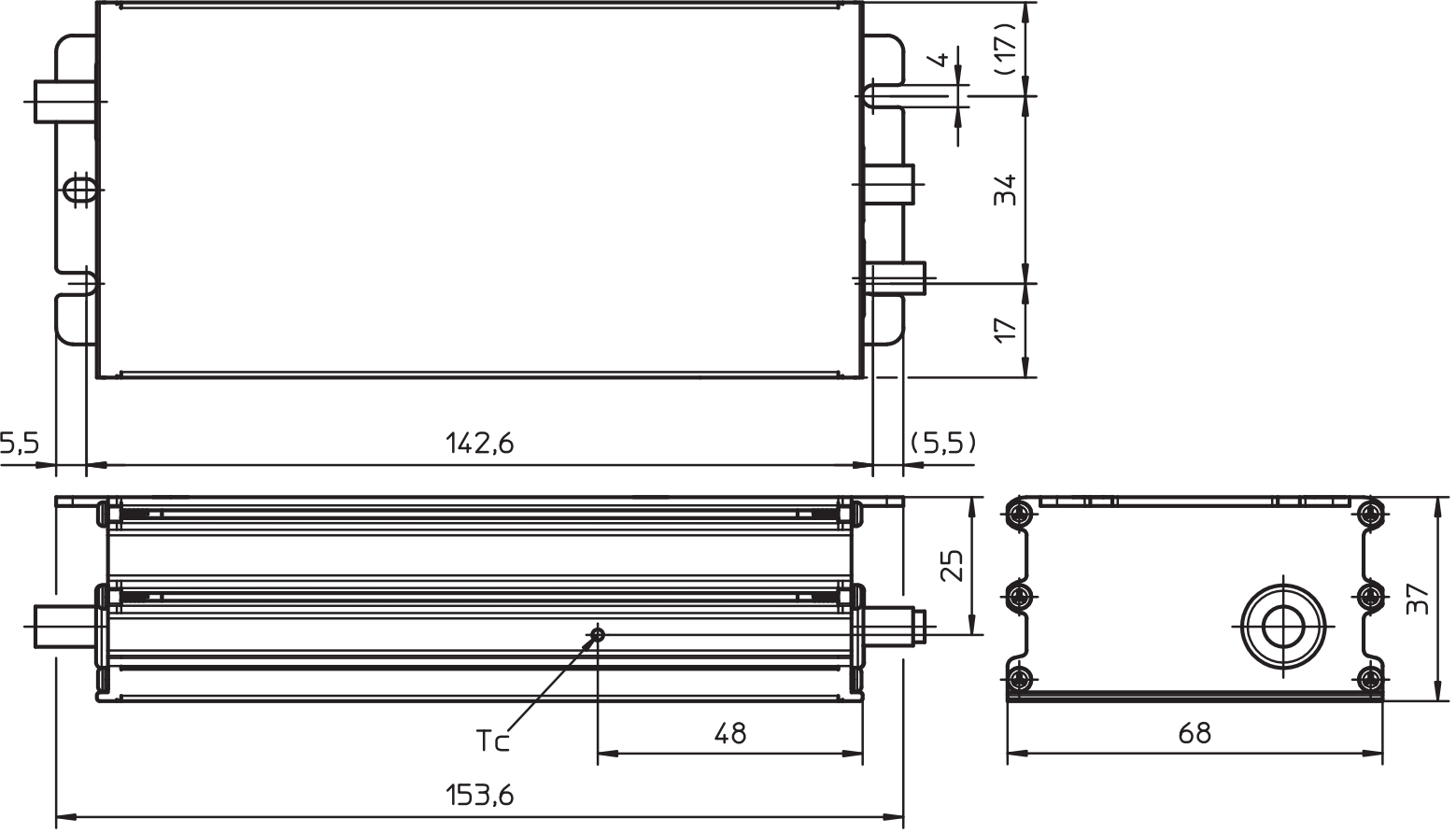
4
(17)
34
17
5,5
142,6
(5,5)
25
37
Tc
48
68
153,6