support de montage
OMH-21

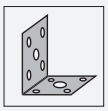

- équerre de fixation
- Montage simple et rapide

Support de montage : aide au montage des détecteurs de la série RL*

Dimensions

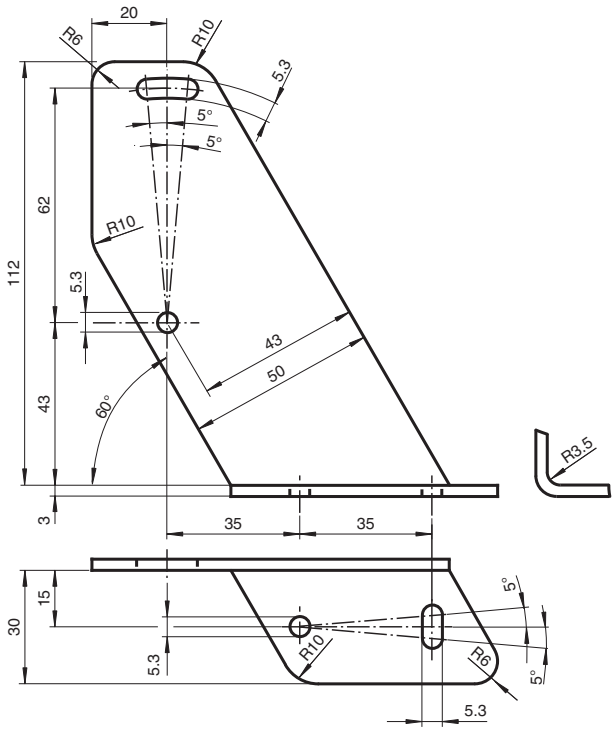

Données techniques

Caractéristiques mécaniques	
Matérial	acier, thermopoudré
Masse	env. 175 g
Dimensions	
Hauteur	107,5 mm
Largeur	33 mm
Longueur	115 mm
Fixation	éléments de fixation inclus
Convient pour séries	

Date de publication: 2026-02-20 Date d'édition: 2026-02-20 : 405584_fra.pdf

Données techniques

Série		RL23 RL28 RL29
Safety Série		SLA20 SLA28 SL29, SLA29

Date de publication: 2026-02-20 Date d'édition: 2026-02-20 : 405584_fra.pdf