Détecteur inductif

NCN3-F31K2-N4-B33-S

- Montage directement sur les dispositifs d'entraînement normalisés
- Certifications ATEX et IECEX
- Propre à l'emploi jusqu'à SIL 2 selon IEC 61508
- Boîtier résistant aux intempéries bon pour applications l'extérieur
- LED d'état de commutation du détecteur et de l'électrovanne
- Bornes enfichables
- Gamme de température -40 ... 100 °C (-40 ... 212 °F)
- Possibilité de connecter 2 électrovannes

Dimensions

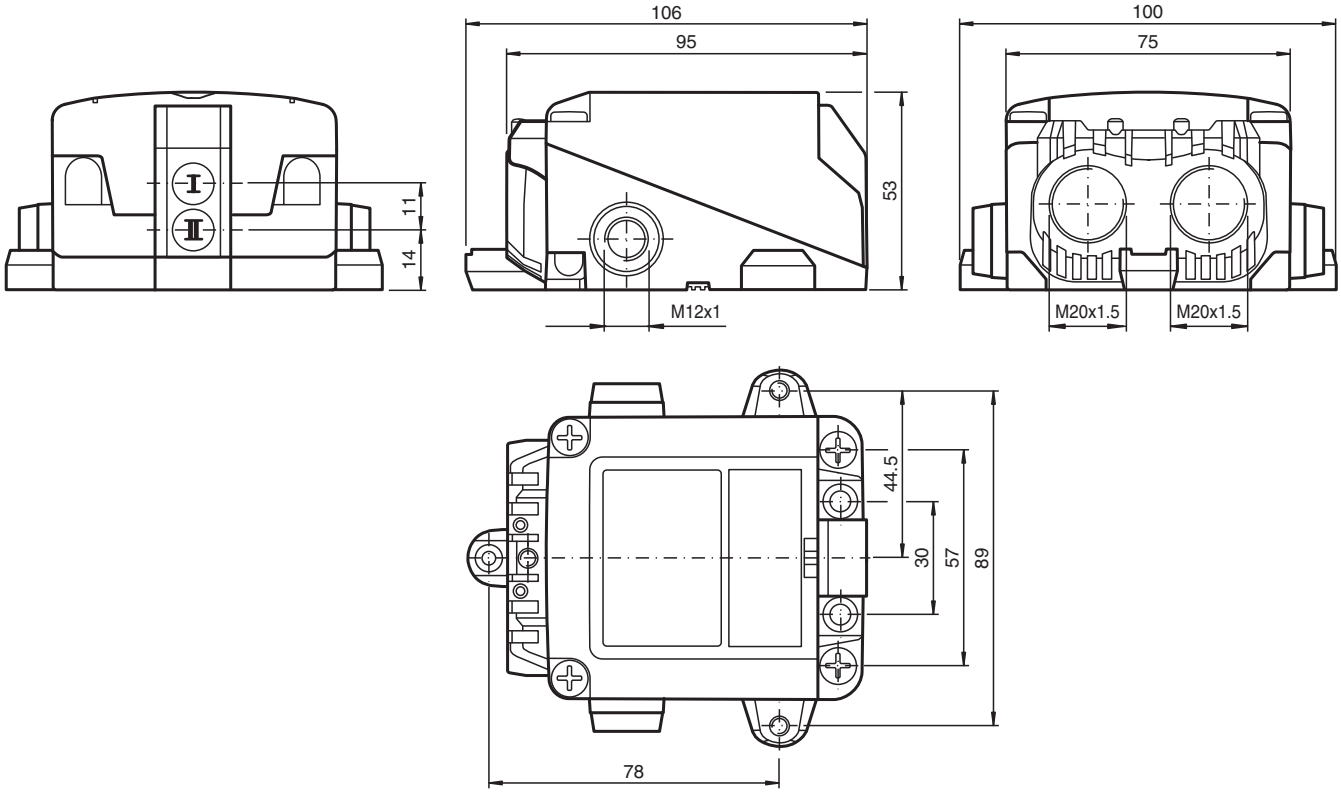

Données techniques

Caractéristiques générales		
Fonction de commutation		2 x normalement fermés (NC)
Type de sortie		NAMUR
Portée nominale	s_n	3 mm
Montage		noyable
Portée de travail	s_a	0 ... 2,4 mm Pour une distance de fonctionnement s_{ar} assurée, consultez le manuel de sécurité fonctionnelle.

Date de publication: 2024-09-24 Date d'édition: 2024-09-24 : 235079_fra.pdf

Données techniques

Portée réelle	s_r	2,7 ... 3,3 mm typ.
Elément de commande		Acier inox 1.4305 / AISI 303 8,5 mm x 8,5 mm x 0,5 mm
Facteur de réduction r_{Al}		0,4
Facteur de réduction r_{Cu}		0,4
Facteur de réduction $r_{1.4301}$		0,7
Facteur de réduction r_{St37}		1
Facteur de réduction r_{Ms}		0,5
Type de sortie		2 fils
Valeurs caractéristiques		
Tension assignée d'emploi	U_o	8,2 V (R_i env. 1 kΩ)
Fréquence de commutation	f	0 ... 3 kHz
Course différentielle	H	typ. 5 %
Protection contre l'inversion de polarité		protégé
Protection contre les courts-circuits		oui
Adapté à la technique 2:1		oui , Diode de protection contre l'inversion de polarité pas nécessaire
Consommation en courant		
Cible de mesure non détectée		≥ 3 mA
Cible de mesure détectée		≤ 1 mA
Retard à la disponibilité	t_v	≤ 1,1 ms
Visualisation de l'état de commutation		LED jaune
Visualisation de l'état de l'électrovanne		LED jaune
Valeurs caractéristiques pour la sécurité fonctionnelle		
Niveau d'intégrité de sécurité (SIL)		SIL 2
$MTTF_d$		1730 a
Durée de mission (T_M)		20 a
Couverture du diagnostic (DC)		0 %
Circuit vanne		
Tension		max. 32 V CC
Courant		max. 240 mA
Protection contre les courts-circuits		non
Protection contre l'inversion de polarité		oui, lorsque la LED de sortie inversée ne fonctionne plus et qu'il y a davantage de puissance dirigée vers l'électrovanne
conformité de normes et de directives		
Conformité aux normes		
NAMUR		EN 60947-5-6:2000 IEC 60947-5-6:1999
Compatibilité électromagnétique		NE 21:2007
Normes		EN CEI 60947-5-2
Agréments et certificats		
Homologation IECEx		
Niveau de protection d'équipement Ga		IECEx TUR 17.0055X
Niveau de protection d'équipement Gb		IECEx TUR 17.0055X
Niveau de protection d'équipement Mb		IECEx TUR 17.0055X
Certification ATEX		
Niveau de protection d'équipement Ga		TÜV 17 ATEX 8125 X
Niveau de protection d'équipement Gb		TÜV 17 ATEX 8125 X
Niveau de protection d'équipement Gc (ic)		PF13CERT2895 X
Agrément UL		cULus Listed, General Purpose, Class 2 Power Source
Ordinary Location		E87056
Zone à risque d'explosion		E501628
Control Drawing		116-0455
agrément CCC		
Zone à risque d'explosion		2020322315002305

Date de publication: 2024-09-24 Date d'édition: 2024-09-24 : 235079_fra.pdf

Données techniques

Homologation KCC		
Zone à risque d'explosion		23-AV4BO-0113X
Conditions environnantes		
Température ambiante		-40 ... 100 °C (-40 ... 212 °F)
Température de stockage		-40 ... 100 °C (-40 ... 212 °F)
Caractéristiques mécaniques		
Type de raccordement		Bornes à vis
Raccordement (côté système)		Serrage de vis, couple min. 0,5 Nm Longueur de dénudage : 7 mm , Passe-câbles à vis M20 x 1,5 , longueur de filetage utilisable 13,5 mm , profondeur de vis max. 13,5 mm
Section des fils (côté système)		rigide: 0,14 ... 2,5 mm² flexible: 0,14 ... 1,5 mm² flexible avec manchon de bout: 0,25 ... 1,5 mm²
Raccordement (côté vanne)		Connecteur M12 x 1, 4 pôles
Section des fils (côté vanne)		comme section des fils (côté système)
Matériau du boîtier		polycarbonate robuste et transparent (PC) optimisé pour un usage extérieur
partie inférieure du boîtier		PC
Degré de protection		IP66 / IP67 / IP69
Couple de serrage des vis de fixation		4 Nm ... 5 Nm
Couple de serrage des vis de boîtier		≤ 2 Nm
Couple de serrage des vis du couvercle		1,5 Nm
Presse-étoupe de vis de fixation		M20 x 1,5 ; max. 7 Nm
Couple de serrage du bouchon d'arrêt		1 Nm
Dimensions		
Hauteur		53 mm
Largeur		100 mm
Longueur		106 mm
Remarque		désactivation LED
Informations générales		
utilisation en zone à risque d'explosion		voir mode d'emploi

Connexion

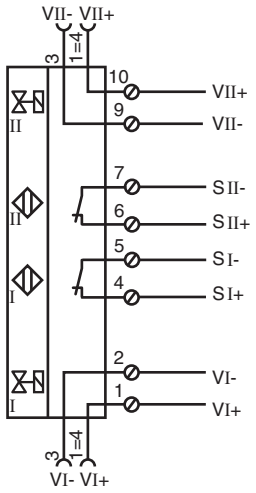

Date de publication: 2024-09-24 Date d'édition: 2024-09-24 : 235079_fra.pdf

Informations supplémentaires

Arrêt LED
Lors de la connexion du/des circuit(s) de soupapes, l'affichage de l'état des soupapes est hors de fonction, c'est-à-dire que des soupapes à faible consommation d'énergie peuvent être raccordées.

Date de publication: 2024-09-24 Date d'édition: 2024-09-24 : 235079_fra.pdf