Bride de montage

MONAD-M08-1,25-M10-1,5/36

- Pour les détecteurs de vibrations VIM3* / VIM6* avec filetage externe
- Robuste grâce à l'acier inoxydable 1.4404 / AISI 316L (V4A)
- Filetage pour une installation simple

Bride de montage pour détecteurs de vibrations VIM3*/VIM6*, filetage interne M8 x 1,25 x 10, filetage externe M10 x 1,5, profondeur de vis 18

Dimensions

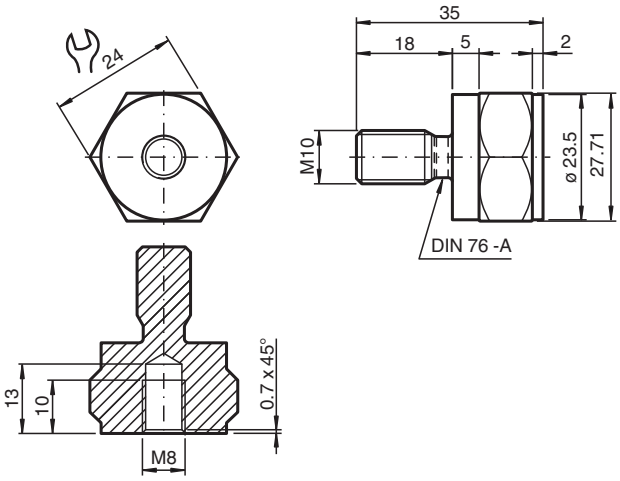

Données techniques

Caractéristiques générales		
Eléments adaptés		Détecteurs de vibrations VIM3* Détecteurs de vibrations VIM6*
Caractéristiques mécaniques		
Filetage externe		pour montage machine
Type de filetage		métrique
Taille du filetage		M10 x 1,5
Profondeur de vis		18 mm
Filetage interne		pour montage détecteur
Type de filetage		métrique
Taille du filetage		M8 x 1,25
Longueur du filetage		10 mm
Longueur	L	35 mm
Diamètre		27,71 mm
Matérial		Acier inox 1.4404 / AISI 316L
Masse		69 g

Date de publication: 2022-11-21 Date d'édition: 2022-11-21 : 70146784_fra.pdf