Raccord coude écrou tournant à sertir pour système multicouche XR
Multi-empreintes RFz, U, TH et H



NF 545

DESCRIPTION

- Les raccords multicouche XR sont à sertir **exclusivement** sur les tubes multicouche XR.
- Gamme du Ø 16 au 32 mm.
- Multi-empreintes : RFz, U, TH et H
- Fenêtres de contrôle sur la bague en plastique blanc pour visualiser la bonne insertion du tube
- Double joint torique pour une excellente protection contre les fuites

CLASSES D'APPLICATION

- Classe 2 : 10 bar – Alimentation en eau chaude sanitaire (et en eau froide sanitaire 20 °C /10 bar)
- Classe 4 : 10 bar – Radiateurs basse température, chauffage par le sol
- Classe 5 : 6 bar – Radiateurs haute température
- Classe « Eau glacée » : 10 bar - Pour installation de conditionnement d'air et de rafraîchissement dont la température minimale est de 5 °C

CARACTERISTIQUES TECHNIQUES

Nomenclature produit :

- Corps : laiton CW617N (taux de plomb < 2,2 %)
- Douille de sertissage : inox AISI 304
- Double joint torique d'étanchéité : EPDM

MISE EN ŒUVRE

INFORMATION

L'utilisation de filasse ou autre type « polyamide » pour réaliser l'étanchéité des raccords est proscrite, les contraintes suscitées au moment du serrage pouvant générer des tensions à l'origine d'une rupture mécanique ultérieure. Nous recommandons l'usage de pâtes ou de produits d'étanchéité liquide.
Le sertissage doit être impérativement réalisé par un outillage électrique et hydraulique à l'exclusion de toute pince manuelle au couple de serrage approximatif.
Les outillages préconisés : sertisseuse PINPFL, PINMR et PINK2.

ETAPES DE MISE EN ŒUVRE



Découpe du tube
Couper le tube au moyen d'une pince PINCT ou PINCOU afin d'obtenir une coupe franche, propre et perpendiculaire à l'axe de celui-ci.

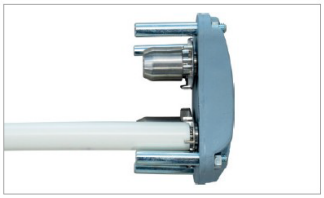

Préparation du tube
Ebavurer le tube grâce à notre outil de calibrage et chanfrein MCCAL32.
Le bord doit être propre et débarrassé de tout résidu.



Insertion du tube
Introduire le tube dans le raccord en s'assurant que le tube est correctement inséré.

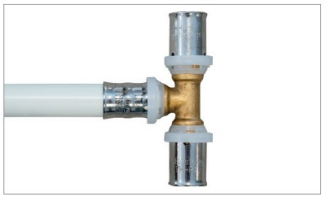

Contrôle visuel
Vérifier la bonne insertion du tube à l'aide des fenêtres de contrôle sur la bague blanche du raccord.
En aucun cas, on utilisera de graisse ou autre corps pour faciliter l'introduction du raccord dans le tube.

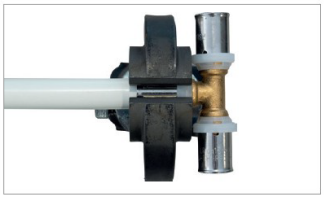

Sertissage
Positionner la mâchoire de serrage sur la douille en acier tout en englobant la bague en plastique blanche (empreinte TH), puis enclencher l'appareil.
Dégager la mâchoire en appuyant simultanément sur les deux mors.

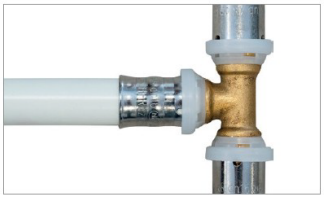

Résultat
Le raccord est serti.

MISE EN ŒUVRE (suite)

FIXATION - SUPPORTS

- Respecter un écartement maximal qui est fonction du diamètre nominal du tube
- Les colliers assurent le « supportage » du réseau de canalisations, et prennent en compte les effets de la dilatation linéaire du tube multicouche.
- Ces colliers se répartissent en points fixes et points coulissants, lesquels permettent le mouvement axial du tube.
- Sur des longs tronçons de canalisation, prévoir un point fixe en leur milieu afin de répartir la dilatation de part et d'autre.

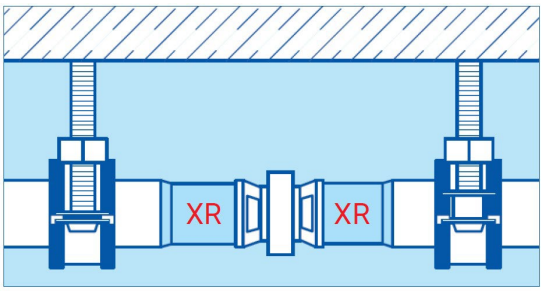

Diamètre du tube (mm)	Distance maxi. entre points fixes (cm)
16 x 2,0	120
20 x 2,0	120
26 x 3,0	150
32 x 3,0	200

⚠ Ne pas installer les points fixes sur un raccord serti, afin d'éviter de solliciter mécaniquement les zones sensibles et de préserver l'étanchéité du système.

CODES ET DIMENSIONS

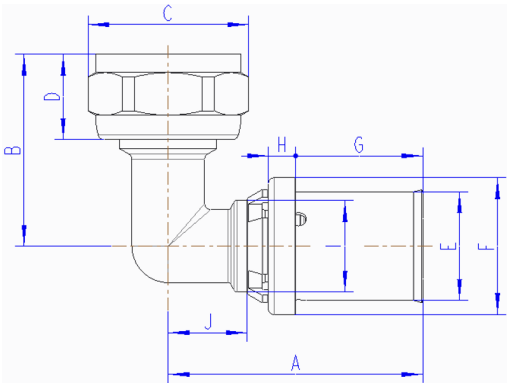

Code	Ø ext. tube (mm)	Ø raccord	A (mm)	B (mm)	C (mm)	D (mm)	E (mm)	F (mm)	G (mm)	H (mm)	I (mm)	J (mm)
XRCE216	16	F 1/2"	42	31,5	27	16	17,8	22,5	21	4,5	15	13
XRCE416		F 3/4"	47	32	32,5	15,5	17,8	22,5	21	4,5	16	18
XRCE220	20	F 1/2"	45	34,5	27	16	21,8	26,5	21	4,5	18	16
XRCE420		F 3/4"	47,5	34	32,5	15,5	21,8	26,5	21	4,5	18	18,5
XRCE1026	26	F 1"	61	40.5	39.5	18	28.5	32.5	26.5	4.5	23	25