NORLYS KOSTER DOUBLE HEAD 1195

AC 220-240V 50-60Hz | IP 65 | IK 10 | LED | DALI2

Koster double head
1195XX0009
06.05.2026 v.09.19
www.norlys.fr



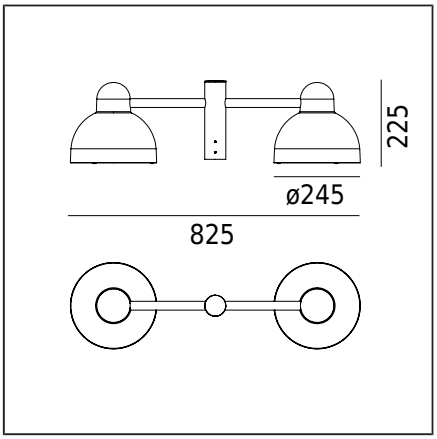

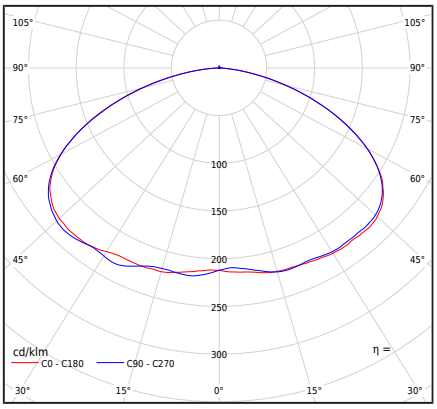

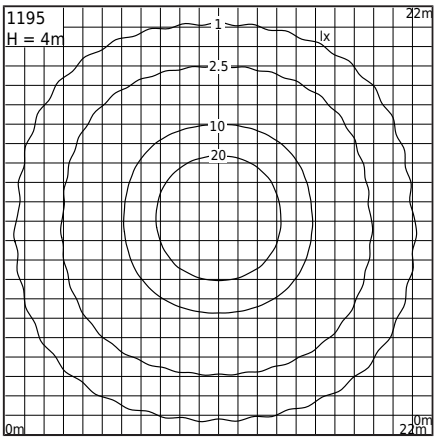

Type de luminaire

Type de luminaire	Luminaire sur poteau. Tête de mât
Répartition photométrique	Lentille de Ledil type VSM (type IESNA V).
Caractéristiques du luminaire	Luminaire monté en haut, conçu pour être monté sur un poteau d'éclairage avec un arbre de montage de Ø60mm.

Informations générales

Matériaux	Fonte d'aluminium et peinture par poudrage. Diffuseur - polycarbonate transparent avec structure, stabilisé aux UV.
Instructions de montage	Montage du luminaire : luminaire adapté à un poteau ø60mm, profondeur 80mm.
Connecteur	Câble H05VV-F 2G1, 3,7 m de long, pour la connexion à l'intérieur du poteau d'éclairage (dans une boîte d'installation électrique correctement sélectionnée).
Type de source lumineuse	Module LED, alimentation électronique Source lumineuse remplaçable (LED uniquement) par un professionnel.
Contrôle de l'éclairage	Contrôle de lumière du système : programme extérieur DALI complet. L'alimentation est programmée pour le courant maximal autorisé. Programmation des autres paramètres après contact avec le Département des Ventes Norlys.
Poids du luminaire net / brut	6,38kg / 6,92kg
Dimensions du carton [cm]	87cm x 29cm x 27cm
Dimensions du luminaire [cm]	82,5cm x 24,5cm x 22,5cm
Côté du luminaire	0,2m²

Données techniques

4 modules LED	Oui
Alimentation ou Driver	Oui
Le feeder durabilité	100000h
Contrôle externe	DALI2 / NightDim (XI FP NLD) (Manuel de l'utilisateur)
Puissance racordée de la source lumineuse	32W
Puissance racordée du luminaire	37W
Flux lumineux de la source lumineuse	5200lm
Flux lumineux du luminaire	3654lm
Efficacité lumineuse du luminaire	98,8lm/W
ULOR	0%
Température de couleur	3000K
Cohérence chromatique	SDCM5
CRI	70
L90B10 [wg LM-80]	>100 000h
Menace photobiologique LED	RG0 ou RG1
Facteur de puissance du luminaire	PF>0.98
Température de référence	+25°C
Plage de temp. de fonctionnement ambiante	-20...+45°C

Ce produit contient des sources lumineuses de classe d'efficacité énergétique D / EPREL

Optionnellement, le luminaire est également disponible :
- Pour une couleur LED 2200K/2700K.
- Pour une valeur de flux lumineux différente.
- Pour une couleur différente du luminaire (selon la palette de couleurs RAL).

Conditions de vente et autres informations après contact avec le service commercial de Norlys.

Courant d'appel	30A / 295µs
Évaluation BUG	B2-U2-G1

Pièces détachées

06710000	Abat-jour - kit de service
0911730000	Kit électrique

NORLYS S.A.R.L
Centre Hermès - Bt 6
Parc Tertiaire de Valg ora
83160 La Valette du Var
FRANCE
+33 04 94 08 14 00
info@norlys.fr

TÜVRheinland CERTIFIED — Management System ISO 9001:2015 IATF 16949:2016 — www.tuv.com ID 9108651873

PCC Cert CERTIFICATE ISO 14001

RoHS 2011/65/UE

Avant le montage, lisez les instructions jointes au luminaire. L'installation et les travaux de maintenance doivent être effectués par une personne ayant les autorisations et qualifications appropriées, conformément aux réglementations en vigueur. La condensation pouvant se produire dans les luminaires est un phénomène naturel et n'affecte pas la qualité du luminaire.

KOSTER DOUBLE HEAD 1195

Fichiers à télécharger

Fichiers photométriques format LTD	Fichiers photométriques format IES
Manuel	

Index

Index	Couleur	RAL
1195AL	ALUMINIUM	9006
1195GR	GRAPHITE	7016

Autres couleurs selon le nuancier "Colors Template" - disponibles sur commande, après accord avec le service commercial de Norlys.

NORLYS S.A.R.L
Centre Hermès - Bt 6
Parc Tertiaire de Valg ora
83160 La Valette du Var
FRANCE
+33 04 94 08 14 00
info@norlys.fr

Avant le montage, lisez les instructions jointes au luminaire. L'installation et les travaux de maintenance doivent être effectués par une personne ayant les autorisations et qualifications appropriées, conformément aux réglementations en vigueur. La condensation pouvant se produire dans les luminaires est un phénomène naturel et n'affecte pas la qualité du luminaire.