NORLYS ASKER 1338

Asker 1338XX0009
06.05.2026 v.09.14
www.norlys.fr



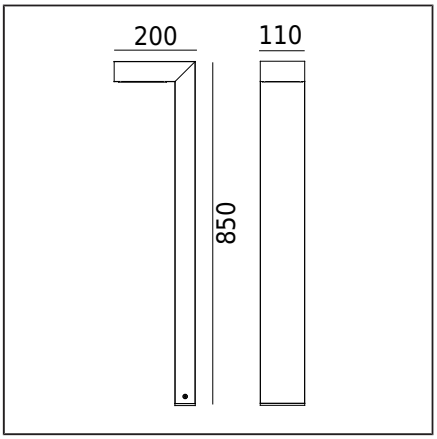

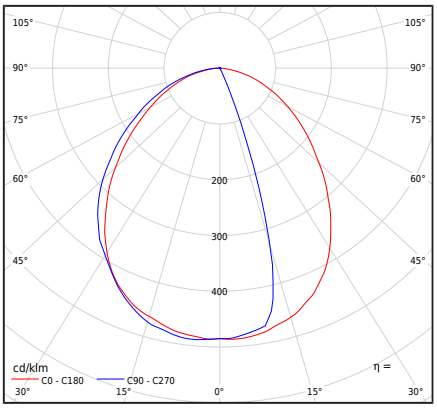

Type de luminaire

Type de luminaire	Luminaire de poteau.
Répartition photométrique	Lumière hémisphérique diffuse dirigée vers le bas.
Caractéristiques du luminaire	Luminaire au design contemporain. Pour l'éclairage des espaces privés et autres concepts architecturaux.

Informations générales

Matériaux	Fonte d'aluminium et peinture par poudrage. Diffuseur - polycarbonate transparent avec structure, stabilisé aux UV. Joint en silicone. Presse-étoupe d'étanchéité en EPDM.
Instructions de montage	Montage du luminaire : 4 trous ø8 mm, entraxe 18x50 mm. Selon les instructions de montage jointes. D'autres accessoires doivent être achetés séparément.
Connecteur	Bornes de connexion : max 3x4mm² Possibilité de connecter le luminaire en boucles de max. 3x4mm² Câble rond isolé d'un diamètre de : ø4...8mm ; ø8...12mm ou ø10...13,6mm.
Type de source lumineuse	Module LED AC intégré, détecteur de mouvement PIR Source lumineuse remplaçable (LED uniquement) par un professionnel.
Contrôle de l'éclairage	Luminaire équipé d'un détecteur de mouvement PIR, avec un interrupteur crépusculaire et maintien du mouvement/et temporisation. Programmé pour : portée maximale de fonctionnement, temps d'éclairage 1 minute, crépuscule 10lux.
Poids du luminaire net / brut	4,11kg / 4,84kg
Dimensions du carton [cm]	88cm x 23cm x 13cm
Dimensions du luminaire [cm]	85cm x 20cm x 11cm

Données techniques

Module LED	Oui
Contrôle externe	Détecteur de mouvements PIR ESYLUX MD-C 360I/6 mini (Manuel de l'utilisateur)
Puissance racordée de la source lumineuse	9,5W
Puissance racordée du luminaire	9,7W
Flux lumineux de la source lumineuse	1080lm
Flux lumineux du luminaire	585lm
Efficacité lumineuse du luminaire	60,3lm/W
ULOR	0%
Température de couleur	3000K
Cohérence chromatique	SDCM3
CRI	80
Facteur de puissance du luminaire	PF 0,9
Température de référence	+25°C
Plage de temp. de fonctionnement ambiante	-20...+45°C

Ce produit contient une source lumineuse de classe d'efficacité énergétique E / EPREL

En option, le luminaire est également disponible :
- Version : variation de phase
- Pour LED couleur 2700K [1/1]
- Pour une couleur différente du luminaire (selon la palette de couleurs RAL)
- Pour une hauteur différente du luminaire
- La possibilité de programmer le détecteur de mouvement selon d'autres paramètres

Conditions de vente et autres informations, après contact avec le Département des Ventes de Norlys.

Courant d'appel	2,98A / 34,07µs
Évaluation BUG	B0-U1-G0

Accessoires Vendu séparément

1907ZX0009	Ancre à bétonner
1908GA0009	Ancrage au sol
3090GA0009	Adaptateur de montage
1909GA0010	Adaptateur pour fondation en béton
3081XX0009	Adaptateur de montage

NORLYS S.A.R.L
Centre Hermès - Bt 6
Parc Tertiaire de Valgora
83160 La Valette du Var
FRANCE
+33 04 94 08 14 00
info@norlys.fr

TÜVRheinland CERTIFIED
Management System ISO 9001:2015 IATF 16949:2016
www.tuv.com ID 9108651873

PCC Cert CERTIFICATE ISO 14001

RoHS 2011/65/UE

Avant l'assemblage, lisez les instructions jointes au luminaire. Les travaux d'installation et de service sont effectués par une personne ayant les autorisations et qualifications appropriées, conformément aux réglementations en vigueur. En raison du développement dynamique de la technologie d'éclairage, nous fournissons des informations supplémentaires sur demande. La condensation qui peut se produire dans les luminaires est un phénomène naturel et n'affecte pas la qualité du luminaire.

ASKER 1338



Pièces détachées

ZS PIR 0913380000	Kit de service
ZS1338zx0009	Kit de service

Fichiers à télécharger

Fichiers photométriques format LTD	Fichiers photométriques format IES
Manuel	BIM Revit
BIM ArchiCAD	

Index

Index	Couleur	RAL
1338AL	ALUMINIUM	9006
1338GR	GRAPHITE	7016
1338SV	NOIR	9005

Autres couleurs selon le nuancier "Colors Template" - disponibles sur commande, après accord avec le service commercial de Norlys.

NORLYS S.A.R.L
Centre Hermès - Bt 6
Parc Tertiaire de Valg ora
83160 La Valette du Var
FRANCE
+33 04 94 08 14 00
info@norlys.fr

TÜVRheinland CERTIFIED
Management System ISO 9001:2015 IATF 16949:2016
www.tuv.com ID 9108651873
PCC Cert CERTIFICATE ISO 14001
RoHS 2011/65/UE

Avant l'assemblage, lisez les instructions jointes au luminaire. Les travaux d'installation et de service sont effectués par une personne ayant les autorisations et qualifications appropriées, conformément aux réglementations en vigueur. En raison du développement dynamique de la technologie d'éclairage, nous fournissons des informations supplémentaires sur demande. La condensation qui peut se produire dans les luminaires est un phénomène naturel et n'affecte pas la qualité du luminaire.