NORLYS KOSTER PRO 1825

AC 220-240V 50-60Hz | IP 65 | IK 10 | LED | DALI2

Koster pro
1825XX0010
06.05.2026 v.10.7
www.norlys.fr



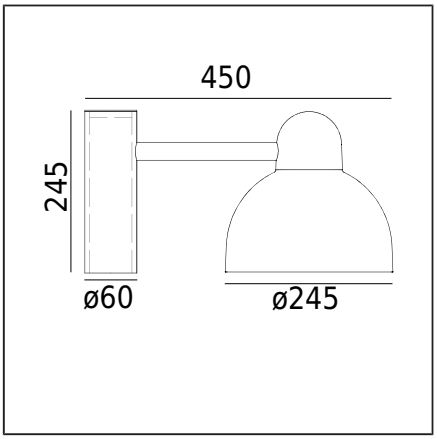

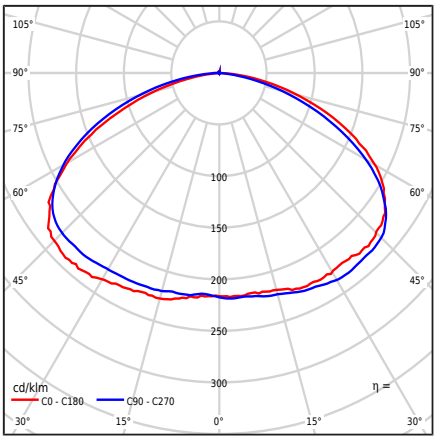

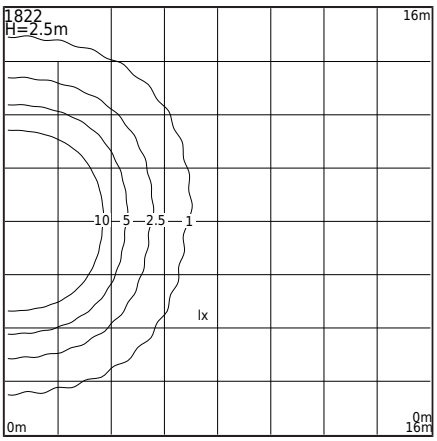

Type de luminaire

Type de luminaire	Luminaire sur poteau. Tête de mât
Répartition photométrique	Lentille de Ledil type VSM (type IESNA V).
Caractéristiques du luminaire	Luminaire sur un bras droit conçu pour être monté sur un poteau d'éclairage avec un axe de montage de Ø60 mm. Répartition lumineuse large et uniforme.

Informations générales

Matériaux	Fonte d'aluminium et peinture par poudrage. Diffuseur - polycarbonate transparent avec structure, stabilisé aux UV.
Instructions de montage	Fixation du luminaire : luminaire adapté à un poteau de ø60mm, profondeur 80mm. Les autres accessoires doivent être commandés séparément.
Connecteur	Câble H05VV-F 5G1 de 3,7 m de long pour le raccordement à l'intérieur du poteau d'éclairage (dans un boîtier d'installation électrique approprié).
Type de source lumineuse	Module LED, alimentation électronique Source lumineuse remplaçable (LED uniquement) par un professionnel.
Contrôle de l'éclairage	Contrôle de lumière du système : programme extérieur DALI complet. L'alimentation est programmée pour le courant maximal autorisé. Programmation des autres paramètres après contact avec le Département des Ventes Norlys.
Poids du luminaire net / brut	2,86kg / 3,74kg
Dimensions du carton [cm]	43,5cm x 29cm x 24cm
Dimensions du luminaire [cm]	45cm x 24,5cm x 24,5cm
Côté du luminaire	0,045m^2

Données techniques

Module LED	Oui
Alimentation ou Driver	Oui
Le feeder durabilité	100000h
Contrôle externe	DALI2 / NightDim (XI FP NLD) (Manuel de l'utilisateur)
Puissance racordée de la source lumineuse	15,4W
Puissance racordée du luminaire	18,1W
Flux lumineux de la source lumineuse	2801lm
Flux lumineux du luminaire	1878lm
Efficacité lumineuse du luminaire	103,8lm/W
ULOR	0%
Température de couleur	3000K
Cohérence chromatique	SDCM5
CRI	70
L90B10 [wg LM-80]	>100 000h
Menace photobiologique LED	RG0 ou RG1
Facteur de puissance du luminaire	PF>0.98
Température de référence	+25°C
Plage de temp. de fonctionnement ambiante	-20...+45°C

Ce produit contient une source lumineuse de classe d'efficacité énergétique D / EPREL

Optionnellement, le luminaire est également disponible :
- pour une couleur LED 2200K/2700K.
- pour une autre valeur de flux lumineux.
- pour une autre couleur de luminaire (selon la palette de couleurs RAL).

Les conditions de vente et autres informations peuvent être discutées avec le Département Commercial de la société Norlys.
Luminaire monté sur un bras droit, conçu pour être installé sur un poteau d'éclairage avec un raccord de montage Ø60mm.
Large diffusion uniforme de la lumière.

Évaluation BUG	B1-U1-G1

NORLYS S.A.R.L
Centre Hermès - Bt 6
Parc Tertiaire de Valg ora
83160 La Valette du Var
FRANCE
+33 04 94 08 14 00
info@norlys.fr

TÜVRheinland CERTIFIED — Management System ISO 9001:2015 IATF 16949:2016 — www.tuv.com ID 9108651873

PCC Cert CERTIFICATE ISO 14001

RoHS 2011/65/UE

Avant de commencer le montage, veuillez lire le manuel joint à l'appareil. En raison du développement dynamique de la technologie d'éclairage, des informations supplémentaires sont fournies sur demande du client. La condensation, qui peut se produire dans les appareils, est un phénomène naturel et n'affecte pas la qualité de l'appareil.

Pièces détachées

911730000	Kit électrique
ZS1825zx0010	Kit de service

Fichiers à télécharger

Fichiers photométriques format LTD	Fichiers photométriques format IES
Manuel	

Index

Index	Couleur	RAL
1825AL	ALUMINIUM	9006
1825GR	GRAPHITE	7016

Autres couleurs selon le nuancier "Colors Template" - disponibles sur commande, après accord avec le service commercial de Norlys.

NORLYS S.A.R.L
Centre Hermès - Bt 6
Parc Tertiaire de Valg ora
83160 La Valette du Var
FRANCE
+33 04 94 08 14 00
info@norlys.fr

Management System ISO 9001:2015 IATF 16949:2016
www.tuv.com ID 9108651873

CERTIFICATE ISO 14001

RoHS 2011/65/UE

Avant de commencer le montage, veuillez lire le manuel joint à l'appareil. En raison du développement dynamique de la technologie d'éclairage, des informations supplémentaires sont fournies sur demande du client. La condensation, qui peut se produire dans les appareils, est un phénomène naturel et n'affecte pas la qualité de l'appareil.