NORLYS KARLSTAD 2032

AC 220-240V 50-60Hz | IP 55 | E27

Karlstad
2032XX0309
06.05.2026 v.09.13
www.norlys.fr



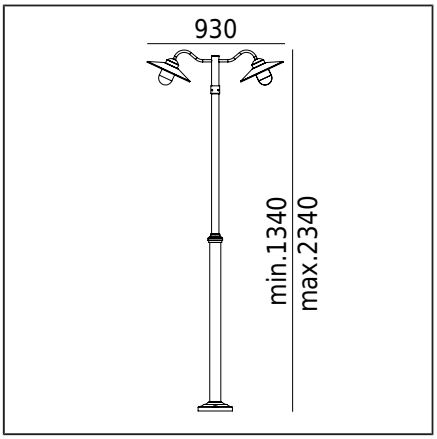

Type de luminaire

Type de luminaire	Luminaire sur poteau. Tête de mât
Répartition photométrique	Lumière découverte, partiellement couverte par le haut.
Caractéristiques du luminaire	Luminaire au design scandinave monté sur un poteau à hauteur réglable 1650... 2540mm Pour l'éclairage de jardins, parcs, et autres concepts architecturaux.

Informations générales

Matériaux	Acier galvanisé à chaud. Acier revêtu de peinture par poudrage. Diffuseur - polycarbonate transparent, stabilisé aux UV. Presse-étoupe d'étanchéité en EPDM.
Instructions de montage	Montage du luminaire : 3 trous ø10,5mm sur un diamètre de ø207mm tous les 120° La composition de l'ensemble : art. 2030 - tête art. 3011 - poteau (pour les versions BL et WH) art. 3009 - poteau (pour la version GA) D'autres accessoires doivent être commandés séparément.
Connecteur	Bornes de connexion : max 2x2,5mm² Possibilité de connecter le luminaire en boucles max 2x2,5mm² Câble isolé rond d'un diamètre de ø6...12,5mm
Type de source lumineuse	Lampe E27 Source lumineuse remplaçable par un utilisateur final.

Données techniques

Lampes E27	Oui
Puissance racordée de la source lumineuse	LED max 2x 9W
Puissance racordée du luminaire	LED max 2x 9W
Température de référence	+25°C
Plage de temp. de fonctionnement ambiante	-20...+45°C

Accessoires Vendu séparément

406ZX0009	Ancrage au sol
405ZX0009	Ancre à bétonner

Sources lumineuses recommandées

Osram LED Parathom Classic E27	Philips Master LEDbulb / Ledbulb Classic E27

Pièces détachées

06240003	Abat-jour - kit de service

Fichiers à télécharger

Manuel

Index

Index	Couleur	RAL
2032GA	GALVANISATION À CHAUD	-
2032SV	NOIR	9005

Autres couleurs selon le nuancier "Colors Template" - disponibles sur commande, après accord avec le service commercial de Norlys.

NORLYS S.A.R.L
Centre Hermès - Bt 6
Parc Tertiaire de Valg ora
83160 La Valette du Var
FRANCE
+33 04 94 08 14 00
info@norlys.fr

TÜVRheinland CERTIFIED Management System ISO 9001:2015 IATF 16949:2016 www.tuv.com ID 9108651873

PCC cert CERTIFICATE ISO 14001

RoHS 2011/65/UE

Avant l'installation, lisez les instructions jointes au luminaire. En raison du développement dynamique de la technologie d'éclairage, nous fournissons des informations supplémentaires à la demande du client. Informations sur les sources lumineuses recommandées basées sur les données des fabricants. Nous ne sommes pas responsables de l'exhaustivité et de la validité de l'offre, nous nous référons donc aux informations techniques actuelles des fabricants de sources lumineuses. La condensation, qui peut se produire dans les luminaires, est un phénomène naturel et ne détériore pas la qualité du luminaire.