NORLYS KARLSTAD 2033

AC 220-240V 50-60Hz | IP 55 | E27

Karlstad
2033XX0309
06.05.2026 v.09.16
www.norlys.fr



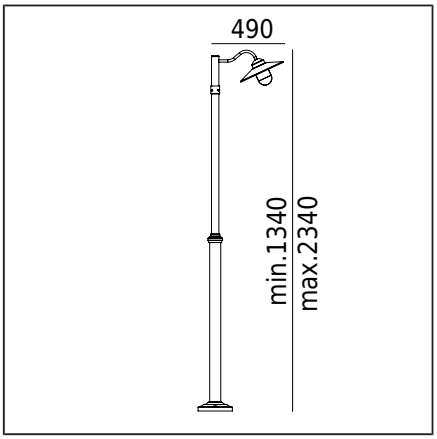

Type de luminaire

Type de luminaire	Luminaire sur poteau. Tête de mât
Répartition photométrique	Lumière découverte, partiellement couverte par le haut.
Caractéristiques du luminaire	Un luminaire au design scandinave, monté sur un poteau d'éclairage télescopique avec une hauteur réglable de 1650...2540 mm. Pour l'éclairage des jardins, des parcs et d'autres concepts architecturaux.

Informations générales

Matériaux	Acier galvanisé à chaud. Acier revêtu de peinture par poudrage. Diffuseur - polycarbonate transparent, stabilisé aux UV. Presse-étoupe d'étanchéité en EPDM.
Instructions de montage	Fixation du luminaire: 3 trous ø10,5 mm, sur diamètre ø207 mm à 120°. Composition de l'ensemble : art. 2031 - luminaire art. 3011 - poteau d'éclairage. (Pour les versions BL et WH) art. 3009 - poteau d'éclairage. (Pour la version GA) Les autres accessoires doivent être commandés séparément.
Connecteur	Bornes de connexion : max 2x2,5mm², possibilité de connecter le luminaire en boucle max 2x2,5mm². Câble dans une gaine ronde avec un diamètre de ø6...12,5mm.
Type de source lumineuse	Lampe E27 Source lumineuse remplaçable par un utilisateur final.

Données techniques

Lampe E27	Oui
Puissance racordée de la source lumineuse	LED max 9W
Puissance racordée du luminaire	LED max 9W
Température de référence	+25°C
Plage de temp. de fonctionnement ambiante	-20...+45°C

Accessoires Vendu séparément

406ZX0009	Ancrage au sol
405ZX0009	Ancre à bétonner

Sources lumineuses recommandées

Osram LED Parathom Classic E27 — Philips Master LEDbulb / Ledbulb Classic E27

Pièces détachées

06240003	Abat-jour - kit de service

Fichiers à télécharger

Manuel

Index

Index	Couleur	RAL
2033GA	GALVANISATION À CHAUD	-
2033SV	NOIR	9005

Autres couleurs selon le nuancier "Colors Template" - disponibles sur commande, après accord avec le service commercial de Norlys.

NORLYS S.A.R.L
Centre Hermès - Bt 6
Parc Tertiaire de Valg ora
83160 La Valette du Var
FRANCE
+33 04 94 08 14 00
info@norlys.fr

TÜVRheinland CERTIFIED — Management System ISO 9001:2015 IATF 16949:2016 — www.tuv.com ID 9108651873

PCC Cert CERTIFICATE ISO 14001

RoHS 2011/65/UE

Avant de commencer l'assemblage, familiarisez-vous avec les instructions jointes à la lampe. En raison du développement dynamique de la technologie d'éclairage, nous fournissons des informations supplémentaires à la demande du client. Les informations sur les sources de lumière recommandées sont basées sur les données des fabricants. Nous ne sommes pas responsables de l'exhaustivité et de la validité de l'offre, c'est pourquoi nous renvoyons aux informations techniques en vigueur des fabricants de sources lumineuses. La condensation qui peut survenir dans les luminaires est un phénomène naturel et n'affecte pas la qualité du luminaire.