ANCRE À BÉTONNER 205

Ancre à bétonner
205ZX0010
06.05.2026 v.10.28
www.norlys.fr



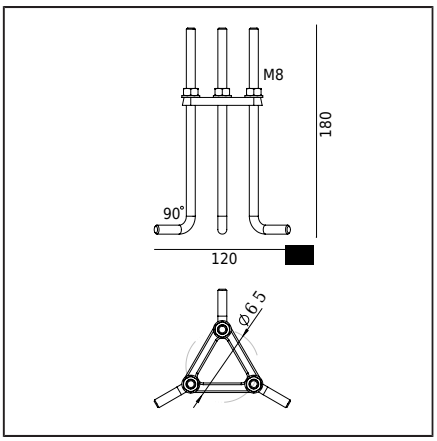

Type d'accessoire

Type d'accessoire	Ancrage au sol. Acrage pour sol meuble
Caractéristiques de l'accessoire	Ancrage de montage pour installation en béton. Il convient aux lampadaires tels que : Halmstad, Stockholm, Alta, Scandinavian wood, Egersund, Egersund Mini, Oppland.

Information générale

Matériaux	Acier galvanisé. Plastique.
Instructions de montage	3 trous ø9mm sur un diamètre de ø65mm tous les 120°.
Dimensions du carton [cm]	10cm x 20cm x 4cm

Luminaires Vendu séparément

3080 Adapter For Bollards	1440 Alta	1443 Alta	1450 Alta
1453 Alta	1456 Alta	1457 Alta	1468 Alta
1475 Alta	1476 Alta	1477 Alta	1479 Alta
1665 Alta	1666 Alta	1669 Alta	1670 Alta
1673 Alta	1674 Alta	1677 Alta	1678 Alta
291 Alta	293 Alta	5021 Alta	1560 Arendal
1565 Arendal	1569 Arendal Big	2201 Astrid	2202 Astrid
2203 Astrid	2205 Astrid	2206 Astrid	2207 Astrid
2208 Astrid	2209 Astrid	2210 Astrid	2212 Astrid
2213 Astrid	2214 Astrid	2219 Astrid	2220 Astrid
2221 Astrid	2225 Astrid	2226 Astrid	2227 Astrid
1290 Egersund Mini	1291 Egersund Mini	2302 Egersund Mini	2303 Egersund Mini
2314 Egersund Mini	2315 Egersund Mini	5117 Egersund Mini	5118 Egersund Mini
6080 Egersund Park	6081 Egersund Park	6082 Egersund Park	6083 Egersund Park
6090 Egersund Park	6091 Egersund Park	6092 Egersund Park	6093 Egersund Park
2304 Egersund Wood	2305 Egersund Wood	2308 Egersund Wood	2309 Egersund Wood
2316 Egersund Wood	2317 Egersund Wood	2320 Egersund Wood	2321 Egersund Wood
2147 Frigga	2148 Frigga	2150 Frigga	2151 Frigga
2152 Frigga	2153 Frigga	2154 Frigga	2155 Frigga
1346 Halmstad	1347 Halmstad	1350 Halmstad	1353 Halmstad
1356 Halmstad	1400 Halmstad	1403 Halmstad	1407 Halmstad
1409 Halmstad	1410 Halmstad	1413 Halmstad	1417 Halmstad
1419 Halmstad	1482 Halmstad	1483 Halmstad	1488 Halmstad
1489 Halmstad	210 Halmstad	212 Halmstad	295 Halmstad
296 Halmstad	5022 Halmstad	5180 Kisa	5181 Kisa
5182 Kisa	5183 Kisa	5184 Kisa	5185 Kisa
5186 Kisa	5187 Kisa	1380 Lillesand	1382 Lillesand
1383 Lillesand	1384 Lillesand	2330 Lillesand	2331 Lillesand
2342 Lillesand	2343 Lillesand	1321 Oppland	1324 Oppland
1325 Oppland	5123 Oppland	1260 Stockholm	1265 Stockholm
1269 Stockholm	1420 Stockholm	1423 Stockholm	1426 Stockholm
1429 Stockholm	1430 Stockholm	1433 Stockholm	1436 Stockholm
1439 Stockholm	1464 Stockholm	1469 Stockholm	1606 Stockholm
1607 Stockholm	1610 Stockholm	1613 Stockholm	1616 Stockholm
288 Stockholm	289 Stockholm	297 Stockholm	298 Stockholm
299 Stockholm	5023 Stockholm		

Fichiers à télécharger

Manuel

NORLYS S.A.R.L
Centre Hermès - Bt 6
Parc Tertiaire de Valg ora
83160 La Valette du Var
FRANCE
+33 04 94 08 14 00
info@norlys.fr

Management System ISO 9001:2015 IATF 16949:2016
TÜVRheinland CERTIFIED
www.tuv.com ID 9108651873
PCC Cert CERTIFICATE ISO 14001
RoHS 2011/65/UE

ANCRE À BÉTONNER 205

Index

Index	Couleur	RAL
205	ZINC GALVANISÉ	-

Autres couleurs selon le nuancier "Colors Template" - disponibles sur commande, après accord avec le service commercial de Norlys.

NORLYS S.A.R.L
Centre Hermès - Bt 6
Parc Tertiaire de Valg ora
83160 La Valette du Var
FRANCE
+33 04 94 08 14 00
info@norlys.fr

TÜVRheinland CERTIFIED
Management System
ISO 9001:2015
IATF 16949:2016
www.tuv.com
ID 9108651873
PCC Cert
CERTIFICATE
ISO 14001
RoHS 2011/65/UE