NORLYS HELLVIK 2402

IP 65 | IK 08 | LED | DALI

Hellvik 2402XX0009
06.05.2026 v.09.25
www.norlys.fr

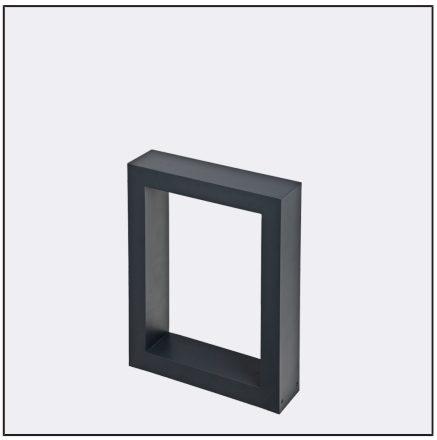

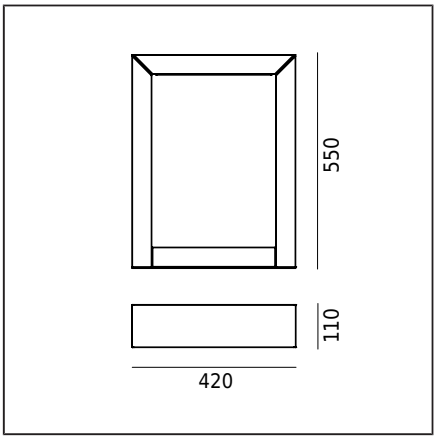

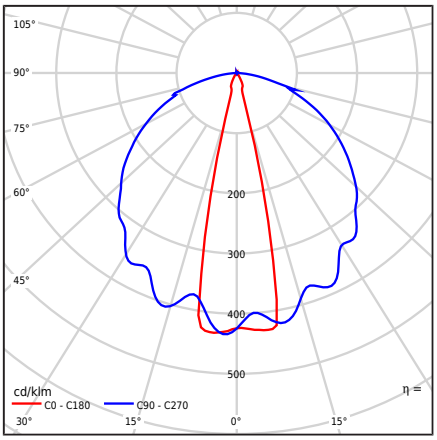

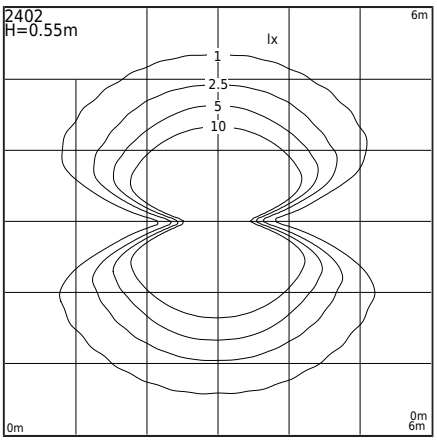

Type de luminaire

Type de luminaire	Luminaire de poteau.
Répartition photométrique	Lumière diffuse, couverte par le haut.
Caractéristiques du luminaire	Luminaire au design contemporain. Pour l'éclairage de jardins, de terrains privés et d'autres applications architecturales.

Informations générales

Matériaux	Fonte d'aluminium et peinture par poudrage. Diffuseur - polycarbonate transparent avec structure, stabilisé aux UV. Joint en silicone.
Instructions de montage	L'ancre à bétonner est incluse. L'installation doit être effectuée selon les instructions jointes. Les autres accessoires doivent être achetés séparément.
Connecteur	Bornes de connexion : max 4x 4 mm², possibilité de connecter un luminaire en boucle max 4x2,5 mm². Gaine de câble ronde avec un diamètre maximum de ø12,5mm.
Type de source lumineuse	Module LED, alimentation électronique DALI Source lumineuse remplaçable (LED uniquement) par un professionnel.
Contrôle de l'éclairage	Contrôle de lumière - système DALI
Poids du luminaire net / brut	7,94kg / 8,66kg
Dimensions du carton [cm]	46cm x 15cm x 57cm
Dimensions du luminaire [cm]	42cm x 11cm x 55cm

Données techniques

Module LED	Oui
Alimentation ou Driver	Oui
Puissance racordée de la source lumineuse	7,5W
Puissance racordée du luminaire	10,1 W
Flux lumineux de la source lumineuse	1344lm
Flux lumineux du luminaire	670lm
Efficacité lumineuse du luminaire	66,3lm/W
Température de couleur	3000K
Cohérence chromatique	SDCM3
CRI	80
Facteur de puissance du luminaire	0,95
Température de référence	+25°C
Plage de temp. de fonctionnement ambiante	-20...+45°C

Ce produit contient une source lumineuse de classe d'efficacité énergétique C / EPREL

L'option de luminaire disponible également :
- pour couleur LED 2700K [1/1]
- pour une autre valeur de flux lumineux
- en version avec dispositif de protection contre les surtensions (SPD)
- pour une autre couleur du luminaire (conformément à la palette de couleurs RAL)
- pour une autre hauteur de luminaire

Les conditions de vente et autres informations après accord avec le Service Commercial de Norlys.

Évaluation BUG	B0-U2-G0

Accessoires Vendu séparément

209GA0009	Ancrage au sol
209GA0S09	Adaptateur pour fondation en béton

Pièces détachées

ZS2402zx0009	Kit de service

Fichiers à télécharger

Fichiers photométriques format LTD	Fichiers photométriques format IES
Manuel	

NORLYS S.A.R.L
Centre Hermès - Bt 6
Parc Tertiaire de Valg ora
83160 La Valette du Var
FRANCE
+33 04 94 08 14 00
info@norlys.fr

TÜVRheinland CERTIFIED — Management System ISO 9001:2015 IATF 16949:2016 — www.tuv.com ID 9108651873

PCC Cert CERTIFICATE ISO 14001

RoHS 2011/65/UE

Avant de commencer le montage, veuillez lire le manuel inclus avec le luminaire. Le montage et les travaux de service doivent être effectués par une personne ayant les autorisations et qualifications appropriées, conformément aux réglementations en vigueur. En raison du développement dynamique de la technologie d'éclairage, des informations supplémentaires sont fournies sur demande du client. La condensation qui peut se produire dans les luminaires est un phénomène naturel et n'affecte pas la qualité du luminaire.

HELLVIK 2402



Index

Index	Couleur	RAL
2402AL	ALUMINIUM	9006
2402GR	GRAPHITE	7016
2402SV	NOIR	9005

Autres couleurs selon le nuancier "Colors Template" - disponibles sur commande, après accord avec le service commercial de Norlys.

NORLYS S.A.R.L
Centre Hermès - Bt 6
Parc Tertiaire de Valgora
83160 La Valette du Var
FRANCE
+33 04 94 08 14 00
info@norlys.fr

TÜVRheinland CERTIFIED
Management System
ISO 9001:2015
IATF 16949:2016
www.tuv.com
ID 9108651873

PCC Cert
CERTIFICATE
ISO 14001

RoHS
2011/65/UE

Avant de commencer le montage, veuillez lire le manuel inclus avec le luminaire. Le montage et les travaux de service doivent être effectués par une personne ayant les autorisations et qualifications appropriées, conformément aux réglementations en vigueur. En raison du développement dynamique de la technologie d'éclairage, des informations supplémentaires sont fournies sur demande du client. La condensation qui peut se produire dans les luminaires est un phénomène naturel et n'affecte pas la qualité du luminaire.