ANCRE À BÉTONNER 307

Ancre à bétonner
307ZX0009
06.05.2026 v.09.7
www.norlys.fr

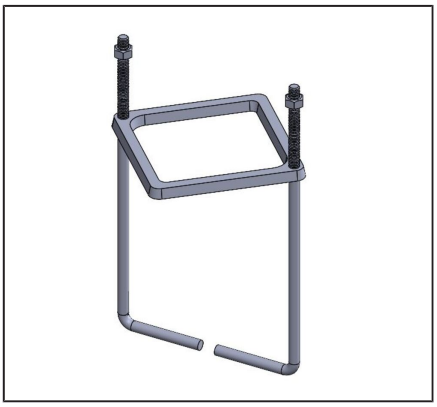

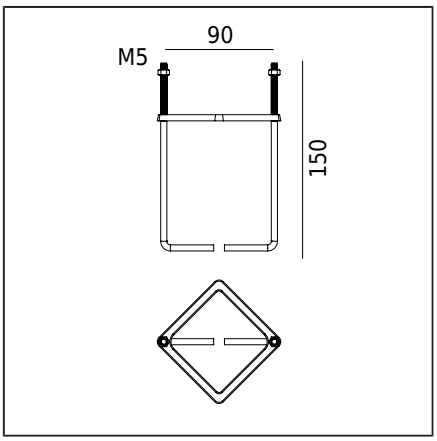

Type d'accessoire

Type d'accessoire	Ancrage au sol. Acrage pour sol meuble
Caractéristiques de l'accessoire	Ancrage de montage pour béton.

Information générale

Matériaux	Acier galvanisé.
Instructions de montage	Selon les instructions de montage jointes au produit. Art. 307ZX0009 est destiné au montage d'appareils d'éclairage des types : Bologne, Chelsea, Côme, Florence, Londres, Londres Big, Modène, Modène Big, Rimini.
Dimensions du carton [cm]	9cm x 3cm x 16cm
Dimensions de l'accessoire [cm]	8cm x 8cm x 15cm

Luminaires Vendu séparément

312 Bologna	313 Bologna	314 Bologna	315 Bologna
956 Chelsea	957 Chelsea	375 Como	805 Firenze
484 London	485 London	494 London	300 Modena
304 Modena	384 Modena Big	250 Rimini	404 Rimini

Fichiers à télécharger

Manuel

Index

Index	Couleur	RAL
307	ZINC GALVANISÉ	-

Autres couleurs selon le nuancier "Colors Template" - disponibles sur commande, après accord avec le service commercial de Norlys.

NORLYS S.A.R.L
Centre Hermès - Bt 6
Parc Tertiaire de Valg ora
83160 La Valette du Var
FRANCE
+33 04 94 08 14 00
info@norlys.fr

Management System ISO 9001:2015 IATF 16949:2016
TÜVRheinland CERTIFIED
www.tuv.com ID 9108651873
PCC Cert CERTIFICATE ISO 14001
RoHS 2011/65/UE