NORLYS SOL 4055

IP 65 | IK 10 | LED | DALI2 | DC

Sol 4055XX0009
13.05.2026 v.09.14
www.norlys.fr

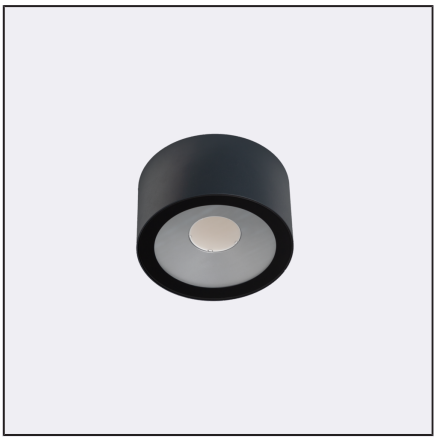

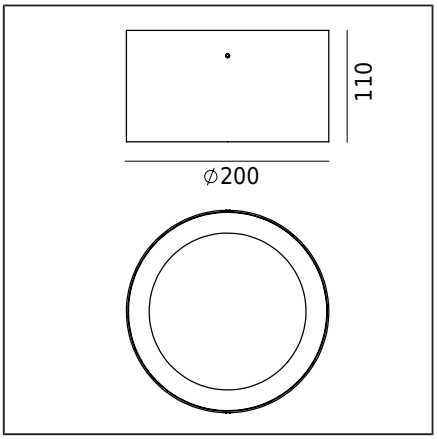

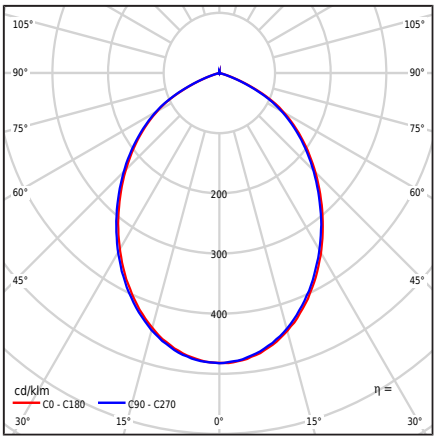

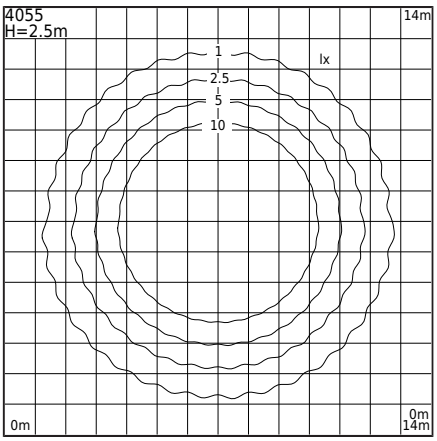

Type de luminaire

Type de luminaire	Plafonnier.
Répartition photométrique	Lumière symétrique dirigée vers le bas.
Caractéristiques du luminaire	Un luminaire au design contemporain. Pour l'éclairage des jardins, des zones privées et d'autres applications architecturales. Luminaire également adapté pour une tension continue : DC 176 ÷ 280 V

Informations générales

Matériaux	Profilé en aluminium extrudé, peint par poudrage. Alliage d'aluminium peint par poudrage. Diffuseur - polycarbonate transparent, stabilisé aux UV. Joint en silicone. Presse-étoupe d'étanchéité en EPDM.
Instructions de montage	2 trous ø5 mm, espacement 100 mm. Selon les instructions de montage jointes.
Connecteur	Bornes de connexion : max 5x2,5mm² Possibilité de connecter le luminaire en boucles max 1,5 mm² Câble rond isolé d'un diamètre de ø7...10,5 mm
Type de source lumineuse	Module LED, alimentation électronique DALI Source lumineuse remplaçable (LED uniquement) par un professionnel.
Contrôle de l'éclairage	Contrôle de lumière - système DALI
Poids du luminaire net / brut	2,42kg / 2,72kg
Dimensions du carton [cm]	23cm x 22cm x 13cm
Dimensions du luminaire [cm]	20cm x 20cm x 11cm

Données techniques

Module LED	Oui
Alimentation ou Driver	Oui
Puissance racordée de la source lumineuse	16,8W
Puissance racordée du luminaire	19,1W
Flux lumineux de la source lumineuse	2200lm
Flux lumineux du luminaire	2101lm
Efficacité lumineuse du luminaire	110lm/W
ULOR	0,3%
Température de couleur	3000K
Cohérence chromatique	SDCM3
CRI	80
Facteur de puissance du luminaire	0,96
Température de référence	+25°C
Plage de temp. de fonctionnement ambiante	-20...+45°C

Ce produit contient une source lumineuse de classe d'efficacité énergétique E / EPREL

Luminaire en option également disponible :
- Pour LED de couleur 5000K [1/1]
- Pour une couleur différente du luminaire (selon la palette de couleurs RAL)

Conditions de vente et autres informations, après contact avec le département des ventes de Norlys.

Évaluation BUG	B1-U1-G0

Pièces détachées

ZS4043ZX0009	Kit de maintenance LED
ZS4047ZX0009	Kit de maintenance alimentation

Fichiers à télécharger

Fichiers photométriques format LTD	Fichiers photométriques format IES
Manuel	

NORLYS S.A.R.L
Centre Hermès - Bt 6
Parc Tertiaire de Valg ora
83160 La Valette du Var
FRANCE
+33 04 94 08 14 00
info@norlys.fr

TÜVRheinland CERTIFIED — Management System ISO 9001:2015 IATF 16949:2016 — www.tuv.com ID 9108651873

PCC Cert CERTIFICATE ISO 14001

RoHS 2011/65/UE

Avant l'installation, veuillez lire les instructions fournies avec le luminaire. L'installation et les travaux de service sont effectués par une personne ayant les autorisations et qualifications appropriées, conformément aux réglementations en vigueur. En raison du développement dynamique de la technologie d'éclairage, nous fournissons des informations supplémentaires sur demande du client. La condensation qui peut se produire dans les luminaires est un phénomène naturel et n'affecte pas la qualité du luminaire.

Index

Index	Couleur	RAL
4055AL	ALUMINIUM	9006
4055VI	BLANC	9003
4055GR	GRAPHITE	7016
4055SV	NOIR	9005

Autres couleurs selon le nuancier "Colors Template" - disponibles sur commande, après accord avec le service commercial de Norlys.

NORLYS S.A.R.L
Centre Hermès - Bt 6
Parc Tertiaire de Valg ora
83160 La Valette du Var
FRANCE
+33 04 94 08 14 00
info@norlys.fr

Avant l'installation, veuillez lire les instructions fournies avec le luminaire. L'installation et les travaux de service sont effectués par une personne ayant les autorisations et qualifications appropriées, conformément aux réglementations en vigueur. En raison du développement dynamique de la technologie d'éclairage, nous fournissons des informations supplémentaires sur demande du client. La condensation qui peut se produire dans les luminaires est un phénomène naturel et n'affecte pas la qualité du luminaire.