NORLYS VASA 450

IP 65 | IK 08 | LED | DIM

Vasa 450XX0009
06.05.2026 v.09.11
www.norlys.fr



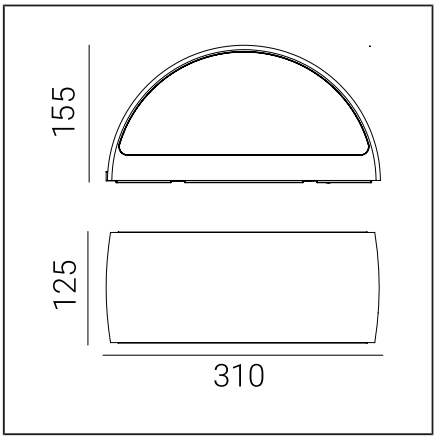

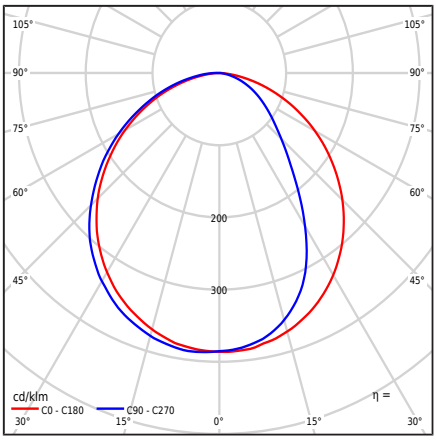

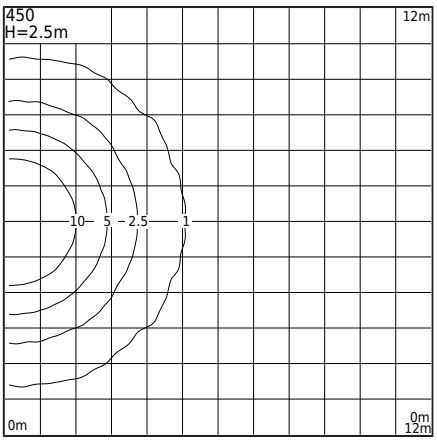

Type de luminaire

Type de luminaire	Applique murale,
Répartition photométrique	Lumière hémisphérique diffuse dirigée vers le bas.
Caractéristiques du luminaire	Un luminaire avec un large éventail d'applications, y compris l'éclairage : des surfaces murales et d'autres concepts architecturaux.

Informations générales

Matériaux	Fonte d'aluminium et peinture par poudrage. Diffuseur - polycarbonate transparent avec structure, stabilisé aux UV. Joint en silicone. Presse-étoupe d'étanchéité en EPDM.
Instructions de montage	Montage du luminaire : plaque intermédiaire 2 trous de réglage 5x10mm, espacement 45mm, directement 2 trous ø5mm, espacement 68mm. Selon les instructions de montage jointes.
Connecteur	Bornes de connexion : max 3x2.5mm² Possibilité de connecter le luminaire en boucles de max. 3x1.5mm² Câble rond isolé d'un diamètre de ø7...10.5mm
Type de source lumineuse	Module LED, alimentation électronique Source lumineuse remplaçable (LED uniquement) par un professionnel.
Contrôle de l'éclairage	Variation de phase (TRIAC) Trailing Edge (TE) - Leading edge (LE)
Poids du luminaire net / brut	2,27kg / 2,67kg
Dimensions du carton [cm]	34,5cm x 15cm x 17cm
Dimensions du luminaire [cm]	31cm x 12,5cm x 15,5cm

Données techniques

Module LED	Oui
Alimentation ou Driver	Oui
Le feeder durabilité	50000h
Contrôle externe	Dim. TRIAC (KGP) (Manuel de l'utilisateur)
Puissance racordée de la source lumineuse	4,2W
Puissance racordée du luminaire	6W
Flux lumineux de la source lumineuse	799lm
Flux lumineux du luminaire	440lm
Efficacité lumineuse du luminaire	73,3lm/W
ULOR	0%
Température de couleur	3000K
Cohérence chromatique	SDCM3
Scintillement de lumière (Pst LM)	≤1
Effet stroboscopique (SVM)	≤0.4
CRI	80
Facteur de puissance du luminaire	PF 0,90
Facteur THD	15%
Température de référence	+25°C
Plage de temp. de fonctionnement ambiante	-20...+45°C

Ce produit contient une source lumineuse de classe d'efficacité énergétique C / EPREL

Optionnellement, le luminaire est également disponible :
- Pour une couleur LED de 2700K [1/1].
- Pour une valeur de flux lumineux différente.
- Pour une couleur différente du luminaire (selon la palette de couleurs RAL).

Conditions de vente et autres informations, après contact avec le Département des Ventes Norlys.

Courant d'appel	8A / 10µs
Évaluation BUG	B0-U1-G0

Nombre max. de luminaires de ce type par disjoncteur :

B 10A: 46, B 16A: 75, C 10A: 74, C 16A: 120

Pièces détachées

450zx0009	Kit de service

NORLYS S.A.R.L
Centre Hermès - Bt 6
Parc Tertiaire de Valg ora
83160 La Valette du Var
FRANCE
+33 04 94 08 14 00
info@norlys.fr

TÜVRheinland CERTIFIED — Management System ISO 9001:2015 IATF 16949:2016 — www.tuv.com ID 9108651873

PCC Cert CERTIFICATE ISO 14001

RoHS 2011/65/UE

Avant l'assemblage, lisez les instructions jointes au luminaire. Les travaux d'installation et de service sont effectués par une personne ayant les autorisations et qualifications appropriées, conformément aux réglementations en vigueur. En raison du développement dynamique de la technologie d'éclairage, nous fournissons des informations supplémentaires sur demande. La condensation qui peut se produire dans les luminaires est un phénomène naturel et n'affecte pas la qualité du luminaire.

Fichiers à télécharger

Fichiers photométriques format LTD	Fichiers photométriques format IES
Manuel	BIM ArchiCAD

Index

Index	Couleur	RAL
450AL	ALUMINIUM	9006
450VI	BLANC	9003
450GR	GRAPHITE	7016
450SV	NOIR	9005

Autres couleurs selon le nuancier "Colors Template" - disponibles sur commande, après accord avec le service commercial de Norlys.

NORLYS S.A.R.L
Centre Hermès - Bt 6
Parc Tertiaire de Valg ora
83160 La Valette du Var
FRANCE
+33 04 94 08 14 00
info@norlys.fr

Management System ISO 9001:2015 IATF 16949:2016
www.tuv.com ID 9108651873

CERTIFICATE ISO 14001

RoHS 2011/65/UE

Avant l'assemblage, lisez les instructions jointes au luminaire. Les travaux d'installation et de service sont effectués par une personne ayant les autorisations et qualifications appropriées, conformément aux réglementations en vigueur. En raison du développement dynamique de la technologie d'éclairage, nous fournissons des informations supplémentaires sur demande. La condensation qui peut se produire dans les luminaires est un phénomène naturel et n'affecte pas la qualité du luminaire.