NORLYS KISA 5190

IP 65 | IK 08 | LED | DIM

Kisa 5190XX0309
06.05.2026 v.09.22
www.norlys.fr



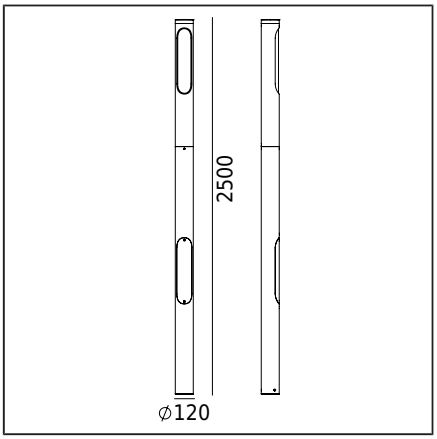

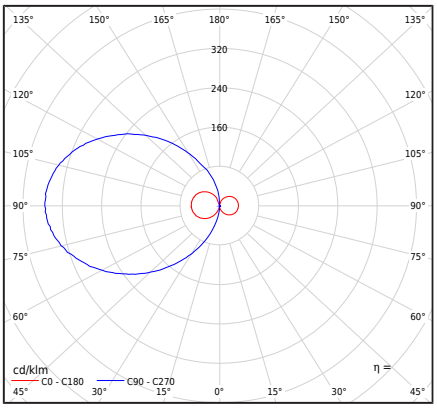

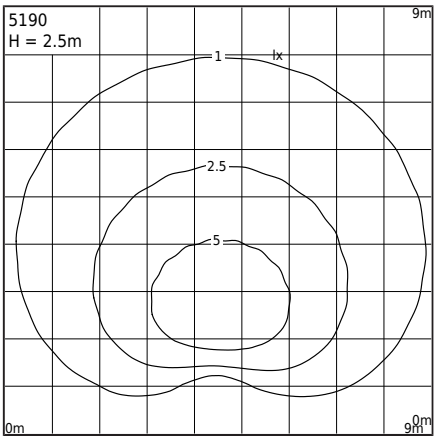

Type de luminaire

Type de luminaire	Mât d'éclairage (construction légère). Tête de mât (montage simple)
Répartition photométrique	Lumière diffusée unilatérale.
Caractéristiques du luminaire	Luminaire sur poteau ø120mm, équipé de : - poteau d'éclairage art. 5188xx0009 avec trappe de révision - tête de poteau art. 5170xx0009 avec module LED et boîte de connexion hermétique Autres accessoires à commander séparément.

Informations générales

Matériaux	Profilé en aluminium extrudé, peint par poudrage. Diffuseur - plastique PMMA satiné. Joint en silicone.
Instructions de montage	Montage du luminaire : 3 trous ø9mm sur un diamètre de ø65mm tous les 120°. Luminaire monté sur poteau supérieur ø120mm, équipé de : - Poteau d'éclairage art. 5188xx0009 équipé d'une porte de révision. - Luminaire art. 5170xx0009 équipé d'un module LED et d'un boîtier électrique hermétique. D'autres accessoires doivent être achetés séparément.
Connecteur	Boîtier hermétique IP68: Bornes de connexion : max 3x4mm² Possibilité de connecter le luminaire en boucles de max. 3x4mm² Câble rond isolé d'un diamètre de : ø4...14mm Le luminaire est équipé d'une porte de révision.
Type de source lumineuse	Module LED, alimentation électronique Source lumineuse remplaçable (LED uniquement) par un professionnel.
Contrôle de l'éclairage	Variation de phase (TRIAC) Trailing Edge (TE) - Leading edge (LE)
Poids du luminaire net / brut	14,6kg / 15,7kg
Dimensions du carton [cm]	13cm x 13cm x 170cm
Dimensions du luminaire [cm]	12cm x 12cm x 250cm

Données techniques

3 Modules LED	Oui
Alimentation ou Driver	Oui
Le feeder durabilité	50000h
Contrôle externe	Philips Xitanium TE (Manuel de l'utilisateur)
Puissance racordée de la source lumineuse	6,5W
Puissance racordée du luminaire	8,8W
Flux lumineux de la source lumineuse	1175lm
Flux lumineux du luminaire	706lm
Efficacité lumineuse du luminaire	80,2lm/W
ULOR	50%
Température de couleur	3000K
Cohérence chromatique	SDCM3
Scintillement de lumière (Pst LM)	≤0.3
Effet stroboscopique (SVM)	≤0.7
CRI	80
Facteur de puissance du luminaire	PF 0,9
Facteur THD	20%
Température de référence	+25°C
Plage de temp. de fonctionnement ambiante	-20...+45°C
Ce produit contient des sources lumineuses de classe d'efficacité énergétique C / EPREL	
Courant d'appel	1,65A/16,5µs]
Évaluation BUG	B1-U3-G1

Pièces détachées

ZS5180zx0010	Kit de service

NORLYS S.A.R.L
Centre Hermès - Bt 6
Parc Tertiaire de Valg ora
83160 La Valette du Var
FRANCE
+33 04 94 08 14 00
info@norlys.fr

TÜVRheinland CERTIFIED — Management System ISO 9001:2015 IATF 16949:2016 — www.tuv.com ID 9108651873

PCC Cert CERTIFICATE ISO 14001

RoHS 2011/65/UE

Avant l'assemblage, lisez les instructions jointes au luminaire. En raison du développement dynamique de la technologie d'éclairage, nous fournissons des informations supplémentaires sur demande. La condensation qui peut se produire dans les luminaires est un phénomène naturel et n'affecte pas la qualité du luminaire.

Fichiers à télécharger

Fichiers photométriques format LTD	Fichiers photométriques format IES
Manuel	

Index

Index	Couleur	RAL
5190AL	ALUMINIUM	9006
5190GR	GRAPHITE	7016

Autres couleurs selon le nuancier "Colors Template" - disponibles sur commande, après accord avec le service commercial de Norlys.

NORLYS S.A.R.L
Centre Hermès - Bt 6
Parc Tertiaire de Valgora
83160 La Valette du Var
FRANCE
+33 04 94 08 14 00
info@norlys.fr

Management System ISO 9001:2015 IATF 16949:2016
www.tuv.com ID 9108651873

CERTIFICATE ISO 14001

RoHS 2011/65/UE

Avant l'assemblage, lisez les instructions jointes au luminaire. En raison du développement dynamique de la technologie d'éclairage, nous fournissons des informations supplémentaires sur demande. La condensation qui peut se produire dans les luminaires est un phénomène naturel et n'affecte pas la qualité du luminaire.