SPÉCIFICATIONS DU SERPENTIN : Comment choisir correctement le serpentin DX ?

Le serpentin sélectionné par le logiciel de sélection AHU est-il adapté à l'application VRV ?

Serpentins AHU DX

Puissance ≤ **50 kW**

OUI → Mono-circuit
Sans exigences particulières

NON → Multi-circuit

Seule cette solution est **admise** dans les applications avec serpentins multi-circuit !

Le logiciel de sélection AHU ne peut vous proposer que ces trois types de serpentin

Avec commande de face

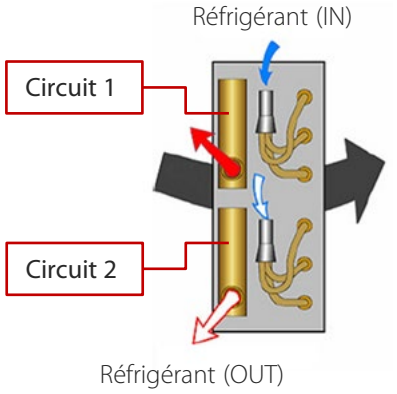

Problèmes :

› Stratification de la température à charge partielle -> **problèmes de confort**

Avantages :

› Construction simple, économique

Avec commande par ligne

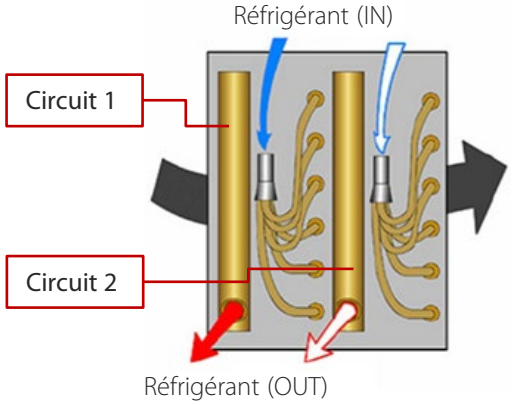

Problèmes :

› Impossible d'atteindre l'équilibre de puissance des serpentins -> **problèmes de fiabilité**

Avantages :

› Construction simple, économique, compacte

Entrelacé

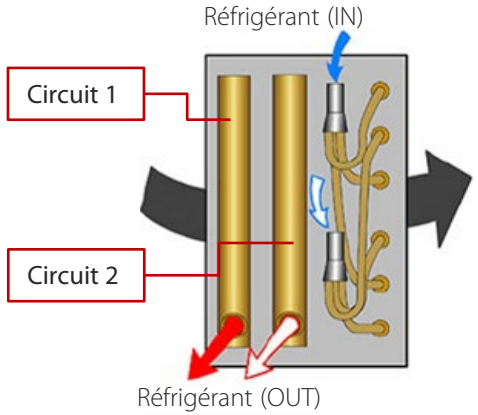

Problèmes :

› Construction complexe

Avantages :

› Température de l'air de sortie régulière

› Puissance des serpentins équilibrée