AZQS100-125B8V1

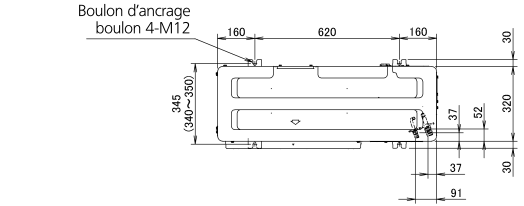

1 Raccordement du tuyau de gaz - ϕ15,9 dudgeon
2 Raccordement du tuyau de liquide - ϕ9,5 dudgeon
3 Passage pour entretien (dans l'unité)
4 Borne de masse M5 (au boîtier de commande)
5 Entrée du tuyauterie de réfrigérant
6 Entrée de câble d'alimentation électrique (trou défonçable ϕ34)
7 Entrée du câble de commande (trou défonçable ϕ27)
8 Sortie de drainage

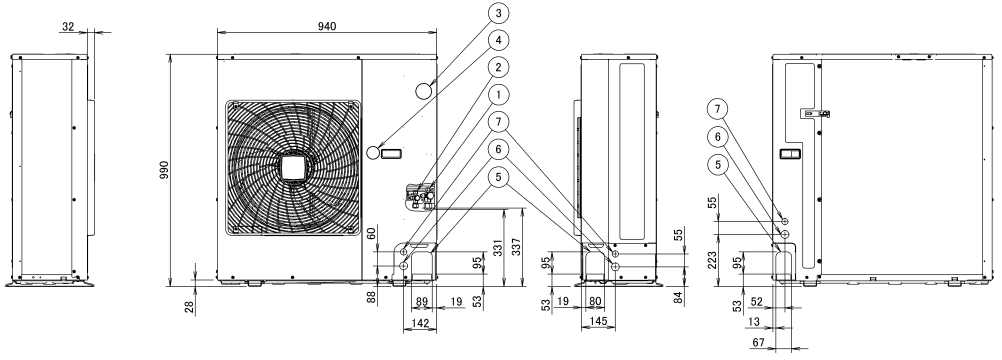

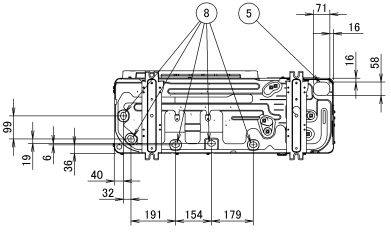

3D076345