EHBH-E6V
EHBH-E9W
EHBX-E6V
EHBX-E9W

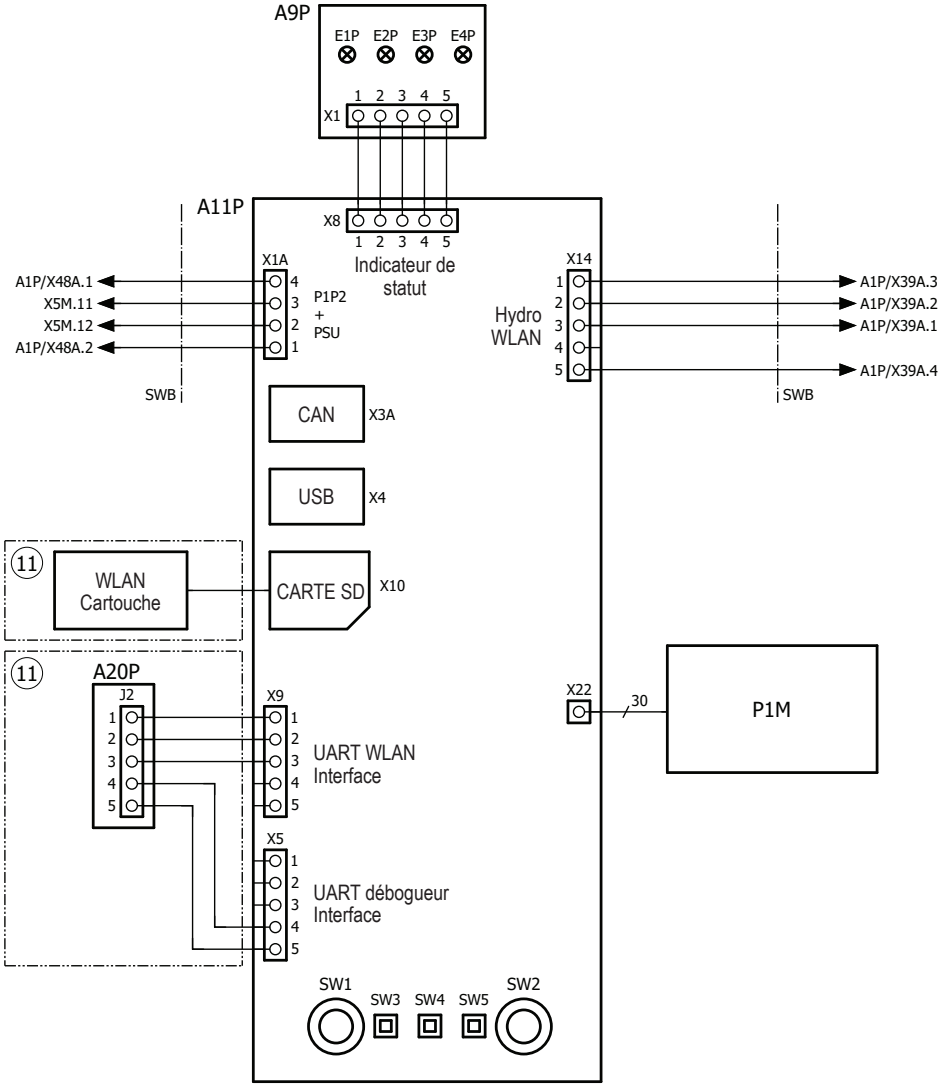

4D130332