EHVZ-E6V
EHVZ-E9W

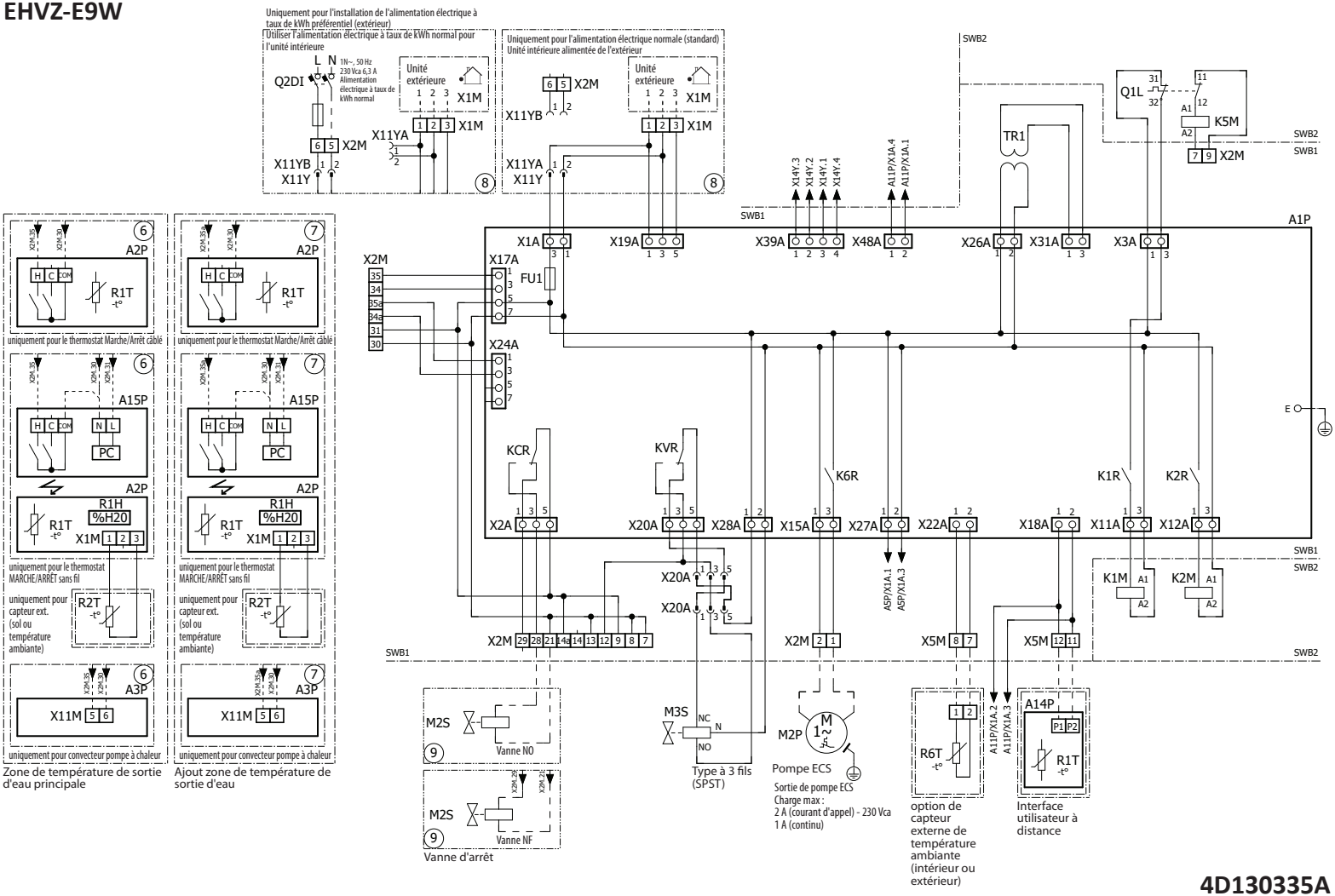

4D130335A