# EHVZ-E6V
# EHVZ-E9W

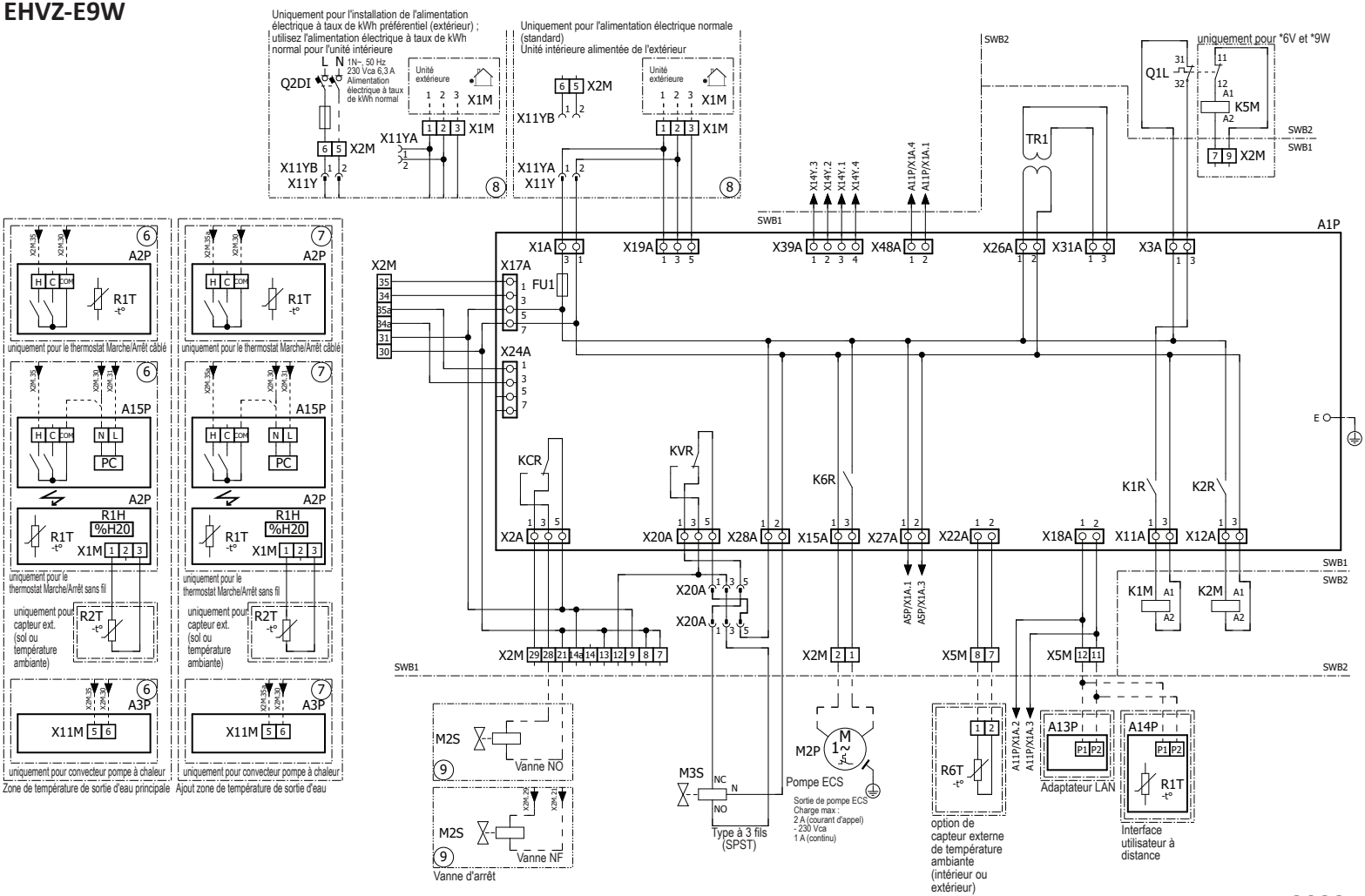


4D130335