EKHBRD-ADV17

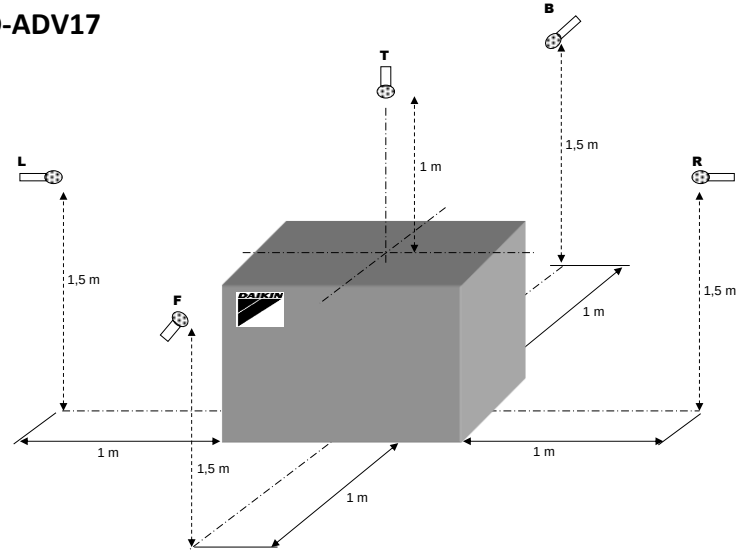

Pression acoustique [dBa] ·EKHBRD*· pompe à chaleur + réservoir (intégré)			
	11(V*/Y*)	14(V*/Y*)	16(V*/Y*)
-[EW/LW 55/56°C]			
F	38	39	42
L/ R/ B/ T (#)	41	44	45
-[EW/LW 70/80°C]			
F	43	43	43
L/ R/ B/ T (#)	46	46	46
-[EW/LW 70/80°C] Faible niveau sonore ·1·			
F	37	38	39
L/ R/ B/ T (#)	40	41	44

Pression acoustique [dBa] ·EKHBRD*· pompe à chaleur (sans réservoir)			
	11(V*/Y*)	14(V*/Y*)	16(V*/Y*)
-[EW/LW 55/56°C]			
F	40	43	46
L/ R/ B/ T (#)	43	45	46
-[EW/LW 70/80°C]			
F	46	46	46
L/ R/ B/ T (#)	46	46	46
-[EW/LW 70/80°C] Faible niveau sonore ·1·			
F	39	40	43
L/ R/ B/ T (#)	40	43	45

Remarques

1. Les données sont valables en condition de champ libre.
   Mesurée dans une salle semi-anéchoïde
   Si le son est mesuré dans des conditions d'installation réelles, la valeur mesurée sera supérieure en raison des réflexions de bruit et de son de l'environnement.
   Choisissez judicieusement l'emplacement d'installation et ne pas installer dans un environnement sensible au son (par ex. salle de séjour, chambre, ...).
2. dBA = niveau de pression acoustique pondérée A (échelle A conforme à la norme IEC).
3. EW= Température de l'eau d'entrée LW= Température de départ
4. Pression acoustique de référence 0 dB = 20 µPa
5. Le niveau de pression sonore avec les faibles niveaux sonores ·2· et ·3· est inférieur à celui du faible niveau sonore ·1·.

(#) Valeur maximale mesurée. Cette valeur ne se produit pas simultanément sur tous les côtés.