EKHBRD-ADY17

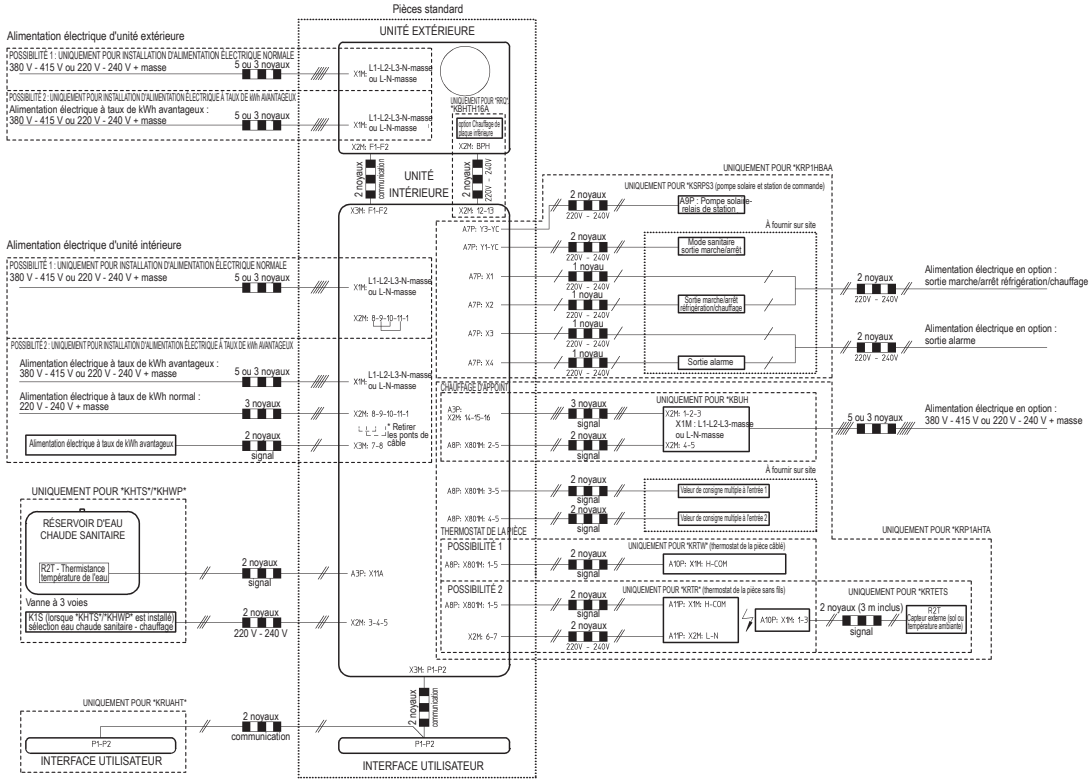

3TW59859-4

REMARQUES

1. En cas de câble de signal ou de câble de communication, conserver une distance minimale par rapport aux câbles d'alimentation > 25 mm.