EMRQ8-12AB

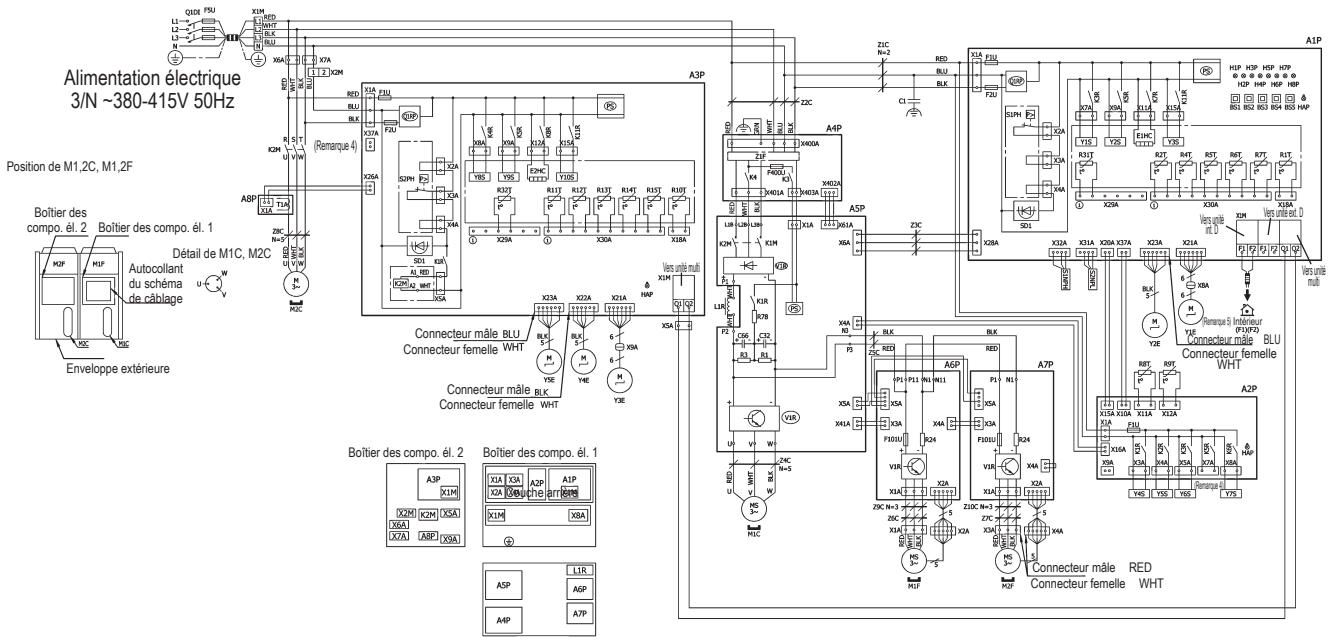

A1~A8P	Carte du circuit imprimé	
	A1P: Unité principale	A5P: Inverseur
	A2P: Sous 1	A6P, A7P: Ventilateur
	A3P: Sous 2	A8P: Capteur de courant
	A4P: Filtre antiparasites	
BS1~BS5	Commutateur à bouton-poussoir (mode, réglage, retour, test, remise à zéro)	
C1, C32, C66	Capacité	
E1HC, E2HC	Chauffage du carter (A1P, A3P)	
F1U, F2U	Fusible (T, 3.15A, 250V) (A1P, A3P)	
F1U	Fusible (T, 3.15A, 250V) (A2P)	
F101U	Fusible (8A, DC650V) (A6P, A7P)	
F5U	Fusible sur site	
F400U	Fusible (T, 6.3A, 250V)	
H1~H8P	Témoin (moniteur d'entretien - orange) [H2P] Préparation, Test ---- Clignotant Détection d'un dysfonctionnement ---- Voyant allumé	
HAP	Témoin (moniteur d'entretien vert) (A1P, A2P, A3P)	
K1R	Relais magnétique	
K3	Relais magnétique	
K1M, K2M	Contacteur magnétique (M1C)	
K4	Contacteur magnétique (M1C)	
K1R~K8R, K11R	Relais magnétique	
	K1R: Y4S (A2P)	K5R: Pour option (A2P)
	K1R: K2M (A3P)	K5R Y9S (A3P)
	K2R: Y5S	K6R: Y7S
	K3R: Y1S (A1P)	K7R: E1HC (A1P)
	K4R: Y8S	K11R: Y3S (A1P)
	K5R: Y2S (A1P)	K11R: Y10S (A3P)
L1R	Réacteur	
M1C, M2C	Moteur (compresseur)	
M1F, M2F	Moteur (ventilateur)	
PS	Alimentation à découpage (A1P, A3P, A5P)	
Q1DI	Disjoncteur différentiel	
Q1RP	Circuit de détection d'inversion de phase (A1P, A3P)	
R24	Résistance (capteur de courant) (A6P, A7P)	
R1, R3	Résistance	
R78	Résistance (limitation de courant)	
R1T~R15T R31T, R32T	Thermistor	
	R1T: Purge (A1P)	R8T: Aspiration 1
	R2T: Gaz H/E 1	R9T: Liquide
	R31T: Refoulement M1C	R10T: Aspiration 2
	R32T: Refoulement M2C	R11T: Gaz H/E 2
	R4T: Dégivreur H/E 1	R12T: Dégivreur H/E 2
	R5T: Gaz H/E, sous-réfrigération 1	R13T: Gaz H/E, sous-réfrigération 2
	R6T: Liquide H/E, sous-réfrigération	R14T: Liquide 2
	R7T: Liquide H/E 1	R15T: Liquide H/E 2
S1NPH	Capteur de pression (haute)	
S2NPL	Capteur de pression (basse)	
S1PH, S2PH	Manostat (haute pression)	
T1A	Capteur de courant	

SD1	Entrée dispositifs de sécurité (A1P, A3P)	
V1R	Pont de diodes (A5P)	Module d'alimentation électrique (A6P, A7P)
V1R	Module d'alimentation électrique	
X1A~X9A	Connecteur	
X1M	Bornier (alimentation)	
X1M	Bornier (régulation) (A1P, A3P)	
X2M	Bornier (relais)	
Y1E	Détendeur électronique (principal 1)	
Y2E	Détendeur électronique (sous-réfrig 1)	
Y3E	Détendeur électronique (principal 2)	
Y4E	Détendeur électronique (charge)	
Y5E	Détendeur électronique (sous-réfrig 2)	
Y1S~Y10S	Électrovanne	
	Y1S: RMTG	Y6S: RMTT
	Y2S: Vanne 4 voies (H/E 1)	Y7S: RMTO
	Y3S: RMTL	Y8S: Vanne à 4 voies (conduite)
	Y4S: gaz chaud	Y9S: Vanne 4 voies (H/E 2)
	Y5S: Dérivation EV 1	Y10S: Dérivation EV 2
Z1~Z10C	Filtre antiparasites (tore magnétique)	
Z1F	Filtre antiparasites (avec amortisseur de surtension)	
Connecteur pour pièces en option		
X7A	Puissance de fonctionnement (A2P)	
X9A	Alimentation électrique (adaptateur) (A2P)	
X37A	Alimentation électrique (adaptateur) (A3P)	

REMARQUES

1. Ce schéma de câblage s'applique uniquement à l'unité extérieure.
2. = = ▮▮▮ = =: Câblage sur site
3. ▭▭▭▭: Bornier ▭▭: Connecteur
   ⏚: Terre (vis) -○-: Borne
4. Consulter le manuel d'installation lors de l'utilisation de l'adapteur optionnel.
5. Se reporter au manuel d'installation pour des informations sur le câblage de connexion de la transmission intérieure-extérieure F1-F2 et sur l'utilisation B51-BSS
6. Ne pas faire fonctionner l'unité en court-circuitant les dispositifs de protection S1PH, S2PH.
7. BLK = Noir, RED = Rouge, YLW = Jaune, WHT = Blanc, PNK = Rose, BRN = Marron, GRY = Gris, GRN = Vert, ORG = Orange, BLU = Bleu