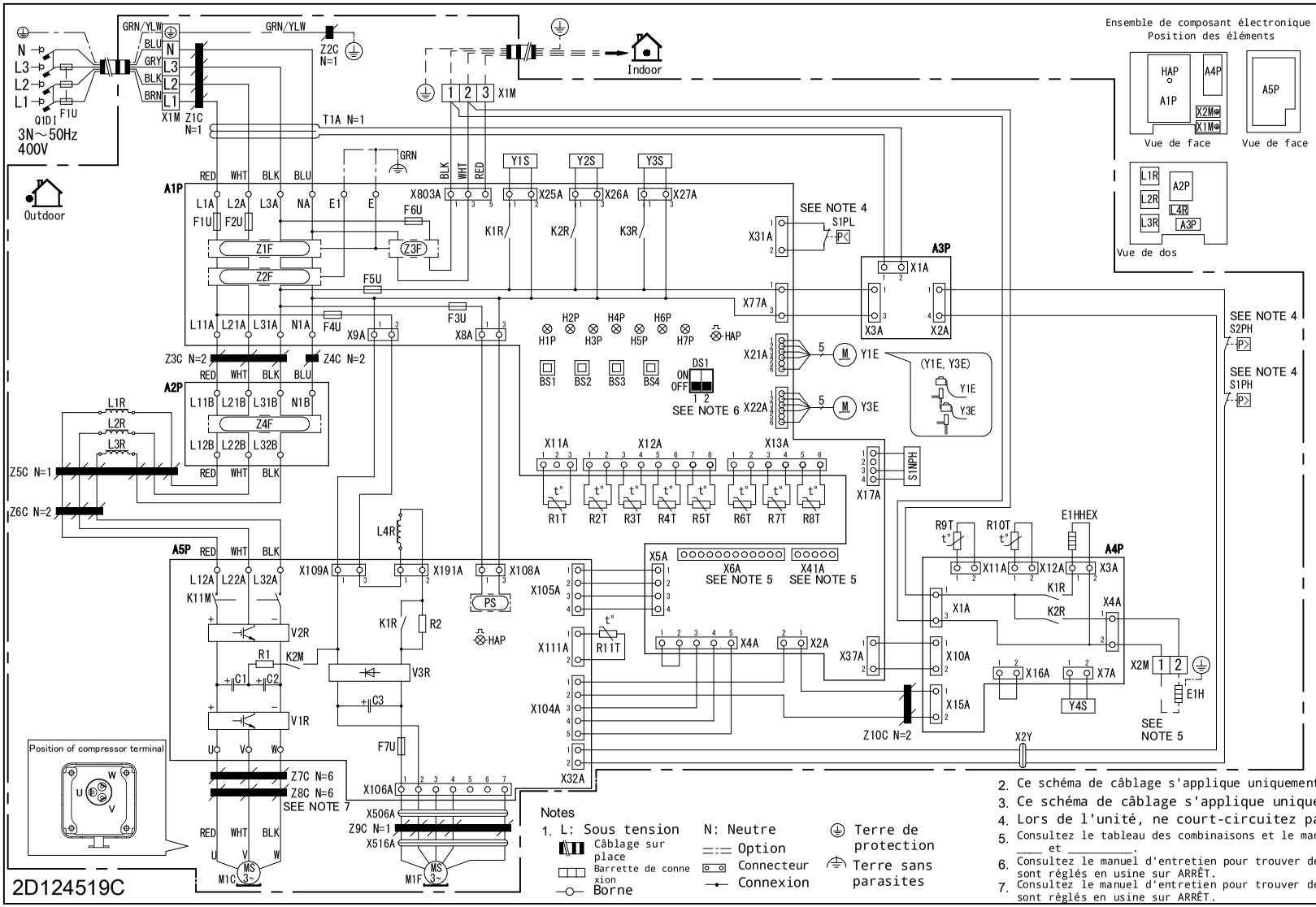

A1P	Carte de circuit imprimé (principale)
A2P	Carte de circuit imprimé
A3P	Carte de circuit imprimé
A4P	Carte de circuit imprimé
A5P	Carte de circuit imprimé
BS1 ~ BS4 (A1P)	Bouton-poussoir de commutation
C1 ~ C3 (A5P)	Condensateur
DS1 (A1P)	Microcommutateur
E1H	Cordon chauffant (option)
E1HHEX	Cordon chauffant (option)
F1U	Fusible
F1U ~ F7U (A1P,A5P)	Fusible
H1P ~ H7P (A1P)	Diode électroluminescente (le moniteur d'entretien est orange)
HAP (A1P,A5P)	Diode électroluminescente (moniteur d'entretien vert)
K1R (A1P)	Relais magnétique _____
K1R (A5P)	Relais magnétique
K1R (A4P)	Relais magnétique _____
K2R (A1P)	Relais magnétique _____
K2R (A4P)	Relais magnétique _____
K3R (A1P)	Relais magnétique _____
K2M, K11M (A5P)	Contacteur magnétique
L1R ~ L4R	Réacteur
M1C	Moteur (compresseur)
M1F	Moteur (ventilateur) (supérieur)
PS (A5P)	Alimentation de commutation
Q1DI	Résistance
R1, R2 (A5P)	Résistance
R1T	Thermistance (air)
R2T	Thermistance (décharge)
R3T	Thermistor (aspiration)
R4T	Thermistance (échangeur de chaleur)
R5T	Thermistor (échangeur de chaleur, central)
R6T	Thermistor (liquide)
R7T	Thermistor (ailette)
R8T	Thermistor (ailette)
R9T	Thermistor (ailette)
R10T	Thermistor (ailette)
R11T	Thermistor (ailette)
S1NPH	Commutateur haute pression
S1PH, S2PH	Commutateur haute pression
S1PL	Commutateur haute pression
T1A	Circuit de transmission du signal
V1R, V2R (A5P)	Module d'alimentation électrique IGBT
V3R (A5P)	Module de diode
X1M~X2M	Barrette de connexion
Y1E	Vanne de détente électronique
Y3E	Vanne de détente électronique
Y1S	Électrovanne (vanne à 4 voies)
Y2S	Filtre antiparasite (tore magnétique)
Y3S	Électrovanne (vanne à 4 voies)
Y4S	Filtre antiparasite (tore magnétique)
Z1C ~ Z10C	Filtre antiparasite (tore magnétique)
Z1F ~ Z4F (A1P,A2P)	Filtre antiparasite

Notes

1. L: Sous tension
   - Câblage sur place
   - Barrette de connexion
   - Borne
   - N: Neutre
   - Option
   - Connecteur
   - Connexion
   - Terre de protection
   - Terre sans parasites
2. Ce schéma de câblage s'applique uniquement à l'unité extérieure.
3. Ce schéma de câblage s'applique uniquement à l'unité extérieure.
4. Lors de l'unité, ne court-circuitez pas les dispositifs de protection _____.
5. Consultez le tableau des combinaisons et le manuel des options pour des informations sur la connexion du câblage à _____ et _____.
6. Consultez le manuel d'entretien pour trouver des consignes sur le paramétrage des sélecteurs (DS1). Tous les contacteurs sont réglés en usine sur ARRÊT.
7. Consultez le manuel d'entretien pour trouver des consignes sur le paramétrage des sélecteurs (DS1). Tous les contacteurs sont réglés en usine sur ARRÊT.