ETBH16E6V
ETBH16E9W
ETBX16E6V
ETBX16E9W

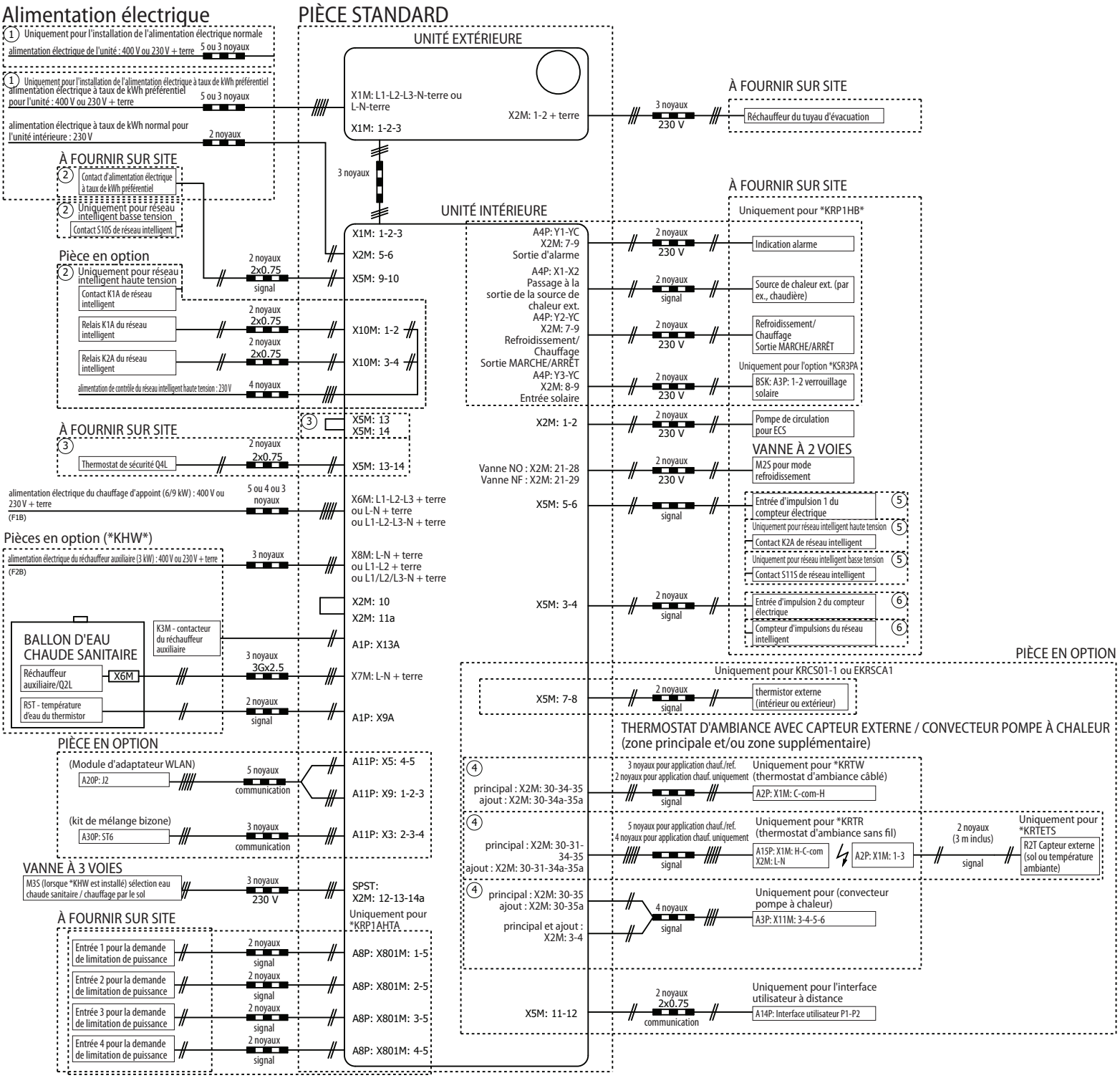

REMARQUE

- Dans le cas d'un câble d'interconnexion : garder une distance minimale par rapport aux câbles d'alimentation > 5 cm
- Chauffages disponibles selon le modèle : voir le tableau des combinaisons

Pour plus d'informations, consultez le schéma de câblage de l'unité