FHA-A(9)
Schéma de câblage

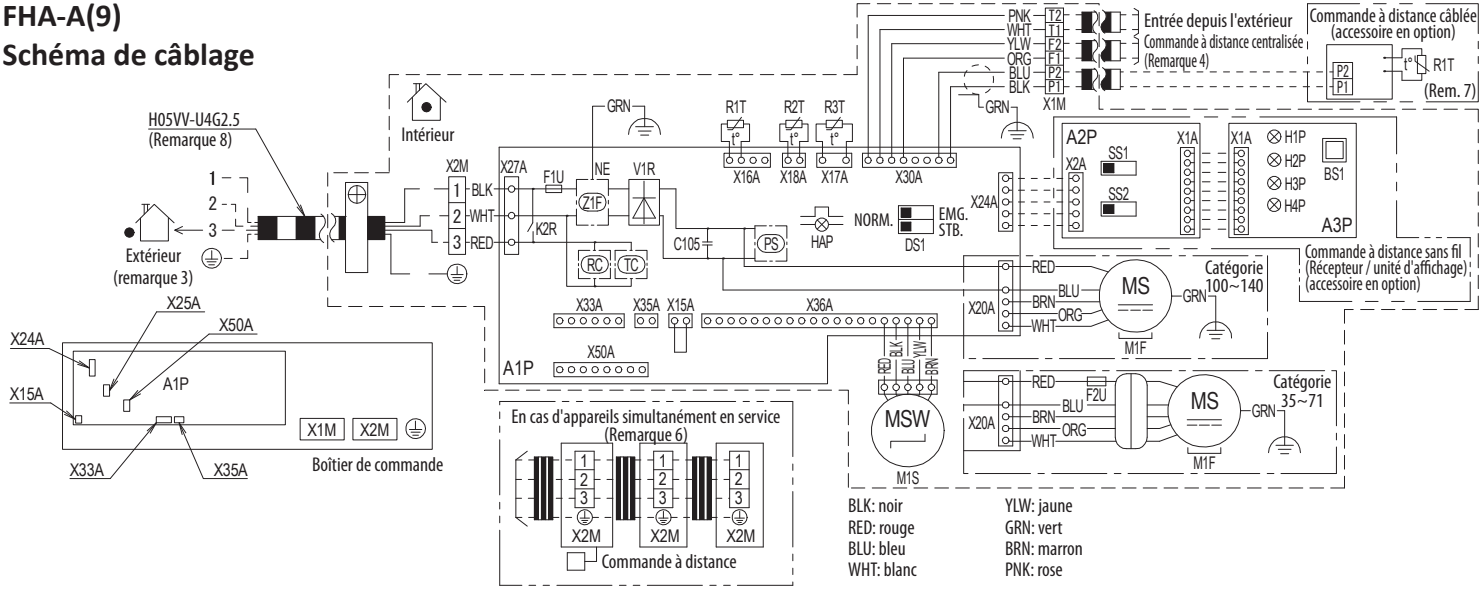

Unité intérieure	
A1P	Carte du circuit imprimé
C105	Condensateur (M1F)
F1U	Fusible (F, 5 A, 250 V)
F2U	Fusible (F, 4 A, 500 V)
DS1	Interrupteur Dip sur carte CI
HAP	Témoin clignotant (moniteur d'entretien : vert)
K2R	Relais magnétique
M1F	Moteur (ventilateur intérieur)
M1S	Moteur (orientation lame)
R1T	Thermistor (air)
R2T-R3T	Thermistor (bobine)
V1R	Pont de diodes
X1M	Bornier
X2M	Bornier
Z1F	Filtre antiparasites
PS	Circuit d'alimentation électrique
RC	Circuit du récepteur de signal
TC	Circuit de transmission du signal

Commande à distance câblée	
R1T	Thermistor (air)
Commande à distance sans fil (récepteur/affichage)	
A2P	Carte du circuit imprimé
A3P	Carte du circuit imprimé
BS1	Bouton-poussoir (marche/arrêt)
H1P	Témoin lumineux (marche : rouge)
H2P	Témoin lumineux (minuterie : vert)
H3P	Témoin lumineux (signal filtre : rouge)
H4P	Témoin lumineux (dégivrage : orange)
SS1	Sélecteur (principal/secondaire)
SS2	Sélecteur (ensemble d'adresses sans fil)
Connecteur pour pièces en option	
X15A	Connecteur (interrupteur à flotteur)
X24A	Connecteur (commande à distance sans fil)
X25A	Connecteur (pompe d'évacuation)
X33A	Connecteur (adaptateur de câblage)
X35A	Connecteur (alimentation électrique pour l'adaptateur)
X50A	Connecteur (adaptateur WLAN)

REMARQUES

1. : Bornier, : Connecteur,
   : Câblage sur site, : Connecteur de court-circuit
2. En cas d'appareils (unité intérieure) simultanément en service, voir le câblage de l'unité intérieure uniquement.
3. Pour des informations détaillées, voir le schéma de câblage fourni avec l'unité extérieure.
4. En cas d'utilisation d'une commande à distance centralisée, la raccorder à l'unité conformément aux instructions figurant dans le manuel fourni.
5. Raccordement X15A et X25A en cas d'utilisation du kit de pompe d'évacuation.
6. En cas d'appareils simultanément en service, le nombre d'unités intérieures raccordées varie en fonction de l'unité extérieure. Consulter le guide technique, le catalogue, etc. Avant de procéder au raccordement.
7. En cas de changement principal/secondaire, voir le manuel d'installation fourni avec la commande à distance
8. Indication uniquement en cas de conduites protégées ; utiliser H07RN-F en l'absence de protections.