FTXM25-42R

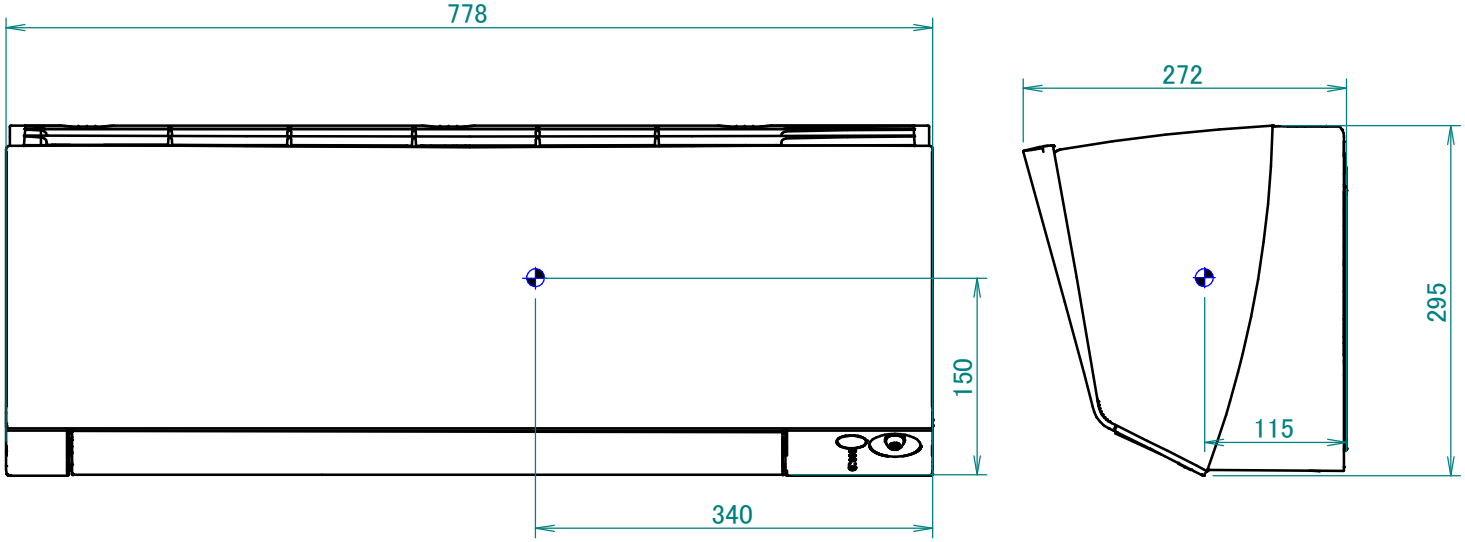

4D130123