Câblage sur place

Schéma de câblage

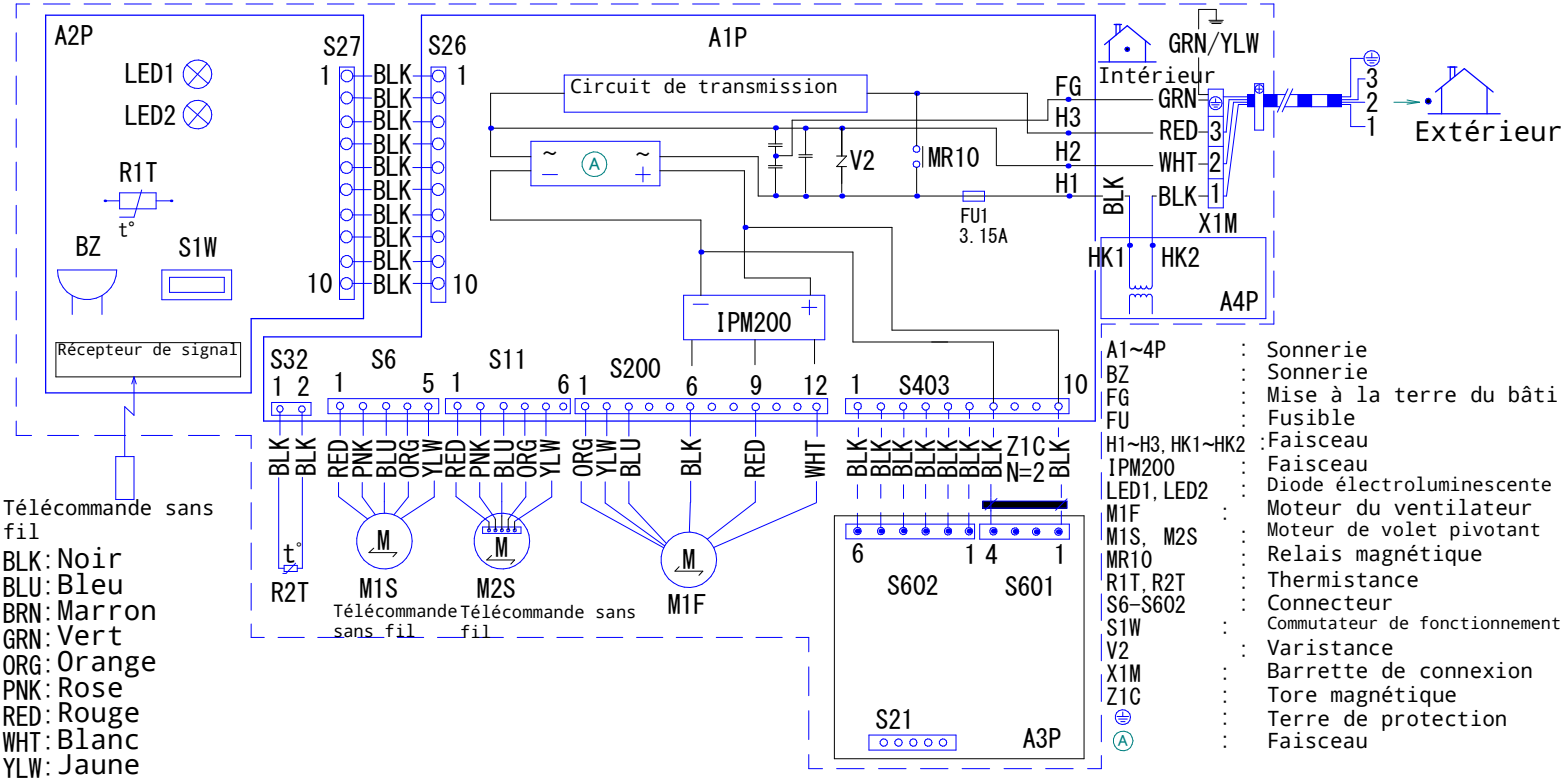


Attention

Lorsque l'alimentation principale est désactivée, puis réactivée, le fonctionnement reprend utomatiqueme.