FXNQ-A

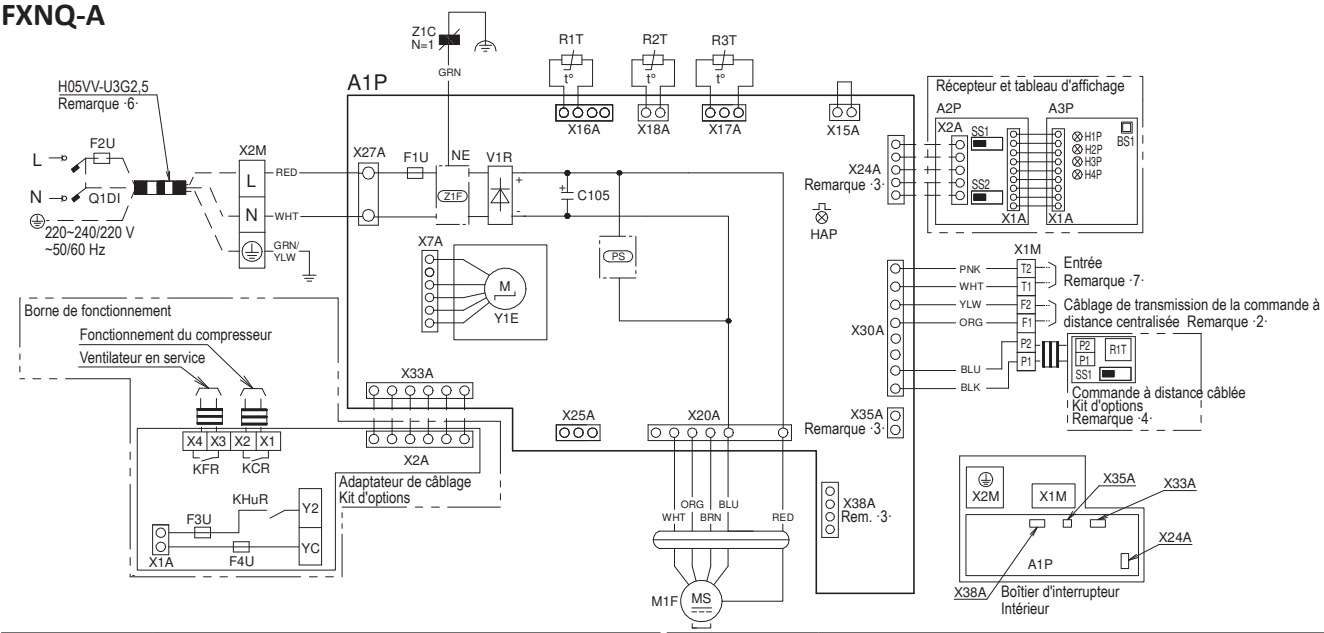

Unité intérieure	
A1P	Carte du circuit imprimé
C105	Condensateur
PS	Alimentation électrique
F1U	Fusible ·(T, 3,15A, 250V)·
F2U	Fusible sur site
Z1C	Tore magnétique
HAP	Diode électroluminescente (le moniteur d'entretien est vert)
M1F	Moteur (ventilateur)
Q1DI	Détecteur différentiel
R1T	Thermistor (air)
R2T, R3T	Thermistor (bobine)
V1R	Pont de diodes
X1M	Bornier (commande)
X2M	Bornier (alimentation)
Y1E	Détendeur électronique
Z1F	Filtre antiparasites
Récepteur et tableau d'affichage	
A2P	Carte du circuit imprimé
A3P	Carte du circuit imprimé
BS1	Bouton-poussoir ·(MARCHE/ARRÊT)·

H1P	Diode électroluminescente (marche - rouge)
H2P	Diode électroluminescente (filtrage du signal - rouge)
H3P	Diode électroluminescente (minuteur - vert)
H4P	Diode électroluminescente (dégel - orange)
SS1	Sélecteur (principal/secondaire)
SS2	Sélecteur (ensemble d'adresses sans fils)
Connecteur (accessoires en option)	
X24A	Connecteur Commande à distance sans fil
X33A	Connecteur Adaptateur de câblage
X35A	Connecteur Alimentation électrique
X38A	Connecteur Service partagé
Adaptateur de câblage	
F3U, F4U	Fusible ·((B, 5 A, 250 V)·
KFR, KCR, KHuR	Relais magnétique
Commande à distance câblée	
R1T	Thermistor (air)
SS1	Sélecteur (principal/secondaire)

REMARQUES

1. : bornier, , : connecteur, : câblage sur site,
   • : attache-fils, : Masse (vis), L : Sous tension, N : Neutre
2. En cas d'utilisation d'une commande à distance centralisée, la connecter à l'unité conformément aux instructions fournies dans le manuel d'installation.
3. ·X24A, X33A, X35A,X38A· sont des connecteurs pour les accessoires en option.
4. Pour savoir comment commuter entre l'unité principale et les unités secondaires, se rapporter au manuel d'installation de la commande à distance.
5. Couleurs : blk : noir ; red : rouge ; blu : bleu ; wht : blanc ; grn : vert ; ylw : jaune ; brn : marron ; org : orange ; pnk : rose ; gry : gris ; prp : violet
6. Si la tuyauterie est protégée, utiliser des câbles de type ·H05VV-U3G2,5·. Si la tuyauterie n'est pas protégée, utiliser des câbles de type ·H07RN-F·.
7. Les modes « Forced OFF » (arrêt forcé) ou « ON/OFF » (marche/arrêt) peuvent être sélectionnés à partir de la commande à distance en cas de connexion des câbles d'entrée depuis l'extérieur. Pour plus d'informations, se référer au manuel d'installation.