FXSA140A

Schéma de câblage

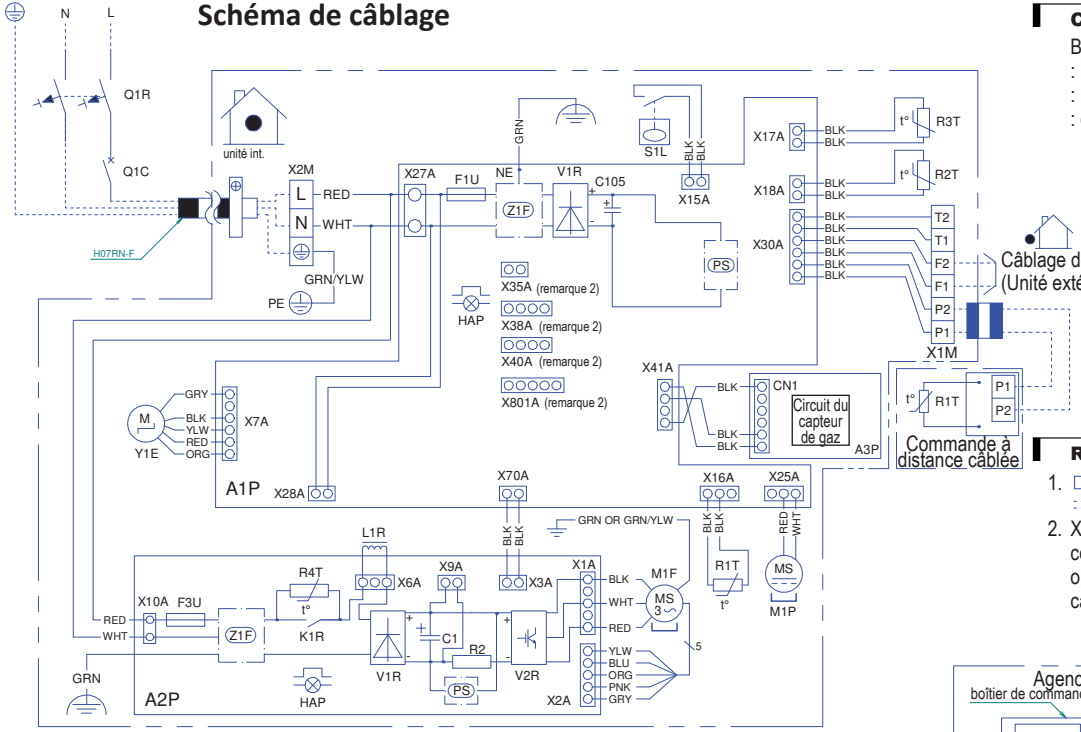

COULEURS DES FILS

BLK : noir, RED : rouge, BLU : bleu, WHT : blanc, YLW : jaune, GRN : vert, BRN : marron, PNK : rose, GRY : gris, ORG : orange

REMARQUES

1. : bornier, : connecteur, : câblage sur site
2. X35A, X38A, X40A, X801A sont connectés lorsque des accessoires en option sont utilisés. Voir le schéma de câblage de cet accessoire.

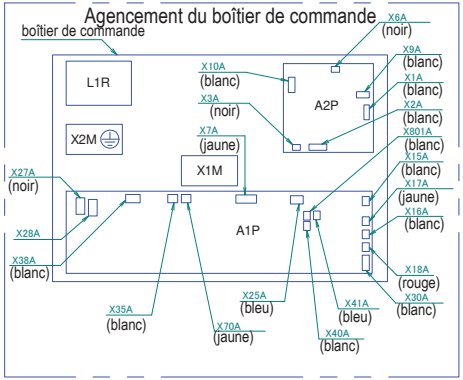

Unité intérieure	
A1P	Carte du circuit imprimé (unité principale)
A2P	Carte du circuit imprimé (ventilateur)
C1	Condensateur
C105	Condensateur
CN1	Connecteur du capteur de gaz
A3P	Carte du circuit imprimé (capteur de gaz)
F1U	Fusible (T, 3,15 A, 250 V)
F3U	Fusible (T, 6,3 A, 250 V)
HAP	Témoin lumineux

Unité intérieure	
K1R	Relais magnétique
L1R	Réacteur
M1F	Moteur (ventilateur intérieur)
M1P	Moteur (pompe d'évacuation)
NE	Terre sans parasites
Q1R	Dispositif de courant résiduel
Q1C	Disjoncteur
R2	Résistance (capteur de courant)
R1T	Thermistor (air)
R2T	Thermistor (liquide)
R3T	Thermistor (bobine)

Unité intérieure	
R4T	Thermistor à coefficient de température négatif (limitation du courant)
S1L	Interrupteur à flotteur
V1R	Pont de diodes
V2R	Module d'alimentation électrique
PS	Alimentation à découpage
X1M	Bornier (commande à distance)
X2M	Bornier (alimentation)
X3A-X801A	Connecteur
Y1E	Détendeur électronique
Z1F	Filtre antiparasites