FXZQ-A

• Panneau de décoration

BYFQ60C2W1W	Fresh White N9.5
BYFQ60C2W1S	Daikin Silver

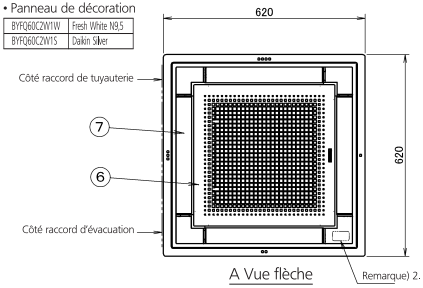

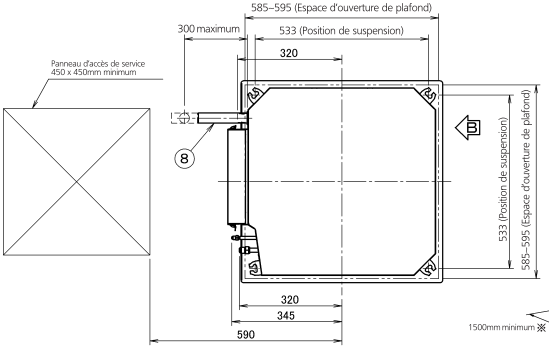

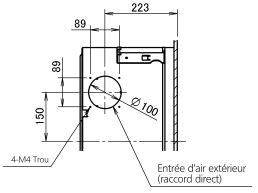

• Espace nécessaire

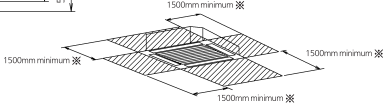

※ Lorsque la grille de refoulement est rabattue, l'espace nécessaire est de 200mm minimum

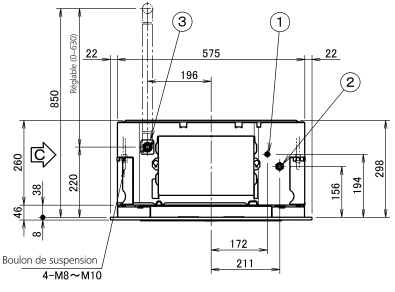

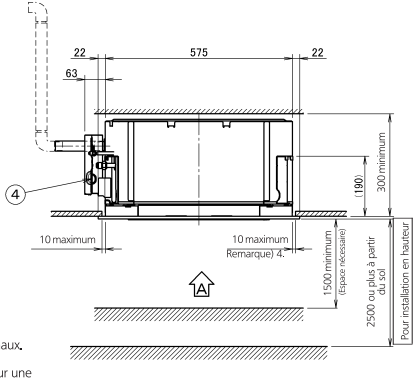

1	Raccordement du tuyau de liquide	Φ 6,4 Raccord à dudgeon
2	Raccordement de tuyau de gaz	Φ 12,7 Raccord à dudgeon
3	Raccord du tuyau d'évacuation	VP20 (D.E. Φ 26)
4	Raccord d'alimentation	
5	Code de commande à distance infrarouge et raccord de câble de commande	
6	Grille de décharge d'air	
7	grille d'aspiration	
8	Flexible d'évacuation (en option)	D.I. Φ 25 (Sortie)

Remarque:

1. Emplacement de l'étiquette du constructeur
   Étiquette du constructeur pour unité intérieure : sur l'évasement dans la grille d'aspiration
   Étiquette du constructeur pour panneau de décoration : sur le cadre intérieur de la grille d'aspiration
2. Dans le cas d'utilisation d'une commande à distance infrarouge, cette position sera un récepteur de signaux. Reportez-vous au schéma ou à la commande infrarouge.
3. La présence d'une isolation supplémentaire est obligatoire (laine de verre ou mousse de polyéthylène sur une épaisseur au moins égale à 10 mm) si la température et l'humidité régnant dans le faux-plafond sont respectivement supérieures à 30°C et 80 % HR, si l'air neuf est forcé dans le faux-plafond ou si l'unité fonctionne 24 heures sur 24.
4. Though the installation is acceptable up to maximum of 595mm square ceiling opening, Keep the clearance of 10mm or less between the main unit and the ceiling opening so that the panel overlap allowance can be ensured.