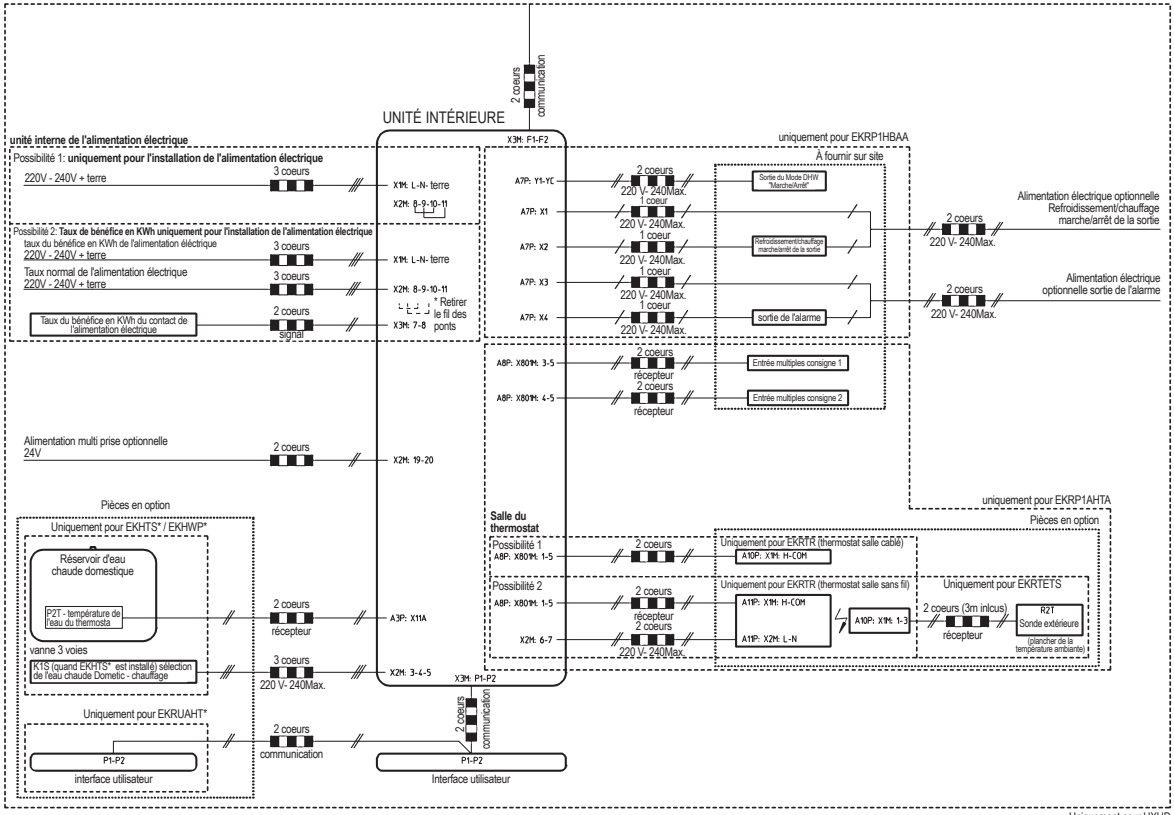
UNITÉ INTÉRIEURE
2 coeurs
communication
X3M: F1-F2
unité interne de l'alimentation électrique
Possibilité 1: uniquement pour l'installation de l'alimentation électrique
220V - 240V + terre
3 coeurs
X1M: L-N- terre
X2M: 8-9-10-11
Possibilité 2: Taux de bénéfice en KWh uniquement pour l'installation de l'alimentation électrique
taux du bénéfice en KWh de l'alimentation éléctrique
220V - 240V + terre
3 coeurs
X1M: L-N- terre
Taux normal de l'alimentation électrique
220V - 240V + terre
3 coeurs
X2M: 8-9-10-11
* Retirer le fil des ponts
Taux du bénéfice en KWh du contact de l'alimentation électrique
2 coeurs
signal
X3M: 7-8
uniquement pour EKRP1HBAA
À fournir sur site
A7P: Y1-YC
2 coeurs
220 V- 240Max.
Sortie du Mode DHW "Marche/Arrêt"
A7P: X1
1 coeur
220 V- 240Max.
A7P: X2
1 coeur
220 V- 240Max.
Refroidissement/chauffage marche/arrêt de la sortie
A7P: X3
1 coeur
220 V- 240Max.
A7P: X4
1 coeur
220 V- 240Max.
sortie de l'alarme
2 coeurs
220 V- 240Max.
Alimentation électrique optionnelle Refroidissement/chauffage marche/arrêt de la sortie
2 coeurs
220 V- 240Max.
Alimentation électrique optionnelle sortie de l'alarme
A8P: X801M: 3-5
2 coeurs
récepteur
Entrée multiples consigne 1
A8P: X801M: 4-5
2 coeurs
récepteur
Entrée multiples consigne 2
Alimentation multi prise optionnelle
24V
2 coeurs
X2M: 19-20
uniquement pour EKRP1AHTA
Pièces en option
Pièces en option
Uniquement pour EKHTS* / EKHWP*
Réservoir d'eau chaude domestique
P2T - température de l'eau du thermosta
2 coeurs
récepteur
A3P: X11A
vanne 3 voies
K1S (quand EKHTS* est installé) sélection de l'eau chaude Dometic - chauffage
3 coeurs
220 V- 240Max.
X2M: 3-4-5
X3M: P1-P2
Salle du thermostat
Possibilité 1
A8P: X801M: 1-5
2 coeurs
Uniquement pour EKRTR (thermostat salle cablé)
A10P: X1M: H-COM
Possibilité 2
A8P: X801M: 1-5
2 coeurs
récepteur
X2M: 6-7
2 coeurs
220 V- 240Max.
Uniquement pour EKRTR (thermostat salle sans fil)
A11P: X1M: H-COM
A11P: X2M: L-N
A10P: X1M: 1-3
Uniquement pour EKRTETS
2 coeurs (3m inlcus)
récepteur
R2T
Sonde extérieure
(plancher de la température ambiante)
Uniquement pour EKRUAHT*
2 coeurs
communication
P1-P2
interface utilisateur
2 coeurs
communication
P1-P2
Interface utilisateur
Uniquement pour HXHD