RXYSA-AV1
RXYSA-AY1

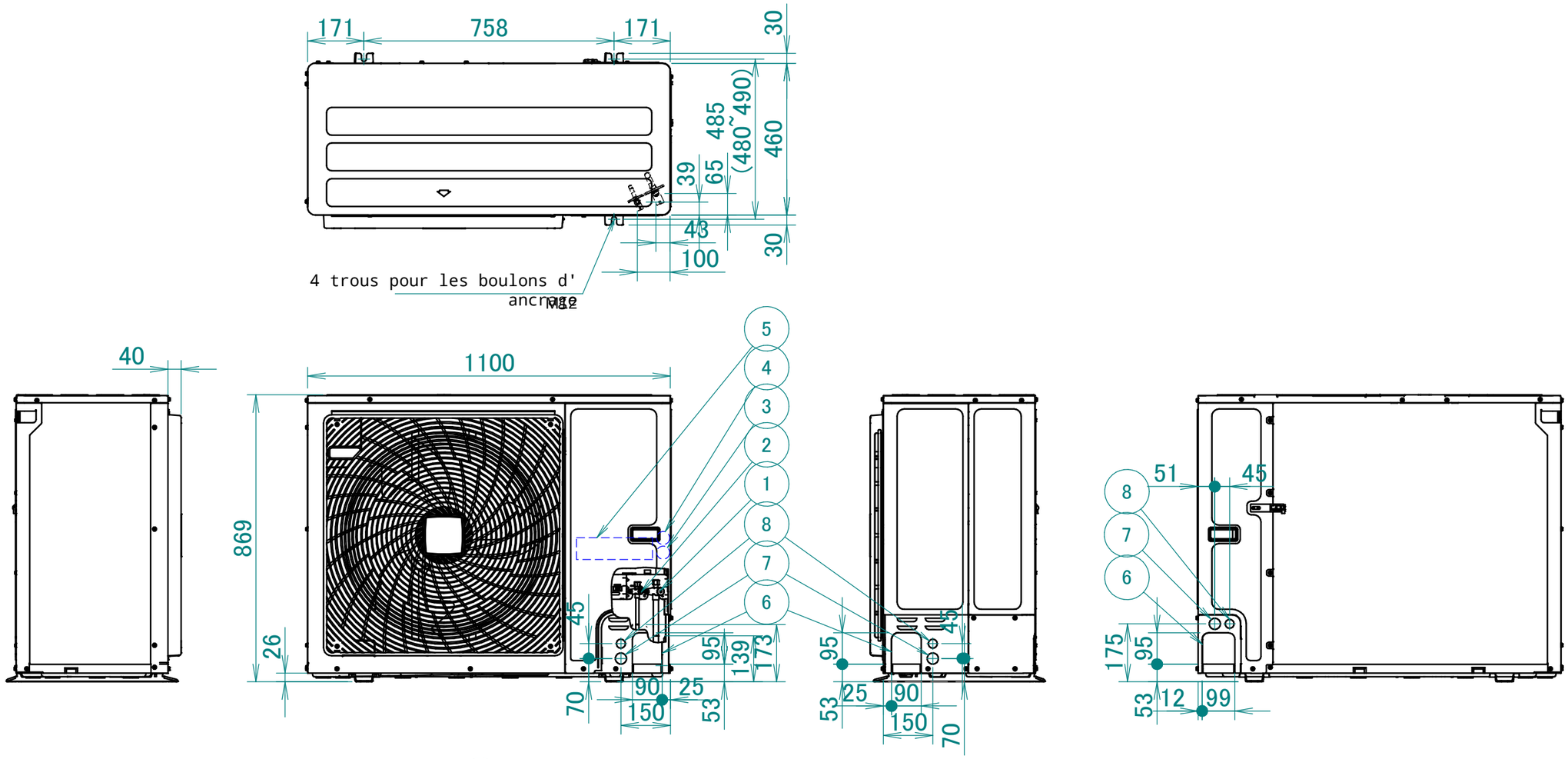

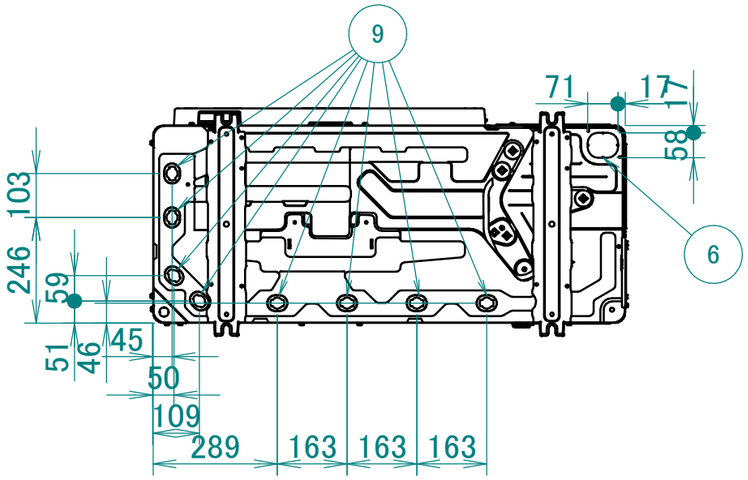

1. Brasage du raccord du tuyau de gaz Ø15.9
2. Brasage du raccord du tuyau de liquide Ø9.5
3. Charge port (in the unit)
4. Orifice d'entretien (dans l'uni
   té)
5. Raccordement électronique et borne M5 de mise à la terre (dans le coffret électriq
   ue)
6. Entrée des conduites de réfrig
   érant
7. Trou à défoncer.
8. Trou à défoncer.
9. Sortie de purge

3D127871