EMRQ-AB

Trous oblongs de4x 15 x 22.5mm

Trou pour boulon de fondation

Espacement entre les trous des boulons de fondation

Espacement entre les trous des boulons de fondation

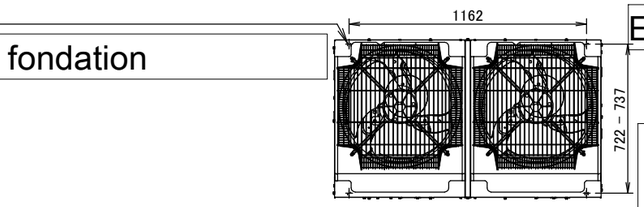

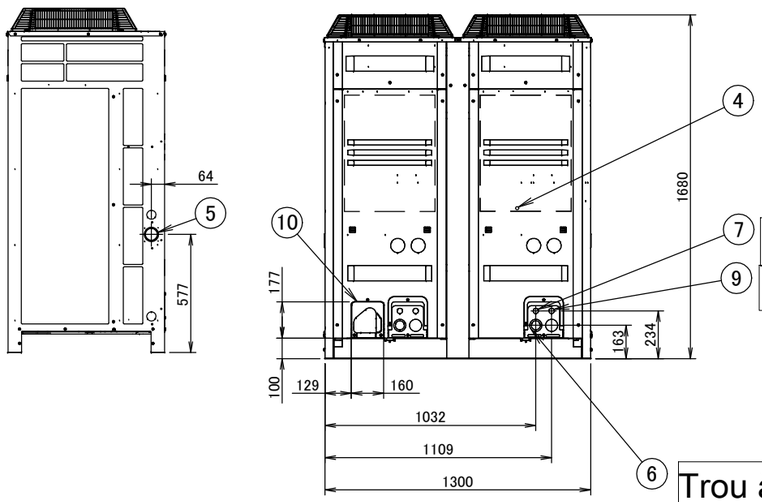

Trou à défoncer.

Trou à défoncer.

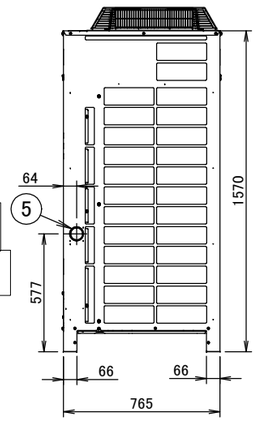

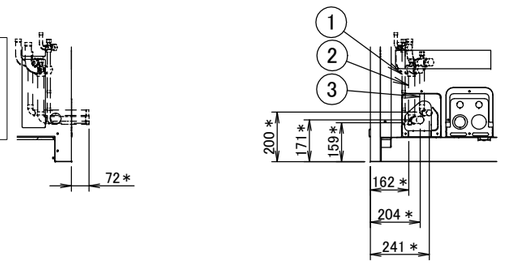

Partie avant

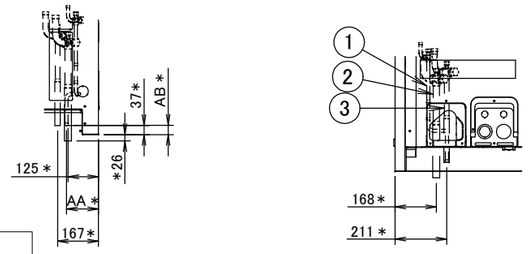

Partie inférieure

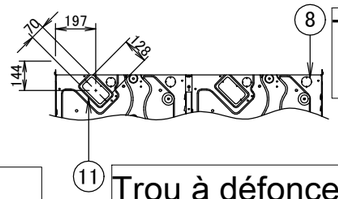

Trou à défoncer.

Trou à défoncer.

Élément	AA	AB
EMRQ8, 10, 12A*	129	32
EMRQ14, 16A*	131	38

Remarques

1. **For piping connection method (front and bottom sides) see installation manual.**

2. Raccords de la tuyauterie du site

Tuyau de gaz haute pression/basse pression

EMRQ8A* :	Raccord brasé de Ø 15.9
EMRQ10,12A* :	Raccord brasé de Ø 19.1
EMRQ14,16A* :	Raccord brasé de Ø 22.2

Tuyau de gaz d'aspiration

EMRQ8A* :	Raccord brasé de Ø 19.1
EMRQ10A* :	Raccord brasé de Ø 22.2
EMRQ12,14,16A*:	Raccord brasé de Ø 28.6

Tuyau de liquide

EMRQ8,10A* :	Raccord brasé de Ø 9.5
EMRQ12,14,16A*:	Raccord brasé de Ø 12.7

3. Afin de respecter les exigences relatives au diamètre de la tuyauterie sur site, utilisez la tuyauterie accessoire du sac des accessoires.

4. * Les dimensions indiquées s'appliquent après raccordement de la tuyauterie accessoire.

No.	Nom de la pièce	Remarque
1.	Vanne d'arrêt du liquide	Reportez-vous à la remarque 2.
2.	Vanne d'arrêt du gaz (aspiration)	Reportez-vous à la remarque 2.
3.	Vanne d'arrêt du gaz (haute pression/basse pression)	Reportez-vous à la remarque 2.
4.	Borne de mise à la terre	Contenu du coffret électrique (M8)
5.	Trou de guidage du cordon d'alimentation (côté)	Ø 62
6.	Trou de guidage du cordon d'alimentation (avant)	Ø 45
7.	Trou de guidage du cordon d'alimentation (avant)	Ø 27
8.	Trou de guidage du cordon d'alimentation (bas)	Ø 50
9.	Trou de guidage du câble (avant)	Ø 27
10.	Trou de guidage du tuyau (avant)	Reportez-vous à la remarque 1.
11.	Trou de guidage du tuyau (bas)	Reportez-vous à la remarque 1.

3D102209