FHA35A9

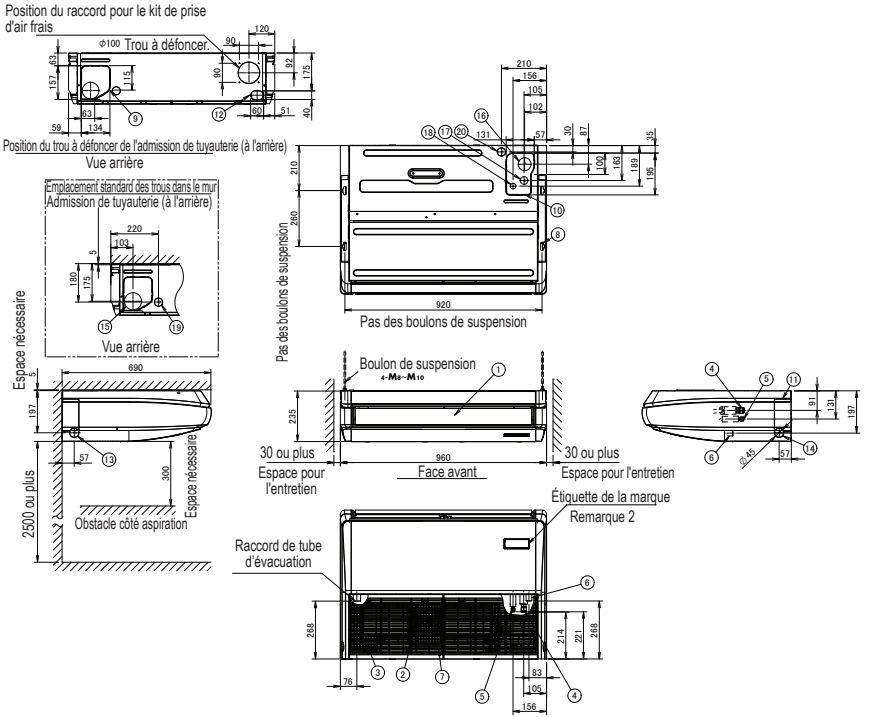

N°	Nom	Description
1	Grille de soufflage d'air	
2	Grille d'aspiration d'air	
3	Filtre d'air	
4	Raccord de conduite de gaz (Ø 9,5 conique)	
5	Raccord de conduite de liquide (Ø 6,4 conique)	
6	Raccord de tube d'évacuation	VP20
7	Bornier avec borne de terre à l'intérieur de l'unité	M4
8	Support métallique	
9	Position du trou à défoncer	Face arrière
10	Position du trou à défoncer	En haut
11	Admission de tuyauterie (à droite)	Trou à défoncer.
12	Admission de tuyauterie d'évacuation (à l'arrière gauche)	Trou à défoncer.
13	Admission de tuyauterie d'évacuation (à gauche)	Trou à défoncer.
14	Admission de tuyauterie d'évacuation (à droite)	Trou à défoncer.
15	Emplacement standard des trous dans le mur Admission de tuyauterie (à l'arrière)	Ø 100
16	Admission de tuyauterie d'évacuation (en haut)	Ø 60
17	Admission des conduites de gaz (en haut)	Ø 36
18	Raccord des conduites de liquide (en haut)	Ø 26
19	Prise de câblage d'alimentation et de câblage de commande (à l'arrière)	Ø 29
20	Prise de câblage d'alimentation et de câblage de commande (en haut)	Ø 29

REMARQUES

1. Emplacement de la plaque d'identification. Bas du carter de ventilateur, à l'intérieur de la grille d'aspiration.
2. En cas d'installation d'une télécommande sans fil, un récepteur se trouvera à cet endroit. Pour en savoir plus, voir le schéma de la télécommande sans fil.
3. Ne placer aucun objet en dessous de l'unité intérieure. En cas d'humidité élevée (>80%), de sorties d'évacuation bouchées ou de filtres à air encrassés, des gouttes de condensation sont possibles.