SACB-8/16-L-C GG SCO P - Embase du boîtier répartiteur

1452916

https://www.phoenixcontact.com/fr/produits/1452916

Veuillez tenir compte du fait que les données affichées dans ce document PDF proviennent de notre catalogue en ligne. Vous trouverez les données complètes dans la documentation utilisateur. Nos conditions générales d'utilisation des téléchargements sont applicables.



Embase du boîtier répartiteur, application : Standard, type de raccordement: Connecteur femelle M12 Plastique, nombre de prises: 8, nombre de pôles: 5, codage: A, affectation des prises: double, affichage d'état: oui, PNP; racc. câble multicond.: Raccordement vissé enfichable, blindage: non

Données commerciales

Référence	1452916
Conditionnement	1 Unité(s)
Commande minimum	1 Unité(s)
Clé de vente	AF3CBD
Product key	AF3CBD
GTIN	4046356553773
Poids par pièce (emballage compris)	185 g
Poids par pièce (hors emballage)	163,82 g
Numéro du tarif douanier	85366990
Pays d'origine	DE

Caractéristiques techniques

Remarques

Instructions de montage	IMPORTANT : Lors de la pose des câbles, respectez les rayons de courbure admis car une force de courbure excessive représente un risque pour l'indice de protection. Éliminez les contraintes mécaniques existant en amont du connecteur, par ex. en utilisant des colliers serrants.
Remarque relative à l'application	Les emplacements non affectés doivent être obturés avant la mise en service. Vous trouverez des éléments de fermeture adaptés sous « Accessoires ».

Propriétés du produit

Type de produit	Embase de répartiteur avec ports M8 à M12
Application	Standard
Nombre de pôles	5
Nombre de prises	8
Détrompage	A
LED	oui

Propriétés du système

Diagnostic local

Fonction surveillée	Tension d'alimentation
Représentation optique	LED verte

Propriétés électriques

Tension de service maximale U_{max}	30 V DC
Diagnostic local	Tension d'alimentation LED verte
	Signalisation d'état des E/S LED jaune
Tension nominale U_N	24 V DC
Courant total de référence	10 A
Intensité max. admissible par circuit	2 A
Intensité max. admissible par prise	4 A

Signalisation

Présence d'un affichage d'état	oui

Dimensions

Dessin coté	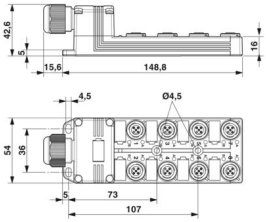
Largeur	54 mm
Hauteur	19 mm
Longueur	149 mm

Indications sur les matériaux

Matériau Douille filetée	PBT
Matériau Boîtier	PBT
Matériau Masse de scellement	PUR
Classe d'inflammabilité selon UL 94	V0
Matériau du joint Joint torique	NBR
Matériau de contact	Alliage de Cu
Matériau de surface du contact	doré
Matériau de porte-contacts	PA
Matériau contact côté câble multiconducteur	Alliage de Cu
Matériel porte-contacts côté câble multiconducteurs	PA
Matériau surface de contact côté câble multiconducteur	Sn

Câble/conducteur

Type de raccordement	Raccordement vissé enfichable

Conditions environnementales et de durée de vie

Conditions ambiantes

Indice de protection	IP65
	IP67
Température ambiante (fonctionnement)	-25 °C ... 80 °C

Normes et spécifications

Désignation de la norme	Connecteur M12
Normes/prescriptions	CEI 61076-2-101

Dessins

Dessin coté

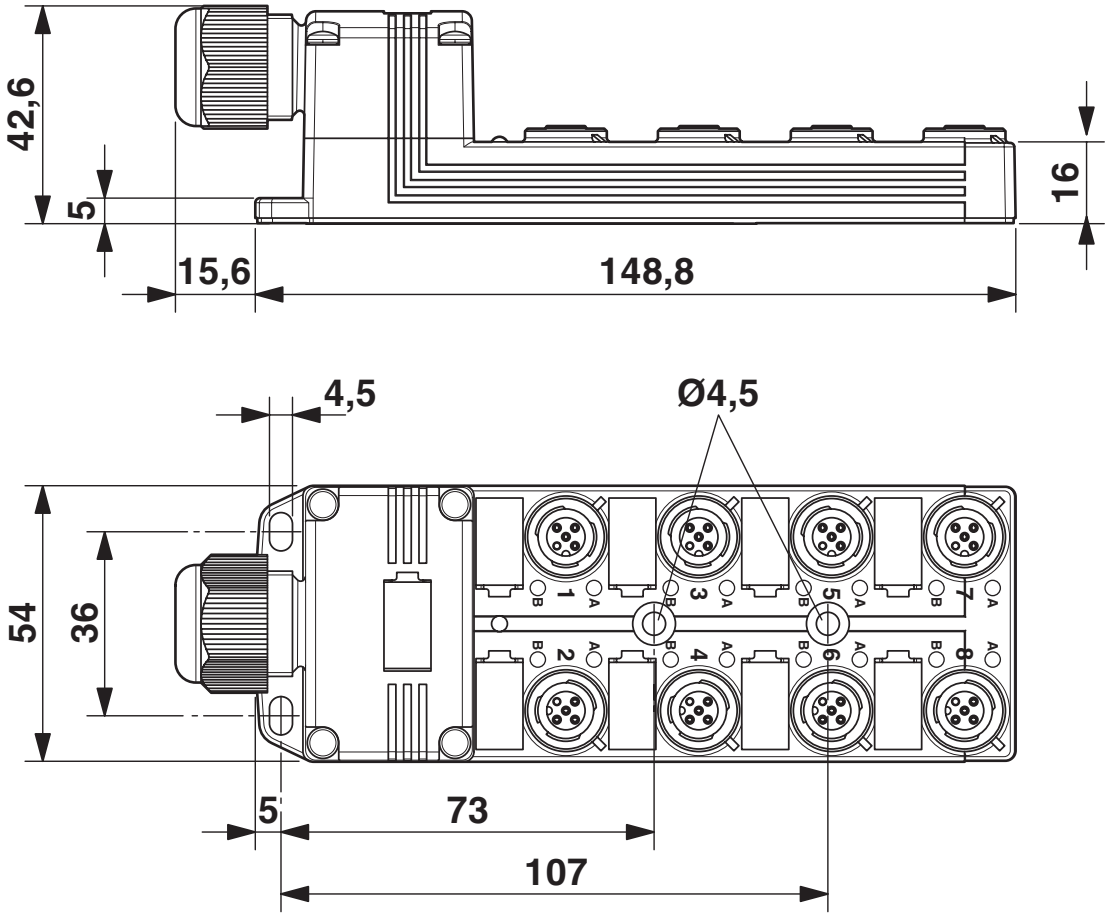

Dessin schématique

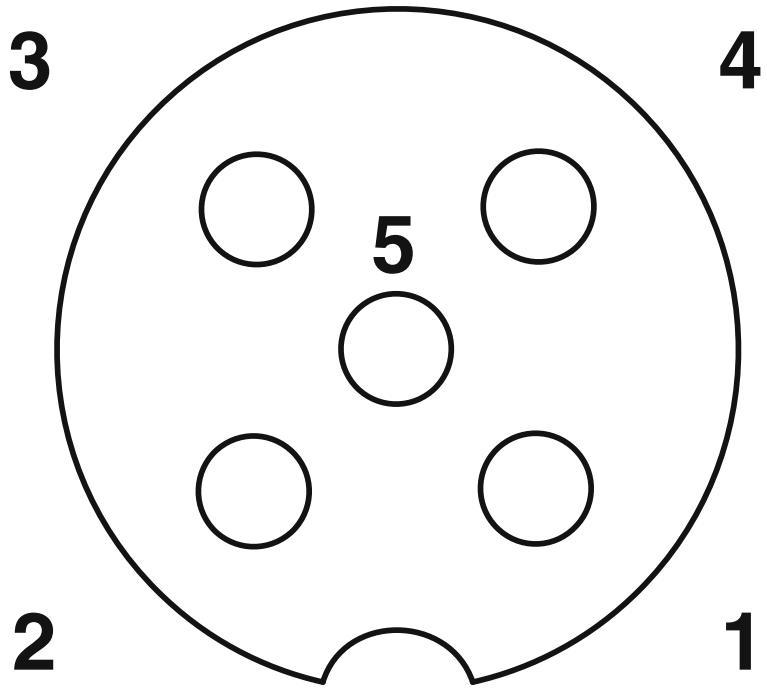

Connecteur femelle, prise M12, 5 pôles

Schéma de connexion

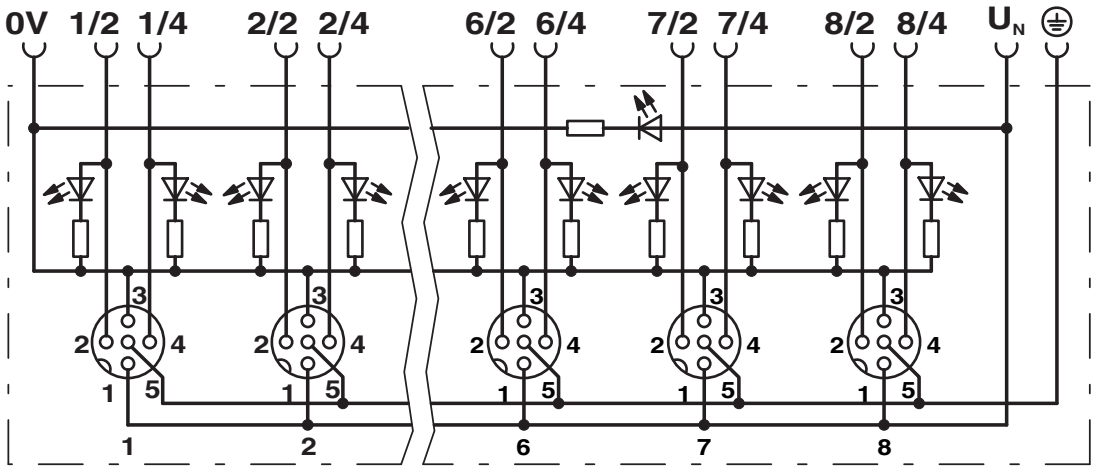

Homologations

To download certificates, visit the product detail page: https://www.phoenixcontact.com/fr/produits/1452916

cUL Recognized
Identifiant de lhomologation: E118976

	Tension nominale U_N	Intensité nominale I_N	Section AWG	Section mm^2
keine				
	24 V	-	-	-

UL Recognized
Identifiant de lhomologation: E118976

	Tension nominale U_N	Intensité nominale I_N	Section AWG	Section mm^2
keine				
	24 V	-	-	-

Classifications

ECLASS

ECLASS-13.0	27440111
ECLASS-15.0	27440111

ETIM

ETIM 10.0	EC003558

UNSPSC

UNSPSC 21.0	31251500

Conformité environnementale

EU RoHS

Conforme aux exigences de la directive RoHS	Oui, Aucun exception

China RoHS

Environment friendly use period (EFUP)	EFUP-E
	Aucune substance dangereuse au-dessus des valeurs limites

EU REACH SVHC

Indication de substance soumise à autorisation REACH (n° CAS)	Aucun substance na un taux pondéral supérieur à 0,1 %

Accessoires nécessaires

SACB-C-H180-8/16- 5,0PUR SCO P - Capot de raccordement

1453203

https://www.phoenixcontact.com/fr/produits/1453203



Capot de raccordement, application : Boîte de capteurs/actionneurs, type de raccordement: Connecteur femelle M12 Plastique, nombre de prises: 8, affectation des prises: double, affichage d'état: non; racc. câble multicond.: Raccordement vissé enfichable 180°, PUR/PVC, longueur du câble: 5 m, blindage: non

SACB-C-H180-8/16-10,0PUR SCO P - Capot de raccordement

1453216

https://www.phoenixcontact.com/fr/produits/1453216



Capot de raccordement, application : Boîte de capteurs/actionneurs, type de raccordement: Connecteur femelle M12 Plastique, nombre de prises: 8, affectation des prises: double, affichage d'état: non; racc. câble multicond.: Raccordement vissé enfichable 180°, PUR/PVC, longueur du câble: 10 m, blindage: non

SACB-8/16-L-C GG SCO P - Embase du boîtier répartiteur

1452916

https://www.phoenixcontact.com/fr/produits/1452916

SACB-C-H180-8/16 SCO P - Capot de raccordement

1453229

https://www.phoenixcontact.com/fr/produits/1453229



Capot de raccordement avec connecteur mâle intégré, pour répartiteurs pour capteurs/actionneurs M12 avec filetage synthétique SPEEDCONNEC et raccordement vissé enfichable, pour 4, 6 ou 8 emplacements

Accessoires

PROT-MS SCO - Vis de fermeture

1553129

https://www.phoenixcontact.com/fr/produits/1553129



Vis de fermeture M12 à verrouillage rapide pour M12 femelles inutilisés des câbles pour capteurs/actionneurs, boîtiers et connecteurs encastrables

UC-EM (17,5X9) - Etiquettes à encliqueter

0827490

https://www.phoenixcontact.com/fr/produits/0827490



Etiquettes à encliqueter, Planche, blanc (RAL 9010), vierge, repérable avec : BLUEMARK E.CARD, BLUEMARK ID COLOR, BLUEMARK ID, BLUEMARK CLED, BLUEMARK LED, CMS-P1-PLOTTER, type de montage: encliqueter, Nombre d'étiquettes: 20, hauteur du champ de texte: 9 mm, largeur du champ de texte: 17,5 mm

UC-EM (17,5X9) CUS - Etiquettes à encliqueter

0828238

https://www.phoenixcontact.com/fr/produits/0828238



Etiquettes à encliqueter, à commander : sous forme de planche, blanc (RAL 9010), impression selon les indications du client, type de montage: encliquetage dans le porte-repère, Nombre d'étiquettes: 20, hauteur du champ de texte: 9 mm, largeur du champ de texte: 17,5 mm

UCT-EM (17,5X9) - Etiquettes à encliqueter

0801491

https://www.phoenixcontact.com/fr/produits/0801491



Etiquettes à encliqueter, Planche, blanc (RAL 9010), vierge, repérable avec : BLUEMARK E.CARD, BLUEMARK ID COLOR, BLUEMARK ID, BLUEMARK CLED, THERMOMARK PRIME 2.0, THERMOMARK PRIME, THERMOMARK CARD 2.0, THERMOMARK CARD, TOPMARK NEO, LASER TOPMARK, type de montage: encliqueter, Nombre d'étiquettes: 24, hauteur du champ de texte: 9 mm, largeur du champ de texte: 17,5 mm

UCT-EM (17,5X9) CUS - Etiquettes à encliqueter

0801575

https://www.phoenixcontact.com/fr/produits/0801575



Planche UniCard, pour le repérage d'appareils d'autres fabricants, récapitulatif voir la rubrique Téléchargement, impression selon les indications du client

UC-EM (17,5X9) YE - Etiquettes à encliqueter

0827494

https://www.phoenixcontact.com/fr/produits/0827494

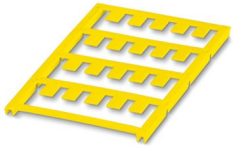

Etiquettes à encliqueter, Planche, yellow (RAL 1018), vierge, repérable avec : BLUEMARK E.CARD, BLUEMARK ID COLOR, BLUEMARK ID, BLUEMARK CLED, PLOTMARK, CMS-P1-PLOTTER, type de montage: encliqueter, Nombre d'étiquettes: 20, hauteur du champ de texte: 9 mm, largeur du champ de texte: 17,5 mm

UC-EM (17,5X9) YE CUS - Etiquettes à encliqueter

0828239

https://www.phoenixcontact.com/fr/produits/0828239

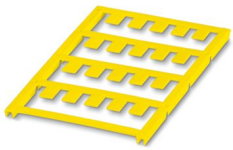

Etiquettes à encliqueter, à commander : sous forme de planche, yellow (RAL 1018), impression selon les indications du client, type de montage: encliquetage dans le porte-repère, Nombre d'étiquettes: 20, hauteur du champ de texte: 9 mm, largeur du champ de texte: 17,5 mm

UCT-EM (17,5X9) YE - Etiquettes à encliqueter

0801492

https://www.phoenixcontact.com/fr/produits/0801492



Etiquettes à encliqueter, Planche, yellow (RAL 1018), vierge, repérable avec : BLUEMARK E.CARD, BLUEMARK ID COLOR, BLUEMARK ID, BLUEMARK CLED, THERMOMARK PRIME 2.0, THERMOMARK PRIME, THERMOMARK CARD 2.0, THERMOMARK CARD, TOPMARK NEO, LASER TOPMARK, type de montage: encliqueter, Nombre d'étiquettes: 24, hauteur du champ de texte: 9 mm, largeur du champ de texte: 17,5 mm

UCT-EM (17,5X9) YE CUS - Etiquettes à encliqueter

0801576

https://www.phoenixcontact.com/fr/produits/0801576



Planche UniCard, pour le repérage d'appareils d'autres fabricants, récapitulatif voir la rubrique Téléchargement, impression selon les indications du client

SACB-8/16-L-C GG SCO P - Embase du boîtier répartiteur

1452916

https://www.phoenixcontact.com/fr/produits/1452916

UTA 136 - Adaptateur de rail DIN

2853996

https://www.phoenixcontact.com/fr/produits/2853996

Adaptateur universel pour profilés pour visser des appareillages électriques



TSD 04 SAC - Tournevis dynamométrique

1208429

https://www.phoenixcontact.com/fr/produits/1208429



Tournevis dynamométrique, couple de serrage préréglé de 0,4 Nm et entraînement hexagonal de 4 mm pour connecteur M12

SACB-8/16-L-C GG SCO P - Embase du boîtier répartiteur

1452916

https://www.phoenixcontact.com/fr/produits/1452916

TSD-M 1,2NM - Tournevis dynamométrique

1212224

https://www.phoenixcontact.com/fr/produits/1212224



Tournevis dynamométrique, précision selon EN ISO 6789, réglable de 0,3 à 1,2 Nm

TSD-M SAC-BIT ADAPTER - Kit d'adaptation

1212600

https://www.phoenixcontact.com/fr/produits/1212600



Embout d'adaptateur, pour outils dynamométriques TSD-M..., entraînement 1/4"-E6,3, avec six pans de 4 mm pour embouts SAC

SAC BIT M12-D15 - Outil

1208432

https://www.phoenixcontact.com/fr/produits/1208432



Embout enfichable pour le montage de câbles de capteurs/actionneurs munis de connecteurs M12 et de connecteurs M12 à équiper avec diamètre d'écrou moleté de 15 mm, pour emmanchement à six pans de 4 mm

SACC BIT M12-D20 - Outil

1208445

https://www.phoenixcontact.com/fr/produits/1208445



Embout enfichable pour le montage de connecteurs M12 à équiper avec diamètre d'écrou moleté transversal 20 mm, pour emmanchement à six pans de 4 mm

SACB-8/16-L-C GG SCO P - Embase du boîtier répartiteur

1452916

https://www.phoenixcontact.com/fr/produits/1452916

SZK PZ2 VDE - Tournevis

1206463

https://www.phoenixcontact.com/fr/produits/1206463



Tournevis, cruciforme PZ, isolé selon VDE, dimensions : PZ 2 x 100 mm, manche à deux composants, antidérapant

TSD 25 SAC - Tournevis dynamométrique

1212315

https://www.phoenixcontact.com/fr/produits/1212315



Tournevis dynamométrique, avec couple de réglage préréglé de 2,5 m et entraînement hexagonal de 4 mm pour l'écrou de pression du capot de raccordement

SACB-8/16-L-C GG SCO P - Embase du boîtier répartiteur

1452916

https://www.phoenixcontact.com/fr/produits/1452916

TSD-M 3NM - Tournevis dynamométrique

1212225

https://www.phoenixcontact.com/fr/produits/1212225



Tournevis dynamométrique, précision selon EN ISO 6789, réglable de 1,2 à 3 Nm

SAC BIT HOOD-W 24 - Outil

1212486

https://www.phoenixcontact.com/fr/produits/1212486



Pièce enfichable pour montage des écrous de pression avec ouverture de clé 24 m, pour tournevis avec entraînement hexagonal 4 mm

SACB-8/16-L-C GG SCO P - Embase du boîtier répartiteur

1452916

https://www.phoenixcontact.com/fr/produits/1452916

SF-BIT-PZ 2-50 - Vis

1212592

https://www.phoenixcontact.com/fr/produits/1212592



Embout de vissage, cruciforme PZ, entraînement E6,3-1/4", taille : PZ 2 x 50 mm, dur, pour les supports selon DIN 3126-F6,3 / ISO 1173

Phoenix Contact 2026 © - Tous droits réservés
https://www.phoenixcontact.com

PHOENIX CONTACT SAS
52 Boulevard de Beaubourg Emerainville
77436 Marne La Vallée Cedex 2 France
+33 (0) 1 60 17 98 98
documentation@phoenixcontact.fr