# SACC-E-M12FST-4P-M16XL/0,5 - Embases paroi avant

1411606

https://www.phoenixcontact.com/fr/produits/1411606

Veuillez tenir compte du fait que les données affichées dans ce document PDF proviennent de notre catalogue en ligne. Vous trouverez les données complètes dans la documentation utilisateur. Nos conditions générales d'utilisation des téléchargements sont applicables.

Embases paroi avant, Puissance, 4-pôles, connecteur femelle, droit, M12-Standard, détrompage: T, sur extrémité libre, Montage sur face avant, Bride carrée, Cordons individuels, longueur de câble: 0,5 m, 1,31 $mm^2$, Tresse de connexion UL/cUL, Produit de remplacement selon RoHS II sans exception 6c (Pb < 0,1 %) référence : 1238902

## Avantages

- Pour les appareils compacts : transmission de hautes puissances dans un espace réduit
- Contour de boîtier XL optimisé et facile à monter avec ouverture de clé de 19
- Limitation mécanique du serrage pour étanchéité à long terme
- Prééquipés avec torons pour une utilisation immédiate
- Confections et longueurs de torons spécifiques au client disponibles
- Coulé du côté des torons pour une étanchéité optimale
- Pour une haute sécurité de transmission : raccordement de blindage sur le boîtier avec écrou CEM en option

## Données commerciales

| | |
|---|---|
| Référence | 1411606 |
| Conditionnement | 1 Unité(s) |
| Commande minimum | 1 Unité(s) |
| Clé de vente | ABQCFG |
| Product key | ABQCFG |
| Page catalogue | Page 283 (C-2-2019) |
| GTIN | 4046356936200 |
| Poids par pièce (emballage compris) | 55,733 g |
| Poids par pièce (hors emballage) | 45 g |
| Numéro du tarif douanier | 85444290 |
| Pays d'origine | DE |

# Caractéristiques techniques

## Remarques

| | |
|---|---|
| Généralités | 3) Les valeurs électriques et mécaniques indiquées supposent une paire de connecteurs correctement verrouillée et montée. Si le connecteur est déverrouillé, les conditions d'environnement exposées et qu'il existe un danger de pollution, le connecteur doit être doté d'un cache de protection ≥ IP54. Il convient par ailleurs de prendre en considération les influences dues aux conducteurs, aux câbles ou au montage sur C.I. |
| Généralités | Mode de raccordement des contacts connexion par sertissage |

## Montage

| | |
|---|---|
| Type de montage | Montage sur face avant Bride carrée Limitation du serrage |
| Instructions de montage | Limitation du serrage |
| Type de raccordement | Cordons individuels |

## Propriétés du produit

| | |
|---|---|
| Type de produit | Connecteurs circulaires (côté appareil) |
| Type de capteur | Puissance |
| Nombre de pôles | 4 |
| Nombre de sorties de câble | 1 |
| Blindé | non |
| Détrompage | T |
| Type de filetage | M12 |

### Propriétés d'isolation

| | |
|---|---|
| Catégorie de surtension | III |
| Degré de pollution | 3 |

## Indications sur les matériaux

| | |
|---|---|
| Classe d'inflammabilité selon UL 94 | V0 |
| Matériau du joint | FKM |
| Matériau de contact | CuZn |
| Matériau de surface du contact | Ni/Au |
| Matériau de porte-contacts | PA |
| Matériau du raccordement vissé | Alliage CuZn, nickelé |
| Matériau conducteur | Cordon Cu nu |

## Propriétés électriques

| | |
|---|---|
| Tension de choc assignée | 1,5 kV |
| | 1,5 kV AC/DC |
| Résistance de contact | ≤ 3 mΩ |
| Résistance d'isolement | ≥ 100 MΩ |
| Tension nominale $U_N$ | 63 V DC |
| Intensité nominale $I_N$ | 12 A |

| | |
|---|---|
| Tension d'essai | 1,5 kV |

## Caractéristiques de raccordement

Raccordement du conducteur

| | |
|---|---|
| Type de raccordement | Cordons individuels |
| Type de contact | Connecteur femelle |
| Section du conducteur | 1,31 mm² |
| Couple de serrage | 0,8 Nm |
| | 1,3 Nm |

## Propriétés mécaniques

Caractéristiques mécaniques

| | |
|---|---|
| Cycles d'enfichage | > 100 |

## Connecteur

Raccordement 1

| | |
|---|---|
| Type tête | connecteur femelle |
| Sortie de câble tête | droit |
| Type de filetage tête | M12 |
| Type de verrouillage tête | Standard |
| Détrompage | T |

Raccordement 2

| | |
|---|---|
| Type tête | extrémité libre |

## Câble/conducteur

| | |
|---|---|
| Longueur du câble | 0,5 m |
| Type | Tresse de connexion UL/cUL |
| Type de signal/catégorie | Puissance |
| Diamètre de fil avec isolant | 2 mm |
| Fil, coloris | noir, marron, bleu, blanc |
| Matériau conducteur | Cordon Cu nu |
| AWG ligne de signaux | 16 |
| Matériel Isolant du fil | mPPE |
| Absence d'halogène | oui |
| Résistance à la propagation des flammes | selon UL 1581 VW1 |
| Température ambiante (fonctionnement) | -40 °C ... 85 °C (sans actionnement mécanique) |
| | -40 °C ... 85 °C (sans actionnement mécanique) |
| | -25 °C ... 105 °C (Câble, pose souple) |

## Conditions environnementales et de durée de vie

Conditions ambiantes

| | |
|---|---|
| Indice de protection | IP67 |

| | |
|---|---|
| | IP65/IP67 |
| Température ambiante (fonctionnement) | -25 °C ... 85 °C (connecteur mâle / femelle) |
| | -40 °C ... 85 °C (sans actionnement mécanique) |
| | -25 °C ... 105 °C (Câble, pose souple) |
| | -40 °C ... 105 °C (câble, pose fixe) |

## Normes et spécifications

| | |
|---|---|
| Résistance à la propagation des flammes | selon UL 1581 VW1 |

M12

| | |
|---|---|
| Désignation de la norme | Connecteur M12 |
| Normes/prescriptions | CEI 61076-2-111 |
| Remarque | d'après |

## Dessins

Dessin coté

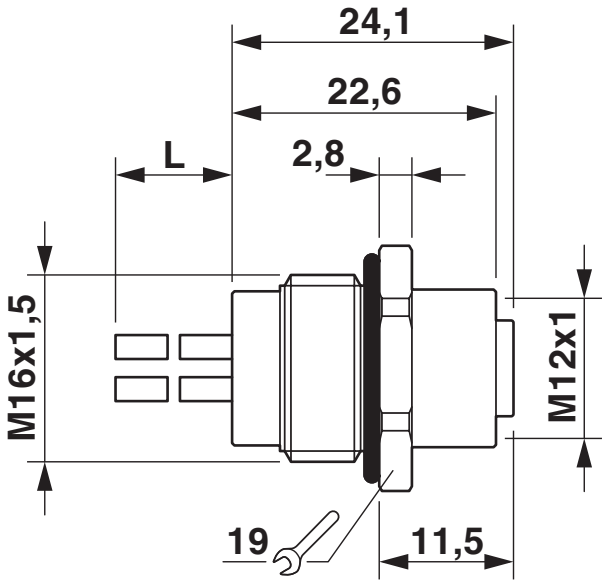


Dessin coté

Dessin schématique

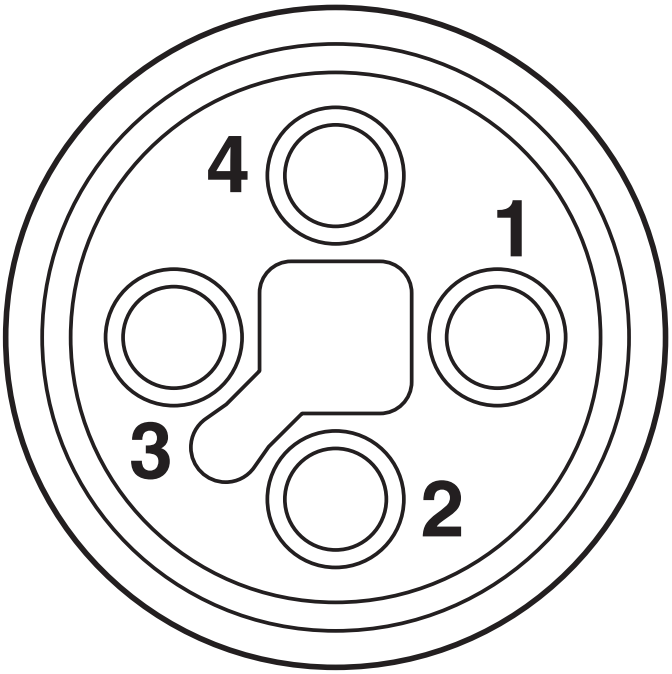


Nombre de pôles M12 femelle, 4 pôles, détrompage T, vue côté femelle

Schéma de connexion

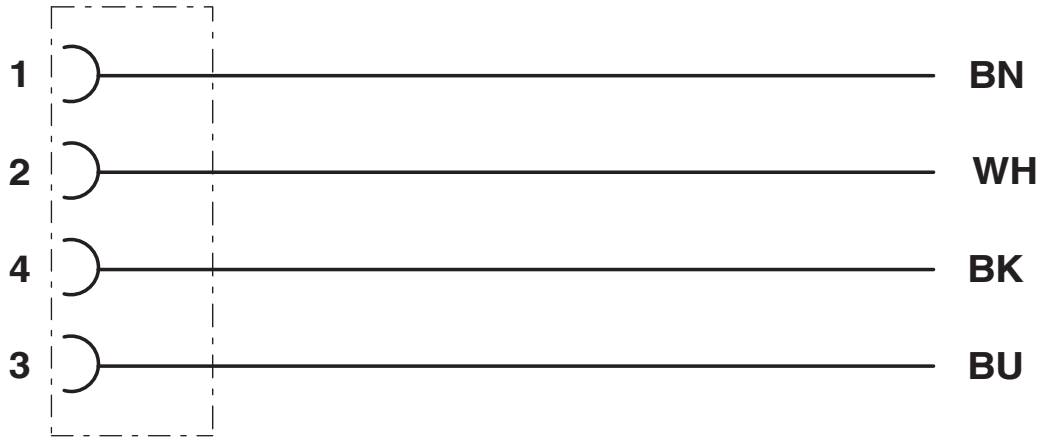

## Homologations

To download certificates, visit the product detail page: https://www.phoenixcontact.com/fr/produits/1411606

**cUL Recognized**
Identifiant de lhomologation: E468743-20190917

| | Tension nominale $U_N$ | Intensité nominale $I_N$ | Section AWG | Section $mm^2$ |
|---|---|---|---|---|
| | 63 V | 12 A | - 16 | - |

**UL Recognized**
Identifiant de lhomologation: E468743-20190917

| | Tension nominale $U_N$ | Intensité nominale $I_N$ | Section AWG | Section $mm^2$ |
|---|---|---|---|---|
| | 63 V | 12 A | - 16 | - |

**cULus Recognized**

## Classifications

### ECLASS

| | |
|---|---|
| ECLASS-11.0 | 27440102 |
| ECLASS-12.0 | 27440116 |
| ECLASS-13.0 | 27440116 |

### ETIM

| | |
|---|---|
| ETIM 9.0 | EC002635 |

### UNSPSC

| | |
|---|---|
| UNSPSC 21.0 | 39121400 |

## Conformité environnementale

| | |
|---|---|
| REACh SVHC | Lead 7439-92-1 |

| | |
|---|---|
| China RoHS | Période d'utilisation conforme (EFUP) : 50 ans |
| | Vous trouverez des informations sur les substances dangereuses dans la déclaration du fabricant dans l'onglet « Téléchargements » |

## Accessoires

### SACC-E-MU-M16 - Ecrou plat

1504097

https://www.phoenixcontact.com/fr/produits/1504097

Ecrou plat, Montage vissé, M16 x 1,5, Produit de remplacement selon RoHS II sans exception 6c (Pb < 0,1 %) référence : 1239863

Phoenix Contact 2023 © - Tous droits réservés
https://www.phoenixcontact.com

PHOENIX CONTACT SAS
52 Boulevard de Beaubourg Emerainville
77436 Marne La Vallée Cedex 2 France
+33 (0) 1 60 17 98 98
documentation@phoenixcontact.fr