HC-STA-B06-CHWS-1TTM32-ELC-AL - Boîtier

1412557

https://www.phoenixcontact.com/fr/produits/1412557

Veuillez tenir compte du fait que les données affichées dans ce document PDF proviennent de notre catalogue en ligne. Vous trouverez les données complètes dans la documentation utilisateur. Nos conditions générales d'utilisation des téléchargements sont applicables.

Boîtier prolongateur B6, avec étrier longitudinal, matériau: Aluminium coulé sous pression, résistant à l'eau de mer, nombre de sorties: 1, droit, 1x M32, hauteur: 73 mm, presse-étoupe: sans, Standard

Avantages

- Excellent effet de blindage en cas de perturbations électromagnétiques

Données commerciales

Référence	1412557
Conditionnement	1 Unité(s)
Commande minimum	1 Unité(s)
Clé de vente	BF7APB
Product key	BF7APB
Page catalogue	Page 599 (C-2-2019)
GTIN	4055626030494
Poids par pièce (emballage compris)	184,3 g
Poids par pièce (hors emballage)	22,22 g
Numéro du tarif douanier	85389099
Pays d'origine	PL

Caractéristiques techniques

Remarques

Généralités	pour éléments de contact HC-B6, BB10, DD24, M

Propriétés du produit

Type	B6
Type de produit	Boîtier avec verrouillage à étrier
Application	Standard
Nombre de sorties de câble	1
Type de presse-étoupe	1x M32
Type de boîtier	Boîtier prolongateur
Sortie du câble	droit
Presse-étoupe Pg	sans

Dimensions

Dessin coté	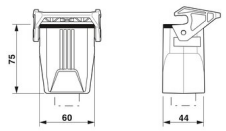
Largeur	44 mm
Hauteur	73 mm
Longueur	60 mm

Indications sur les matériaux

Classe d'inflammabilité selon UL 94	V0 (Verrouillage)
Matériau du joint	NBR, conducteur
Matériau de surface du boîtier	non revêtu
Matériau de l'étrier de verrouillage	PA
Résistance aux chocs	IK08
Matériau du boîtier	Aluminium coulé sous pression, résistant à l'eau de mer

Propriétés mécaniques

Caractéristiques mécaniques

Type de presse-étoupe	1x M32
Type de verrouillage	Étrier

Conditions environnementales et de durée de vie

Conditions ambiantes

Indice de protection	IP66
	IP67
	4 (UL 50e)

Indice de protection (NEMA)	4X (UL 50e)
	12 (UL 50e)
Résistance aux chocs	IK08
Température ambiante (fonctionnement)	-40 °C ... 125 °C

Dessins

Dessin coté

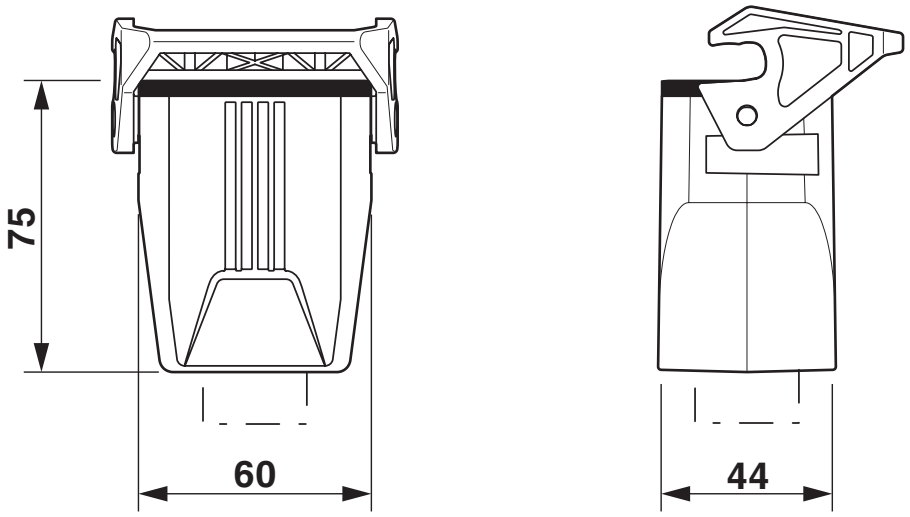

Schéma

Homologations

To download certificates, visit the product detail page: https://www.phoenixcontact.com/fr/produits/1412557

DNV
Identifiant de lhomologation: TAE000037S

cUL Recognized
Identifiant de lhomologation: E255026

UL Recognized
Identifiant de lhomologation: E255026

EAC
Identifiant de lhomologation: RU C-DE.AI30.B.01102

EAC
Identifiant de lhomologation: RU C-DE.BL08.B.00511

cULus Recognized

Classifications

ECLASS

ECLASS-11.0	27440202
ECLASS-12.0	27440202
ECLASS-13.0	27440202

ETIM

ETIM 9.0	EC000437

UNSPSC

UNSPSC 21.0	31261500

Conformité environnementale

China RoHS	Période d'utilisation conforme : illimitée = EFUP-e
	Aucune substance dangereuse dépassant les valeurs seuils ;

Accessoires

G-INS-M32-M68N-NNES-S - Presse-étoupe

1411166

https://www.phoenixcontact.com/fr/produits/1411166

Presse-étoupe, matériau du raccordement vissé: Laiton, nickelé, diamètre extérieur du câble 15 mm ... 21 mm, blindage: non, filetage de raccordement: M32 x 1,5, coloris: argenté, avec joint torique

G-INSEC-M32-M68N-NCRS-S - Presse-étoupe

1411191

https://www.phoenixcontact.com/fr/produits/1411191

Presse-étoupe, matériau du raccordement vissé: Laiton, nickelé, diamètre extérieur du câble 14 mm ... 21 mm, blindage: oui, filetage de raccordement: M32 x 1,5, coloris: argenté, avec joint torique

US-EMLP (20X9) CUS - Etiquette en plastique

0830085

https://www.phoenixcontact.com/fr/produits/0830085

Etiquette en plastique, à commander : sous forme de carte, blanc, impression selon les indications du client, type de montage: collage, surface utile: 20 x 9 mm, Nombre d'étiquettes: 75

HC-B06-SP-CBK - Joint profilé

1411477

https://www.phoenixcontact.com/fr/produits/1411477

Joint d'étanchéité profilé pour châssis HEAVYCONNEC EVO de type B6, conducteur

HC-STA-B06-SL-PLBK - Etrier de boîtier

1412591

https://www.phoenixcontact.com/fr/produits/1412591

Étrier longitudinal pour boîtier B6, HC-EVO....AL et HC-STA....AL

HC-B06-BCFS-P-BK - Capot de protection

1346524

https://www.phoenixcontact.com/fr/produits/1346524

Capot de protection B6, pour étrier longitudinal, matériau du couvercle de protection: PC, hauteur: 26,3 mm, joint: non

HC-STA-B06-DC-PL - Capot de protection

1421100

https://www.phoenixcontact.com/fr/produits/1421100

Capot de protection, type: B6

WP-G HF IP66 M32 BK - Presse-étoupe

3240900

https://www.phoenixcontact.com/fr/produits/3240900

Presse-étoupe, filetage métrique, indice de protection IP66, droit

WP-G HF IP69K M32 BK - Presse-étoupe

3240886

https://www.phoenixcontact.com/fr/produits/3240886

Presse-étoupe, filetage métrique, indice de protection IP68/69k, droit

WP-GA HF IP66 M32 BK - Presse-étoupe

3240928

https://www.phoenixcontact.com/fr/produits/3240928

Presse-étoupe, filetage métrique, indice de protection IP66, coudé

WP-GA HF IP69K M32 BK - Presse-étoupe

3240914

https://www.phoenixcontact.com/fr/produits/3240914

Presse-étoupe, filetage métrique, indice de protection IP68/69k, coudé

WP-GR HF IP66 M32 BK - Presse-étoupe

3240956

https://www.phoenixcontact.com/fr/produits/3240956

Presse-étoupe, filetage métrique, indice protection IP66, avec décharge de traction

WP-GR HF IP69K M32 BK - Presse-étoupe

3240942

https://www.phoenixcontact.com/fr/produits/3240942

Presse-étoupe, filetage métrique, indice de protection IP68/69k, décharge de traction

WP-G PP HF M32 - Presse-étoupe

3241000

https://www.phoenixcontact.com/fr/produits/3241000

Presse-étoupe en PP avec filetage métrique, indice de protection IP65

WP-GT PP HF M32 - Presse-étoupe

3241014

https://www.phoenixcontact.com/fr/produits/3241014

Presse-étoupe en PP avec filetage métrique, rotatif, indice de protection IP54

WP-G BRASS IP40 M32 - Presse-étoupe

3241049

https://www.phoenixcontact.com/fr/produits/3241049

Presse-étoupe en laiton avec filetage métrique, indice de protection IP40

WP-GT BRASS M32 - Presse-étoupe

3241035

https://www.phoenixcontact.com/fr/produits/3241035

Presse-étoupe en laiton avec filetage métrique, rotatif, indice de protection IP40

WP-G BRASS IP65 M32 - Presse-étoupe

3241063

https://www.phoenixcontact.com/fr/produits/3241063

Presse-étoupe en laiton avec filetage métrique, indice de protection IP65

Phoenix Contact 2023 © - Tous droits réservés
https://www.phoenixcontact.com

PHOENIX CONTACT SAS
52 Boulevard de Beaubourg Emerainville
77436 Marne La Vallée Cedex 2 France
+33 (0) 1 60 17 98 98
documentation@phoenixcontact.fr