HC-STA-B16-HLFS-1TTP16-EL-AL - Boîtier

1412731

https://www.phoenixcontact.com/fr/produits/1412731

Veuillez tenir compte du fait que les données affichées dans ce document PDF proviennent de notre catalogue en ligne. Vous trouverez les données complètes dans la documentation utilisateur. Nos conditions générales d'utilisation des téléchargements sont applicables.

Capot passe-câble B16, pour étrier longitudinal, matériau: Aluminium coulé sous pression, résistant à l'eau de mer, nombre de sorties: 1, droit, 1x Pg16, hauteur: 60 mm, presse-étoupe: sans, Standard

Avantages

- Excellent effet de blindage en cas de perturbations électromagnétiques

Données commerciales

Référence	1412731
Conditionnement	1 Unité(s)
Commande minimum	1 Unité(s)
Clé de vente	BF7APB
Product key	BF7APB
Page catalogue	Page 620 (C-2-2019)
GTIN	4055626060057
Poids par pièce (emballage compris)	203,8 g
Poids par pièce (hors emballage)	203 g
Numéro du tarif douanier	85389099
Pays d'origine	PL

Caractéristiques techniques

Remarques

Généralités	pour eléments de contact HC-B16, BB32, D40, DD72, HS6, HV6, M, K
Généralités	également disponible en version à revêtement par poudre ou en couleur : 1373047 HC-STA-B16-HLFS-1TTP16-EL/...

Propriétés du produit

Type	B16
Type de produit	Boîtier avec verrouillage à étrier
Application	Standard
Nombre de sorties de câble	1
Type de presse-étoupe	1x Pg16
Type de boîtier	Capot passe-câble
Sortie du câble	droit
Presse-étoupe Pg	sans

Dimensions

Dessin coté	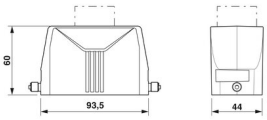
Largeur	44 mm
Hauteur	60 mm
Longueur	93,5 mm

Indications sur les matériaux

Matériau de surface du boîtier	non revêtu
Résistance aux chocs	IK08
Matériau du boîtier	Aluminium coulé sous pression, résistant à l'eau de mer

Propriétés mécaniques

Caractéristiques mécaniques

Type de presse-étoupe	1x Pg16
Type de verrouillage	Broche

Conditions environnementales et de durée de vie

Conditions ambiantes

Indice de protection	IP66
	IP67
	4 (UL 50e)

Indice de protection (NEMA)	4X (UL 50e)
	12 (UL 50e)
Résistance aux chocs	IK08
Température ambiante (fonctionnement)	-40 °C ... 125 °C

Dessins

Dessin coté

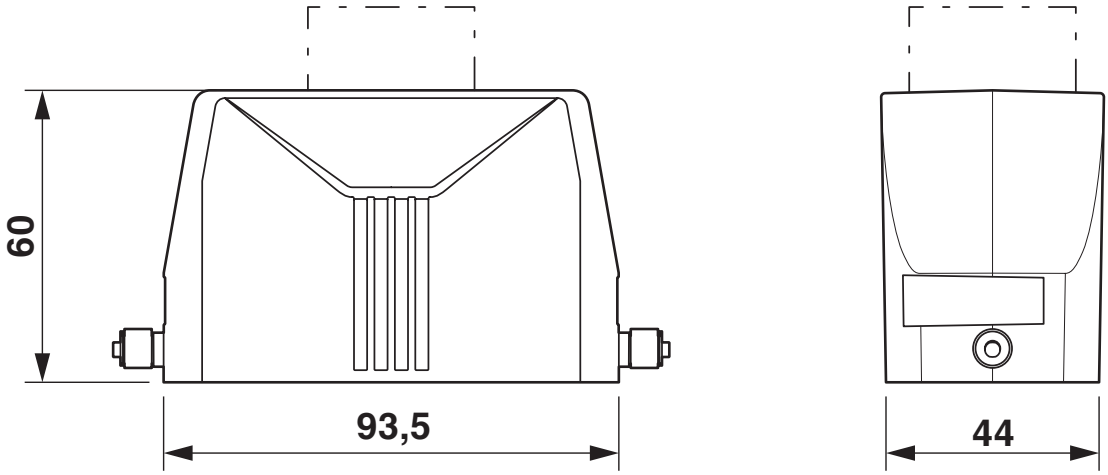

Schéma

Homologations

To download certificates, visit the product detail page: https://www.phoenixcontact.com/fr/produits/1412731

DNV
Identifiant de lhomologation: TAE000037S

cUL Recognized
Identifiant de lhomologation: E255026

UL Recognized
Identifiant de lhomologation: E255026

EAC
Identifiant de lhomologation: RU C-DE.AI30.B.01102

EAC
Identifiant de lhomologation: RU C-DE.BL08.B.00511

cULus Recognized

Classifications

ECLASS

ECLASS-11.0	27440202
ECLASS-12.0	27440202
ECLASS-13.0	27440202

ETIM

ETIM 9.0	EC000437

UNSPSC

UNSPSC 21.0	31261500

Conformité environnementale

China RoHS	Période d'utilisation conforme : illimitée = EFUP-e
	Aucune substance dangereuse dépassant les valeurs seuils ;

Accessoires

G-INS-PG16-S68N-NNES-S - Presse-étoupe

1411174

https://www.phoenixcontact.com/fr/produits/1411174

Presse-étoupe, matériau du raccordement vissé: Laiton, nickelé, diamètre extérieur du câble 10 mm ... 14 mm, blindage: non, filetage de raccordement: Pg16, coloris: argenté, avec joint torique

G-INSEC-PG16-S68N-NNES-S - Presse-étoupe

1411199

https://www.phoenixcontact.com/fr/produits/1411199

Presse-étoupe, matériau du raccordement vissé: Laiton, nickelé, diamètre extérieur du câble 10 mm ... 14 mm, blindage: oui, filetage de raccordement: Pg16, coloris: argenté, avec joint torique

US-EMLP (20X9) CUS - Etiquette en plastique

0830085

https://www.phoenixcontact.com/fr/produits/0830085

Etiquette en plastique, à commander : sous forme de carte, blanc, impression selon les indications du client, type de montage: collage, surface utile: 20 x 9 mm, Nombre d'étiquettes: 75

HC-B16-HCWS-PLR-BK - Capot de protection

1346541

https://www.phoenixcontact.com/fr/produits/1346541

Capot de protection B16, avec étrier longitudinal, matériau du couvercle de protection: PC, hauteur: 26,3 mm, joint: oui

US-EMLP-HA (20X9) - Etiquette en plastique

0830989

https://www.phoenixcontact.com/fr/produits/0830989

Etiquette en plastique, Carte, blanc, vierge, repérable avec : BLUEMARK ID COLOR, BLUEMARK ID, THERMOMARK PRIME, THERMOMARK CARD 2.0, THERMOMARK CARD, type de montage: collage, surface utile: 20 x 9 mm, Nombre d'étiquettes: 70

WP-G HF IP66 PG16 BK - Presse-étoupe

3240891

https://www.phoenixcontact.com/fr/produits/3240891

Presse-étoupe, filetage Pg, indice de protection IP66, droit

WP-G HF IP69K PG16 BK - Presse-étoupe

3240877

https://www.phoenixcontact.com/fr/produits/3240877

Presse-étoupe, filetage Pg, indice de protection IP68/69k, droit

WP-GA HF IP66 PG16 BK - Presse-étoupe

3240919

https://www.phoenixcontact.com/fr/produits/3240919

Presse-étoupe, filetage Pg, indice de protection IP66, coudé

WP-GA HF IP69K PG16 BK - Presse-étoupe

3240905

https://www.phoenixcontact.com/fr/produits/3240905

Presse-étoupe, filetage Pg, indice de protection IP68/69k, coudé

WP-GR HF IP66 PG16 BK - Presse-étoupe

3240947

https://www.phoenixcontact.com/fr/produits/3240947

Presse-étoupe, filetage Pg, indice protection IP66, décharge de traction

WP-GR HF IP69K PG16 BK - Presse-étoupe

3240933

https://www.phoenixcontact.com/fr/produits/3240933

Presse-étoupe, filetage Pg, indice protection IP68/69k, décharge de traction

WP-G PP HF PG16 - Presse-étoupe

3240991

https://www.phoenixcontact.com/fr/produits/3240991

Presse-étoupe en PP avec filetage Pg, indice de protection IP65

WP-GT PP HF PG16 - Presse-étoupe

3241005

https://www.phoenixcontact.com/fr/produits/3241005

Presse-étoupe en PP avec filetage Pg, rotatif, indice de protection IP54

WP-G BRASS IP40 PG16 - Presse-étoupe

3241040

https://www.phoenixcontact.com/fr/produits/3241040

Presse-étoupe en laiton avec filetage Pg, indice de protection IP40

WP-GT BRASS PG16 - Presse-étoupe

3241026

https://www.phoenixcontact.com/fr/produits/3241026

Presse-étoupe en laiton avec filetage Pg, rotatif, indice de protection IP40

WP-G BRASS IP65 PG16 - Presse-étoupe

3241054

https://www.phoenixcontact.com/fr/produits/3241054

Presse-étoupe en laiton avec filetage Pg, indice de protection IP65

Phoenix Contact 2023 © - Tous droits réservés
https://www.phoenixcontact.com

PHOENIX CONTACT SAS
52 Boulevard de Beaubourg Emerainville
77436 Marne La Vallée Cedex 2 France
+33 (0) 1 60 17 98 98
documentation@phoenixcontact.fr