EV-T2AC-PARK - Support de connecteur de charge

1624148

https://www.phoenixcontact.com/fr/produits/1624148

Veuillez tenir compte du fait que les données affichées dans ce document PDF proviennent de notre catalogue en ligne. Vous trouverez les données complètes dans la documentation utilisateur. Nos conditions générales d'utilisation des téléchargements sont applicables.

CHARX connect, Support de connecteur de charge, Accessoires, pour les connecteurs de charge côté véhicule sur les stations de charge (EVSE), Type 2, CEI 62196-2, Montage sur face avant, boîtiers: noir, Logo PHOENIX CONTACT

Description du produit

Support pour les connecteurs de charge de véhicules servant de position de stationnement des stations de charge pour l'électromobilité (EVSE)

Avantages

- Conception et production conformes aux normes de l'industrie automobile IATF 16949 et ISO 9001
- Marquage individuel avec votre propre logo

Données commerciales

Référence	1624148
Conditionnement	1 Unité(s)
Commande minimum	1 Unité(s)
Clé de vente	XWBAJC
Product key	XWBAJC
Page catalogue	Page 45 (C-7-2019)
GTIN	4055626242828
Poids par pièce (emballage compris)	137,4 g
Poids par pièce (hors emballage)	132,7 g
Numéro du tarif douanier	39269097
Pays d'origine	DE

Caractéristiques techniques

Propriétés du produit

Type de produit	Support de connecteur de charge
Gamme de produits	CHARX connect
Application	pour les connecteurs de charge côté véhicule sur les stations de charge (EVSE)
Version	Accessoires
Logo en place	Logo PHOENIX CONTACT
Norme de charge	Type 2
Mode charge	Mode 3

Dimensions

Largeur	75 mm
Hauteur	75 mm
Profondeur	44,7 mm
Dessin coté	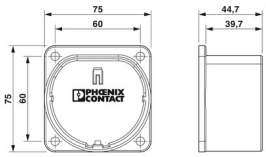
Cotes de perçage	60 mm x 60 mm

Indications sur les matériaux

Coloris (Boîtiers)	noir (9005)
Matériau (Boîtier)	Plastique
Classe d'inflammabilité selon UL 94	V0 ()

Propriétés mécaniques

Fixation	Avec crochet encliquetable pour le verrouillage de forme
Dépose	Soulever et retirer

Conditions environnementales et de durée de vie

Conditions ambiantes

Indice de protection	IP54 (enfiché)
Température ambiante (fonctionnement)	-30 °C ... 50 °C
Température ambiante (stockage/transport)	-40 °C ... 80 °C

Normes et spécifications

Normes

Normes/Prescriptions	CEI 62196-2

Montage

Type de montage Support de connecteur de charge	Montage sur face avant (Inclinaison possible à l'avant 0° ... 45°)
Diamètre perçage de fixation	6,00 mm (ø)

Dessins

Dessin coté

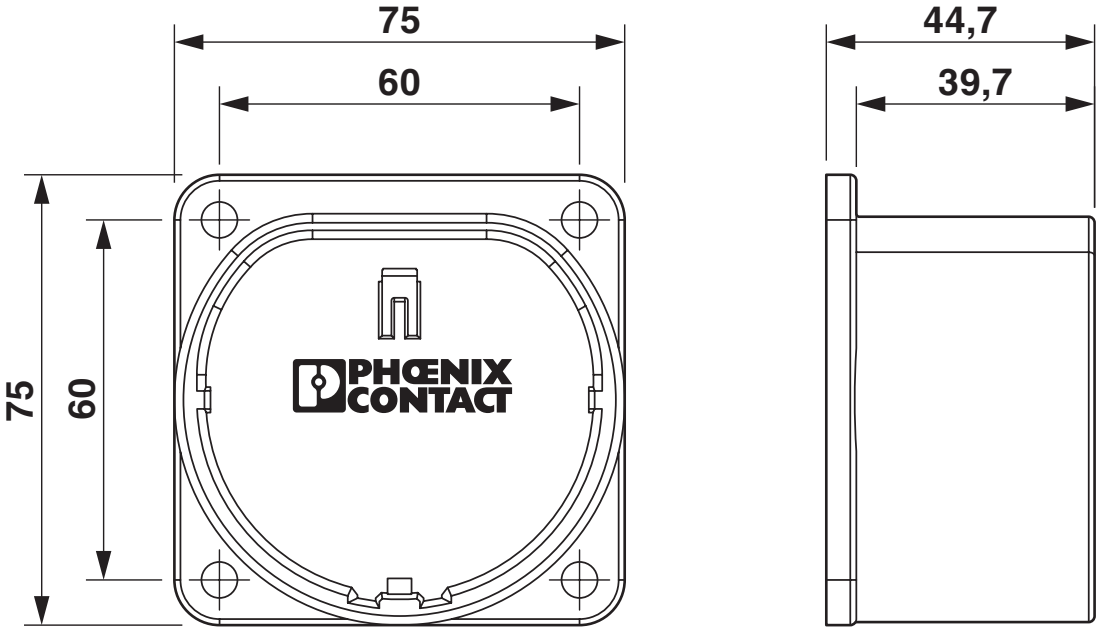

Dessin coté

Dessin schématique

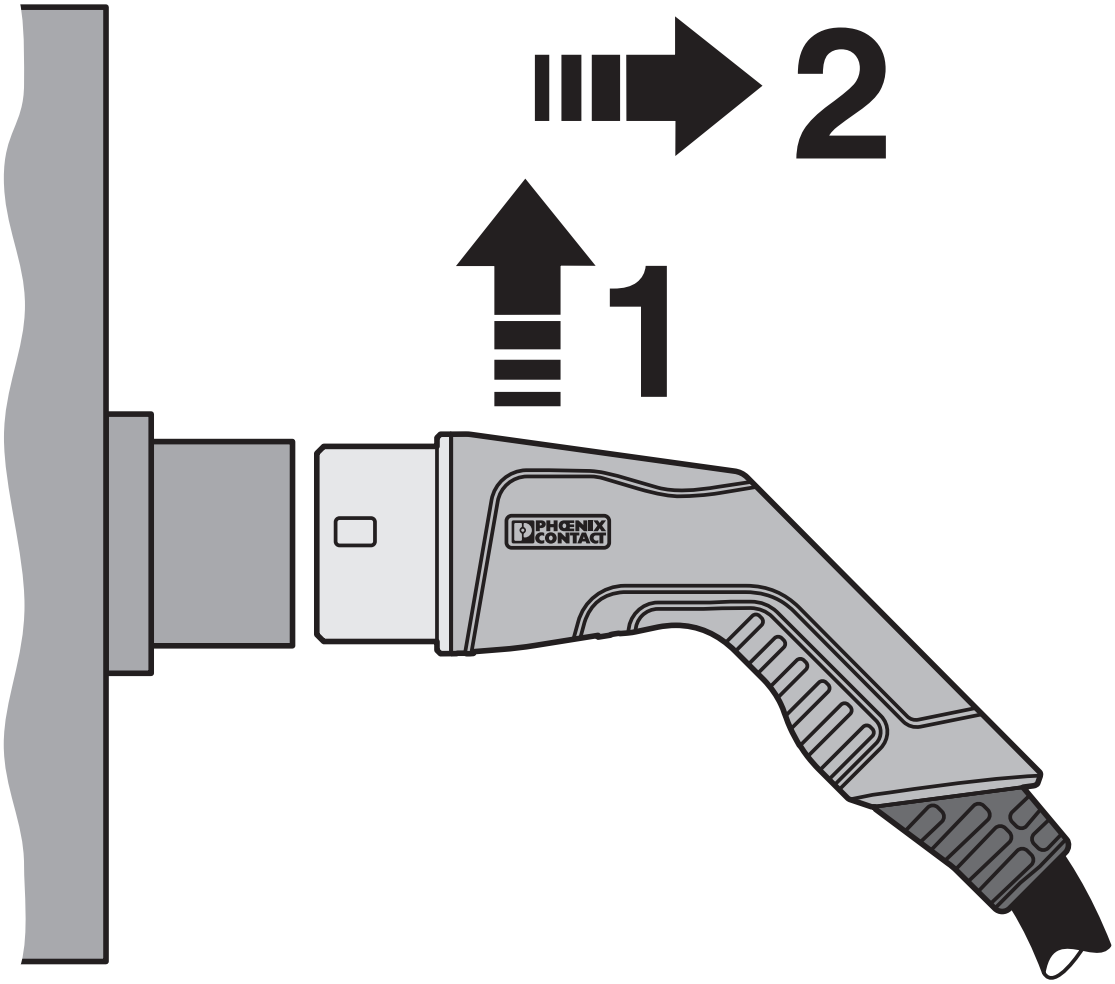

Le connecteur de charge AC suspendu est relevé dans le support, se dégage ainsi du crochet encliquetable intégré et peut ensuite être retiré.

Classifications

ECLASS

ECLASS-11.0	27144792
ECLASS-12.0	27144792
ECLASS-13.0	27144792

ETIM

ETIM 9.0	EC002884

UNSPSC

UNSPSC 21.0	39121500

Conformité environnementale

China RoHS	Période d'utilisation conforme : illimitée = EFUP-e
	Aucune substance dangereuse dépassant les valeurs seuils ;

Phoenix Contact 2023 © - Tous droits réservés
https://www.phoenixcontact.com

PHOENIX CONTACT SAS
52 Boulevard de Beaubourg Emerainville
77436 Marne La Vallée Cedex 2 France
+33 (0) 1 60 17 98 98
documentation@phoenixcontact.fr