PTWE 6-2/12 - Connecteur de test

3069835

https://www.phoenixcontact.com/fr/produits/3069835

Veuillez tenir compte du fait que les données affichées dans ce document PDF proviennent de notre catalogue en ligne. Vous trouverez les données complètes dans la documentation utilisateur. Nos conditions générales d'utilisation des téléchargements sont applicables.

Connecteur de test, tension nominale: 400 V, nombre de connexions: 24, nombre de pôles: 12, type de raccordement: Raccordement Push-in, 1er étage, Section de référence: 6 mm^2, section : 0,5 mm^2 - 10 mm^2, type de montage: Montage mural, coloris: gris

Avantages

- Gain de place grâce aux réglettes de fiches test modulaires compactes
- Réalisation d'économies grâce à la structure modulaire soigneusement pensée et à l'utilisation des accessoires standardisés CLIPLINE complete
- Le robuste contact de commutation intégré est conçu pour répondre aux exigences les plus élevées, l'utilisation
de matériaux de haute qualité assurant un transfert fiable des courants de signaux même après de nombreuses manipulations
- Sécurité maximale avec le court-circuit capacitif et automatique du convertisseur

Données commerciales

Référence	3069835
Conditionnement	1 Unité(s)
Commande minimum	1 Unité(s)
Remarque	Fabrication à la commande (pas de reprise)
Clé de vente	BE6112
Product key	BE6112
Page catalogue	Page 622 (C-1-2019)
GTIN	4046356962148
Poids par pièce (emballage compris)	376,6 g
Poids par pièce (hors emballage)	99,9 g
Numéro du tarif douanier	85369010
Pays d'origine	PL

Caractéristiques techniques

Propriétés du produit

Type de produit	Connecteur de test
Nombre de pôles	12
Pas	8,2 mm
Nombre de connexions	24
Nombre de rangées	1
Potentiels	12

Propriétés d'isolation

Catégorie de surtension	III

Propriétés électriques

Tension de choc assignée	4 kV
Puissance dissipée maximale en condition nominale	1,31 W
Surtension transitoire d'essai	5 kV

Caractéristiques de raccordement

Nombre de raccordements par étage	24
Section nominale	6 mm²

1er étage

Longueur à dénuder	12 mm
Gabarit	A5
Connexion selon la norme	CEI 60947-7-1
Section de conducteur rigide	0,5 mm² ... 10 mm²
Section du conducteur AWG	20 ... 8 (conversion selon CEI)
Section de conducteur souple	0,5 mm² ... 6 mm²
Section de conducteur souple [AWG]	20 ... 10 (conversion selon CEI)
Section de conducteur flexible (embout sans douille en plastique)	0,5 mm² ... 6 mm²
Section de conducteur flexible (embout avec douille en plastique)	0,5 mm² ... 6 mm²
2 conducteurs souples de même section avec embout TWIN et douille en plastique	0,5 mm² ... 1,5 mm²
Courant de charge maximal	30 A (pour une section de conducteur de 6 mm²)
Tension nominale	400 V AC/DC
Section nominale	6 mm²

1er étage Section de raccordement par enfichage direct

Section de conducteur rigide	1 mm² ... 10 mm²
Section de conducteur flexible (embout sans douille en plastique)	1 mm² ... 6 mm²
Section de conducteur flexible (embout avec douille en plastique)	1 mm² ... 6 mm²

Dimensions

Dessin coté	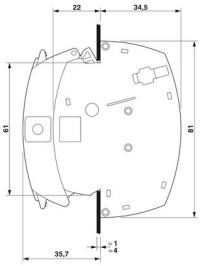
Largeur	131,2 mm
Hauteur	81 mm
Profondeur	56,5 mm
Pas	8,2 mm
Epaisseur tôle	1 mm ... 4 mm

Indications sur les matériaux

Coloris	gris
Classe d'inflammabilité selon UL 94	V0
Groupe d'isolant	I
Matériau isolant	PA
Utilisation d'un isolant statique au froid	-60 °C
Indice de température matériau isolant (DIN EN 60216-1 (VDE 0304-21))	125 °C
Indice relatif température matériau isolant (Elec. ; UL 746 B)	130 °C
Protection anti-incendie pour véhicules ferroviaires (DIN EN 45545-2) R22	HL 1 - HL 3
Protection anti-incendie pour véhicules ferroviaires (DIN EN 45545-2) R23	HL 1 - HL 3
Protection anti-incendie pour véhicules ferroviaires (DIN EN 45545-2) R24	HL 1 - HL 3
Protection anti-incendie pour véhicules ferroviaires (DIN EN 45545-2) R26	HL 1 - HL 3
Émission de chaleur calorimétrique NFPA 130 (ASTM E 1354)	27,5 MJ/kg
Inflammabilité en surface NFPA 130 (ASTM E 162)	réussi
Densité de gaz de combustion optique spécifique NFPA 130 (ASTM E 662)	réussi
Toxicité des gaz de combustion NFPA 130 (SMP 800C)	réussi

Contrôles électriques

Essai de tension de choc

Tension témoin valeur de consigne	4,8 kV
Résultat	Essai réussi

Essai d'échauffement

Exigence contrôle de l'échauffement	Augmentation de température ≤ 45 K
Résultat	Essai réussi
	0,5 kA

Capacité de charge de courte durée 4 mm²	0,3 kA
	0,15 kA
Résultat	Essai réussi

Rigidité diélectrique à fréquence industrielle

Tension témoin valeur de consigne	1,89 kV
Résultat	Essai réussi

Propriétés mécaniques

Généralités

Fixation de bloc de jonction	0,8 Nm ... 1 Nm

Caractéristiques mécaniques

Paroi latérale ouverte	non

Contrôles mécaniques

Résistance mécanique

Résultat	Essai réussi

Fixation sur le support

Force d'essai, valeur de consigne	5 N
Résultat	Essai réussi
Remarque	Dimensions de la découpe murale, voir l'annexe.

Recherche de dommages et de desserrage des conducteurs

Vitesse de rotation	10 tr./min
Tours	135
Section de conducteur/poids	0,5 mm^2/0,3 kg
	6 mm^2/1,4 kg
	10 mm^2/2 kg
Résultat	Essai réussi

Conditions environnementales et de durée de vie

Vieillissement

Cycles de température	192
Résultat	Essai réussi

Essai au brûleur à aiguille

Temps d'action	30 s
Résultat	Essai réussi

Oscillations/grésillements sur bande large

Spécification de contrôle	DIN EN 50155 (VDE 0115-200):2008-03
Spectre	Essai de durée de vie catégorie 2, sur bâti tournant
Fréquence	f_1 = 5 Hz à f_2 = 250 Hz
Niveau ASD	6,12 $(m/s^2)^2$/Hz

Accélération	3,12g
Durée de contrôle par axe	5 h
Sens du contrôle	Axes X, Y et Z
Résultat	Essai réussi

Chocs

Spécification de contrôle	DIN EN 50155 (VDE 0115-200):2008-03
Forme de choc	Semi-sinusoïdal
Accélération	30g
Durée des chocs	18 ms
Nombre de chocs dans chaque sens	3
Sens du contrôle	Axes X, Y et Z (pos. et nég.)
Résultat	Essai réussi

Conditions ambiantes

Température ambiante (stockage/transport)	-25 °C ... 60 °C (pour une période limitée, pas plus de 24 h, de -60 °C °C à +70 °C)
Température ambiante (montage)	-5 °C ... 70 °C
Température ambiante (confirmation)	-5 °C ... 70 °C
Humidité de l'air admissible (stockage/transport)	30 % ... 70 %

Normes et spécifications

Connexion selon la norme	CEI 60947-7-1

Montage

Type de montage	Montage mural
Epaisseur tôle	1 mm ... 4 mm
Fixation de bloc de jonction	0,8 Nm ... 1 Nm

Dessins

Dessin coté

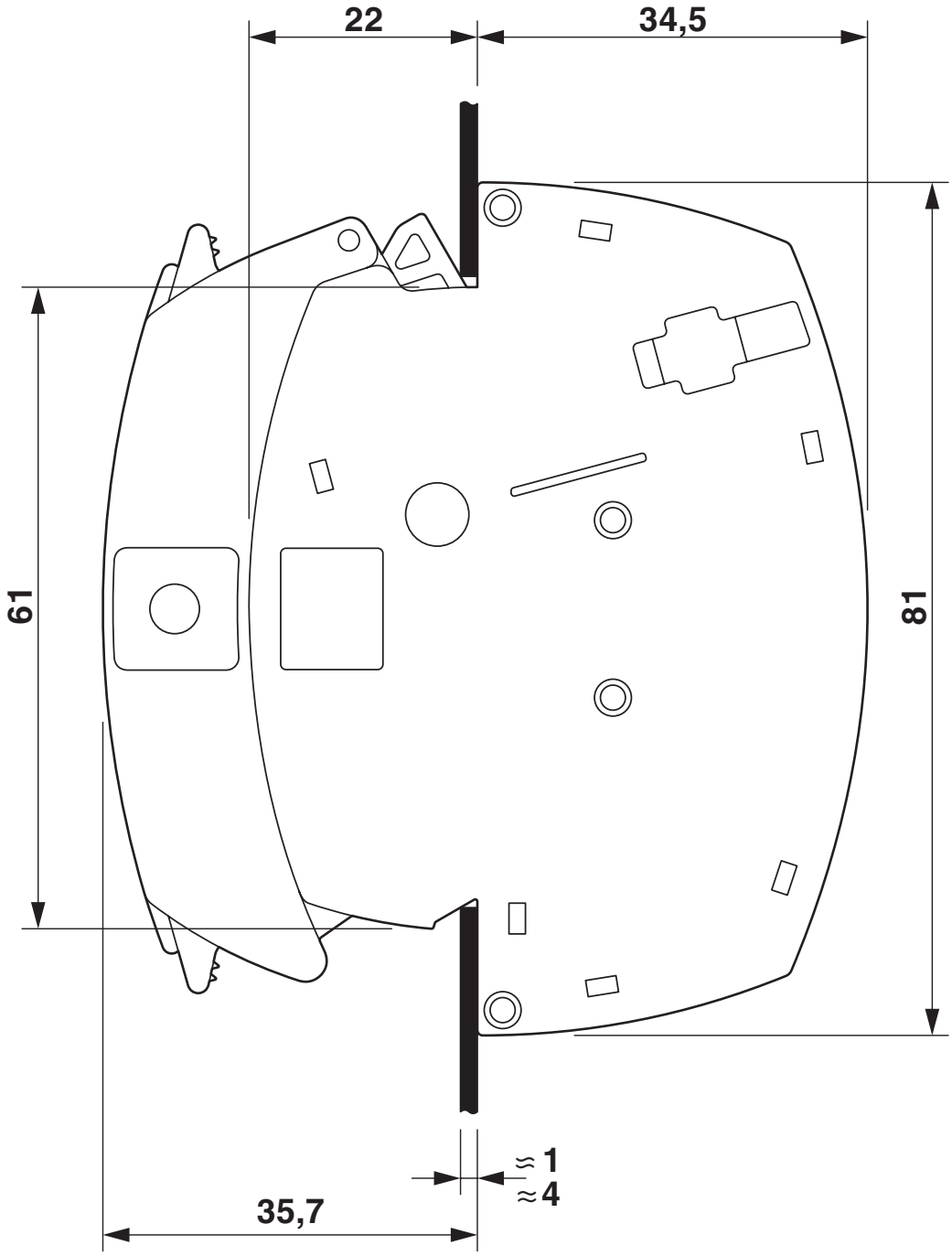

Schéma de connexion

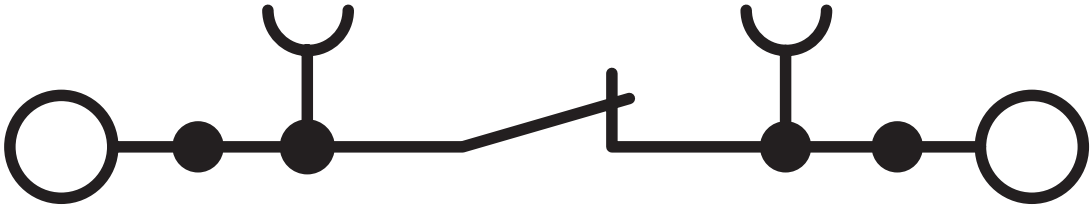

Dessin coté

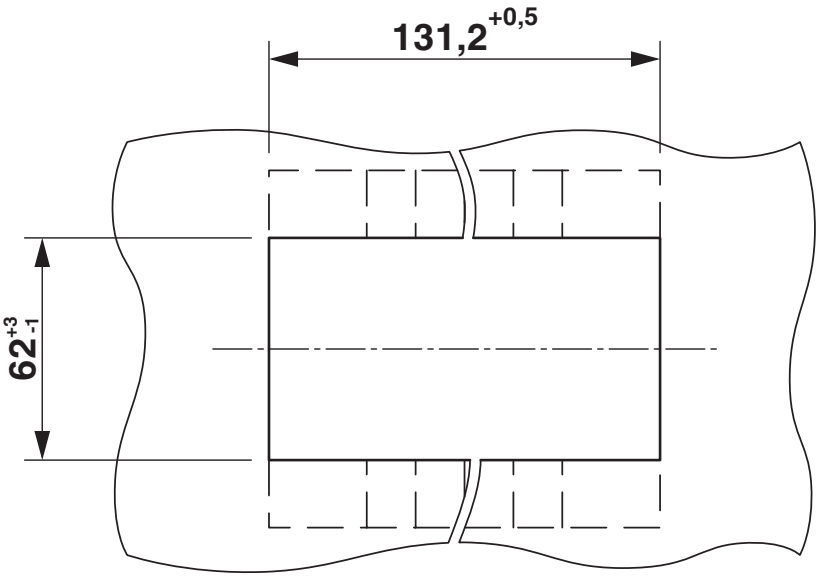

Homologations

To download certificates, visit the product detail page: https://www.phoenixcontact.com/fr/produits/3069835

CSA
Identifiant de lhomologation: 13631

	Tension nominale U_N	Intensité nominale I_N	Section AWG	Section mm^2
Groupe utilisateur B				
	600 V	20 A	20 - 8	-
Groupe utilisateur C				
	600 V	20 A	20 - 8	-

EAC
Identifiant de lhomologation: RU C-DE.BL08.B.00682

cULus Recognized
Identifiant de lhomologation: E60425

	Tension nominale U_N	Intensité nominale I_N	Section AWG	Section mm^2
Groupe utilisateur B				
	600 V	20 A	20 - 8	-
Groupe utilisateur C				
	600 V	20 A	20 - 8	-

Classifications

ECLASS

ECLASS-11.0	27141126
ECLASS-12.0	27141126
ECLASS-13.0	27250190

ETIM

ETIM 9.0	EC002848

UNSPSC

UNSPSC 21.0	39121400

Conformité environnementale

China RoHS	Période d'utilisation conforme : illimitée = EFUP-e
	Aucune substance dangereuse dépassant les valeurs seuils ;

Accessoires

Remarque : lutilisation des accessoires mentionnés ci-après peut limiter ce produit.

FBS 2-8 - Pont enfichable

3030284

https://www.phoenixcontact.com/fr/produits/3030284

Pont enfichable, pas: 8,2 mm, nombre de pôles: 2, coloris: rouge

Intensité admissible maximale: 24 A

FBS 3-8 - Pont enfichable

3030297

https://www.phoenixcontact.com/fr/produits/3030297

Pont enfichable, pas: 8,2 mm, nombre de pôles: 3, coloris: rouge

Intensité admissible maximale: 24 A

FBS 4-8 - Pont enfichable

3030307

https://www.phoenixcontact.com/fr/produits/3030307

Pont enfichable, pas: 8,2 mm, nombre de pôles: 4, coloris: rouge

Intensité admissible maximale: 24 A

FBS 5-8 - Pont enfichable

3030310

https://www.phoenixcontact.com/fr/produits/3030310

Pont enfichable, pas: 8,2 mm, nombre de pôles: 5, coloris: rouge

Intensité admissible maximale: 24 A

FBS 6-8 - Pont enfichable

3032470

https://www.phoenixcontact.com/fr/produits/3032470

Pont enfichable, pas: 8,2 mm, nombre de pôles: 6, coloris: rouge

Intensité admissible maximale: 24 A

FBS 10-8 - Pont enfichable

3030323

https://www.phoenixcontact.com/fr/produits/3030323

Pont enfichable, pas: 8,2 mm, nombre de pôles: 10, coloris: rouge

Intensité admissible maximale: 24 A

FBSR 16-8 - Pont enfichable

3033816

https://www.phoenixcontact.com/fr/produits/3033816

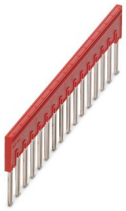

Pont enfichable, pas: 8,2 mm, nombre de pôles: 16, coloris: rouge

Intensité admissible maximale: 24 A

FBS 1/3-8 - Pont enfichable

3032363

https://www.phoenixcontact.com/fr/produits/3032363

Pont enfichable, pas: 8,2 mm, nombre de pôles: 3, brochage: 1,3, coloris: rouge

Intensité admissible maximale: 24 A

FBS 1/4-8 - Pont enfichable

3032376

https://www.phoenixcontact.com/fr/produits/3032376

Pont enfichable, pas: 8,2 mm, nombre de pôles: 4, brochage: 1, 4, coloris: rouge

Intensité admissible maximale: 24 A

FBS 1/3/5-8 - Pont enfichable

3032389

https://www.phoenixcontact.com/fr/produits/3032389

Pont enfichable, pas: 8,2 mm, nombre de pôles: 5, brochage: 1,3,5, coloris: rouge

Intensité admissible maximale: 24 A

FBS 1/4/7/10-8 - Pont enfichable

3032402

https://www.phoenixcontact.com/fr/produits/3032402

Pont enfichable, pas: 8,2 mm, nombre de pôles: 10, brochage: 1,4,7,10, coloris: rouge

Intensité admissible maximale: 24 A

FBS 2-8 CT - Pont enfichable

3033830

https://www.phoenixcontact.com/fr/produits/3033830

Pont enfichable, pas: 8,2 mm, nombre de pôles: 2, coloris: orange

Intensité admissible maximale: 24 A

FBS 3-8 CT - Pont enfichable

3033831

https://www.phoenixcontact.com/fr/produits/3033831

Pont enfichable, pas: 8,2 mm, nombre de pôles: 3, coloris: orange

Intensité admissible maximale: 24 A

FBS 4-8 CT - Pont enfichable

3033832

https://www.phoenixcontact.com/fr/produits/3033832

Pont enfichable, pas: 8,2 mm, nombre de pôles: 4, coloris: orange

Intensité admissible maximale: 24 A

FBS 10-8 CT - Pont enfichable

3033833

https://www.phoenixcontact.com/fr/produits/3033833

Pont enfichable, pas: 8,2 mm, nombre de pôles: 10, coloris: orange

Intensité admissible maximale: 24 A

FBS 2-8 BU - Pont enfichable

3032567

https://www.phoenixcontact.com/fr/produits/3032567

Pont enfichable, pas: 8,2 mm, nombre de pôles: 2, coloris: bleu

Intensité admissible maximale: 24 A

FBS 3-8 BU - Pont enfichable

3032570

https://www.phoenixcontact.com/fr/produits/3032570

Pont enfichable, pas: 8,2 mm, nombre de pôles: 3, coloris: bleu

Intensité admissible maximale: 24 A

FBS 4-8 BU - Pont enfichable

3032583

https://www.phoenixcontact.com/fr/produits/3032583

Pont enfichable, pas: 8,2 mm, nombre de pôles: 4, coloris: bleu

Intensité admissible maximale: 24 A

FBS 5-8 BU - Pont enfichable

3032596

https://www.phoenixcontact.com/fr/produits/3032596

Pont enfichable, pas: 8,2 mm, nombre de pôles: 5, coloris: bleu

Intensité admissible maximale: 24 A

FBS 6-8 BU - Pont enfichable

3032677

https://www.phoenixcontact.com/fr/produits/3032677

Pont enfichable, pas: 8,2 mm, nombre de pôles: 6, coloris: bleu

Intensité admissible maximale: 24 A

PTWE 6-2/12 - Connecteur de test

3069835

https://www.phoenixcontact.com/fr/produits/3069835

FBS 10-8 BU - Pont enfichable

3032606

https://www.phoenixcontact.com/fr/produits/3032606

Pont enfichable, pas: 8,2 mm, nombre de pôles: 10, coloris: bleu

Intensité admissible maximale: 24 A

SZF 2-0,8X4,0 - Tournevis

1204520

https://www.phoenixcontact.com/fr/produits/1204520

Outil de déverrouillage, pour blocs de jonction ST, s'utilise aussi comme tournevis pour tête fendue, dimensions : 0,8 x 4,0 x 100 mm, manche à deux composants, antidérapant

PT-IL - Matériaux de montage

3208090

https://www.phoenixcontact.com/fr/produits/3208090

Autocollant de service pour la technologie Push-in

FTPR-2/12 - Connecteur d'essai

3001690

https://www.phoenixcontact.com/fr/produits/3001690

Connecteur d'essai, configurable, avec poignée tournante, tension nominale: 400 V, intensité nominale: 24 A, Section de référence: 2,5 mm^2, coloris: gris

FTP-2/12 - Connecteur d'essai

3001714

https://www.phoenixcontact.com/fr/produits/3001714

Connecteur d'essai, configurable librement, tension nominale: 400 V, intensité nominale: 24 A, Section de référence: 2,5 mm^2, coloris: gris

FBP-2/12 - Fiche borgne

3069883

https://www.phoenixcontact.com/fr/produits/3069883

Fiche borgne, pas: 8,2 mm, largeur: 130,8 mm, hauteur: 72,9 mm, nombre de pôles: 12, coloris: gris, type de montage: Enfichage dans l'embase

AP RSC-T - Capot de protection

3059139

https://www.phoenixcontact.com/fr/produits/3059139

Le profilé de protection des barrettes est encliqueté directement sur les blocs de jonction de sectionnement pour essais des gammes RBO... et RSC.... Longueur : 1 m

APH-UTWE 6-2 - Support de capot de protection

3069057

https://www.phoenixcontact.com/fr/produits/3069057

Support de capot de protection, matériau: PA, coloris: gris

PTWE 6-2/12 - Connecteur de test

3069835

https://www.phoenixcontact.com/fr/produits/3069835

PC-UTWE-TRI - Languette de détrompage

3069897

https://www.phoenixcontact.com/fr/produits/3069897

Languette de détrompage, pour bloc UTWE 6-2 et UTRE 6-2, type : triangle, largeur: 10,7 mm, hauteur: 44,7 mm, coloris: rouge, type de montage: Encliqueter

FTP-2/2 SERVICE - Connecteur d'essai

3069464

https://www.phoenixcontact.com/fr/produits/3069464

Connecteur d'essai, tension nominale: 400 V, intensité nominale: 24 A, Section de référence: 2,5 mm^2, coloris: rouge

FTP-2/3 SERVICE - Connecteur d'essai

3069465

https://www.phoenixcontact.com/fr/produits/3069465

Connecteur d'essai, tension nominale: 400 V, intensité nominale: 24 A, Section de référence: 2,5 mm^2, coloris: rouge

FTP-2/1 SERVICE 0R1 - Connecteur d'essai

3069466

https://www.phoenixcontact.com/fr/produits/3069466

Connecteur d'essai, avec résistance intégrée 100 mOhm, 3 W, tension nominale: 400 V, intensité nominale: 1 A, Section de référence: 2,5 mm^2, coloris: rouge

FTP-2/4 SERVICE - Connecteur d'essai

3069468

https://www.phoenixcontact.com/fr/produits/3069468

Connecteur d'essai, tension nominale: 400 V, intensité nominale: 24 A, Section de référence: 2,5 mm^2, coloris: rouge

FTP-2/1 SERVICE - Connecteur d'essai

3069469

https://www.phoenixcontact.com/fr/produits/3069469

Connecteur d'essai, tension nominale: 400 V, intensité nominale: 24 A, Section de référence: 2,5 mm^2, coloris: rouge

PAI-4-N GY - Adaptateur de test

3032871

https://www.phoenixcontact.com/fr/produits/3032871

Adaptateur d'essai 4 mm, pour bloc de jonction de pas 5,2 mm, 6,2 mm et 8,2 mm

PAI-4-FIX BU - Adaptateur de test

3032729

https://www.phoenixcontact.com/fr/produits/3032729

Adaptateur de test, Protection contre tout contact involontaire à l'état enfiché conformément à DIN EN 50274, pour points tests de 4 mm et blocs de jonction de pas8,2 mm, nombre de pôles: 1, coloris: bleu

PAI-4-FIX OG - Adaptateur de test

3034455

https://www.phoenixcontact.com/fr/produits/3034455

Adaptateur d'essai 4 mm, pour bloc de jonction de pas 8,2 mm

PAI-4-FIX YE - Adaptateur de test

3032745

https://www.phoenixcontact.com/fr/produits/3032745

Adaptateur de test, Protection contre tout contact involontaire à l'état enfiché conformément à DIN EN 50274, pour points tests de 4 mm et blocs de jonction de pas8,2 mm, nombre de pôles: 1, coloris: jaune

PAI-4-FIX RD - Adaptateur de test

3032732

https://www.phoenixcontact.com/fr/produits/3032732

Adaptateur de test, Protection contre tout contact involontaire à l'état enfiché conformément à DIN EN 50274, pour points tests de 4 mm et blocs de jonction de pas8,2 mm, nombre de pôles: 1, coloris: rouge

PAI-4-FIX GN - Adaptateur de test

3032758

https://www.phoenixcontact.com/fr/produits/3032758

Adaptateur de test, Protection contre tout contact involontaire à l'état enfiché conformément à DIN EN 50274, pour points tests de 4 mm et blocs de jonction de pas8,2 mm, nombre de pôles: 1, coloris: vert

PAI-4-FIX BK - Adaptateur de test

3032774

https://www.phoenixcontact.com/fr/produits/3032774

Adaptateur de test, Protection contre tout contact involontaire à l'état enfiché conformément à DIN EN 50274, pour points tests de 4 mm et blocs de jonction de pas8,2 mm, nombre de pôles: 1, coloris: noir

PAI-4-FIX GY - Adaptateur de test

3032790

https://www.phoenixcontact.com/fr/produits/3032790

Adaptateur de test, Protection contre tout contact involontaire à l'état enfiché conformément à DIN EN 50274, pour points tests de 4 mm et blocs de jonction de pas8,2 mm, nombre de pôles: 1, coloris: gris

PAI-4-FIX VT - Adaptateur de test

3032761

https://www.phoenixcontact.com/fr/produits/3032761

Adaptateur de test, Protection contre tout contact involontaire à l'état enfiché conformément à DIN EN 50274, pour points tests de 4 mm et blocs de jonction de pas8,2 mm, nombre de pôles: 1, coloris: violet

PAI-4-FIX BN - Adaptateur de test

3032787

https://www.phoenixcontact.com/fr/produits/3032787

Adaptateur de test, Protection contre tout contact involontaire à l'état enfiché conformément à DIN EN 50274, pour points tests de 4 mm et blocs de jonction de pas8,2 mm, nombre de pôles: 1, coloris: marron

PAI-4-FIX WH - Adaptateur de test

3032797

https://www.phoenixcontact.com/fr/produits/3032797

Adaptateur de test, Protection contre tout contact involontaire à l'état enfiché conformément à DIN EN 50274, pour points tests de 4 mm et blocs de jonction de pas8,2 mm, nombre de pôles: 1, coloris: blanc

PAIS-4-FIX GY - Adaptateur de test

3032791

https://www.phoenixcontact.com/fr/produits/3032791

Adaptateur de test, Protection contre tout contact involontaire à l'état enfiché conformément à DIN EN 50274, pour points tests de 4 mm et blocs de jonction de pas 5,2 mm, 6,2 mm et 8,2 mm, nombre de pôles: 1, coloris: gris

PAIS-4-FIX BK - Adaptateur de test

3032792

https://www.phoenixcontact.com/fr/produits/3032792

Adaptateur de test, Protection contre tout contact involontaire à l'état enfiché conformément à DIN EN 50274, pour points tests de 4 mm et blocs de jonction de pas 5,2 mm, 6,2 mm et 8,2 mm, nombre de pôles: 1, coloris: noir

PAIS-4-FIX RD - Adaptateur de test

3032793

https://www.phoenixcontact.com/fr/produits/3032793

Adaptateur de test, Ne pas enficher lorsque le système est sous tension, pour points tests de 4 mm et blocs de jonction de pas 5,2 mm, 6,2 mm et 8,2 mm, nombre de pôles: 1, coloris: rouge

PAIS-4-FIX BU - Adaptateur de test

3032798

https://www.phoenixcontact.com/fr/produits/3032798

Adaptateur de test, Protection contre tout contact involontaire à l'état enfiché conformément à DIN EN 50274, pour points tests de 4 mm et blocs de jonction de pas 5,2 mm, 6,2 mm et 8,2 mm, nombre de pôles: 1, coloris: bleu

PAIS-4-FIX YE - Adaptateur de test

3032799

https://www.phoenixcontact.com/fr/produits/3032799

Adaptateur de test, Protection contre tout contact involontaire à l'état enfiché conformément à DIN EN 50274, pour points tests de 4 mm et blocs de jonction de pas 5,2 mm, 6,2 mm et 8,2 mm, nombre de pôles: 1, coloris: jaune

PAIS-4-FIX GN - Adaptateur de test

3032801

https://www.phoenixcontact.com/fr/produits/3032801

Adaptateur de test, Protection contre tout contact involontaire à l'état enfiché conformément à DIN EN 50274, pour points tests de 4 mm et blocs de jonction de pas 5,2 mm, 6,2 mm et 8,2 mm, nombre de pôles: 1, coloris: vert

PAIS-4-FIX VT - Adaptateur de test

3032802

https://www.phoenixcontact.com/fr/produits/3032802

Adaptateur de test, Protection contre tout contact involontaire à l'état enfiché conformément à DIN EN 50274, pour points tests de 4 mm et blocs de jonction de pas 5,2 mm, 6,2 mm et 8,2 mm, nombre de pôles: 1, coloris: violet

PSBJ-URTK 6 FARBLOS - Alvéole pour fiche test

3026450

https://www.phoenixcontact.com/fr/produits/3026450

Alvéole pour fiche test, nombre de pôles: 1, coloris: incolore

PSBJ-URTK 6 RD - Alvéole pour fiche test

3026719

https://www.phoenixcontact.com/fr/produits/3026719

Alvéole pour fiche test, nombre de pôles: 1, coloris: rouge

PSBJ-URTK 6 BU - Alvéole pour fiche test

3026434

https://www.phoenixcontact.com/fr/produits/3026434

Alvéole pour fiche test, nombre de pôles: 1, coloris: bleu

PSBJ-URTK 6 YE - Alvéole pour fiche test

3026405

https://www.phoenixcontact.com/fr/produits/3026405

Alvéole pour fiche test, nombre de pôles: 1, coloris: jaune

PSBJ-URTK 6 GN - Alvéole pour fiche test

3026418

https://www.phoenixcontact.com/fr/produits/3026418

Alvéole pour fiche test, nombre de pôles: 1, coloris: vert

PSBJ-URTK 6 VT - Alvéole pour fiche test

3026421

https://www.phoenixcontact.com/fr/produits/3026421

Alvéole pour fiche test, nombre de pôles: 1, coloris: violet

PSBJ-URTK 6 GY - Alvéole pour fiche test

3026612

https://www.phoenixcontact.com/fr/produits/3026612

Alvéole pour fiche test, nombre de pôles: 1, coloris: gris

PSBJ-URTK 6 BK - Alvéole pour fiche test

3026447

https://www.phoenixcontact.com/fr/produits/3026447

Alvéole pour fiche test, nombre de pôles: 1, coloris: noir

PSBJ-URTK 6 BN - Alvéole pour fiche test

3026971

https://www.phoenixcontact.com/fr/produits/3026971

Alvéole pour fiche test, nombre de pôles: 1, coloris: marron

PSBJ-URTK 6 WH - Alvéole pour fiche test

3026448

https://www.phoenixcontact.com/fr/produits/3026448

Alvéole pour fiche test, nombre de pôles: 1, coloris: blanc

ZB 8:UNBEDRUCKT - Ruban de repérage ZB

1052002

https://www.phoenixcontact.com/fr/produits/1052002

Ruban de repérage ZB, Rubans, blanc, vierge, repérable avec : CMS-P1-PLOTTER, PLOTMARK, type de montage: encliquetage, pour bloc de jonction au pas de : 8,2 mm, surface utile: 10,5 x 8,15 mm, Nombre d'étiquettes: 10

ZB 8 CUS - Ruban de repérage ZB

0825011

https://www.phoenixcontact.com/fr/produits/0825011

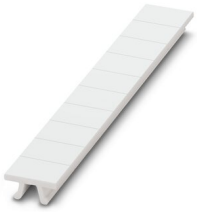

Ruban de repérage ZB, à commander : par bandes, blanc, impression selon les indications du client, type de montage: encliquetage dans la rainure de repérage élevée, pour bloc de jonction au pas de : 8,2 mm, surface utile: 10,5 x 8,15 mm, Nombre d'étiquettes: 10

UC-TM 8 - Repères pour blocs de jonction

0818072

https://www.phoenixcontact.com/fr/produits/0818072

Repères pour blocs de jonction, Planche, blanc, vierge, repérable avec : BLUEMARK ID COLOR, BLUEMARK ID, BLUEMARK CLED, PLOTMARK, CMS-P1-PLOTTER, type de montage: encliquetage, pour bloc de jonction au pas de : 8,2 mm, surface utile: 7,6 x 10,5 mm, Nombre d'étiquettes: 56

UC-TM 8 CUS - Repères pour blocs de jonction

0824597

https://www.phoenixcontact.com/fr/produits/0824597

Repères pour blocs de jonction, à commander : sous forme de planche, blanc, impression selon les indications du client, type de montage: encliquetage dans la rainure de repérage élevée, pour bloc de jonction au pas de : 8,2 mm, surface utile: 7,6 x 10,5 mm, Nombre d'étiquettes: 56

UCT-TM 8 - Repères pour blocs de jonction

0828740

https://www.phoenixcontact.com/fr/produits/0828740

Repères pour blocs de jonction, Planche, blanc, vierge, repérable avec : TOPMARK NEO, LASER TOPMARK, BLUEMARK ID COLOR, BLUEMARK ID, BLUEMARK CLED, THERMOMARK PRIME, THERMOMARK CARD 2.0, THERMOMARK CARD, type de montage: encliquetage, pour bloc de jonction au pas de : 8,2 mm, surface utile: 7,6 x 10,5 mm, Nombre d'étiquettes: 42

UCT-TM 8 CUS - Repères pour blocs de jonction

0829616

https://www.phoenixcontact.com/fr/produits/0829616

Repères pour blocs de jonction, à commander : sous forme de planche, blanc, impression selon les indications du client, type de montage: encliquetage dans la rainure de repérage élevée, pour bloc de jonction au pas de : 8,2 mm, surface utile: 7,6 x 10,5 mm, Nombre d'étiquettes: 42

ZB 8,LGS:FORTL.ZAHLEN - Ruban de repérage ZB

1052015

https://www.phoenixcontact.com/fr/produits/1052015

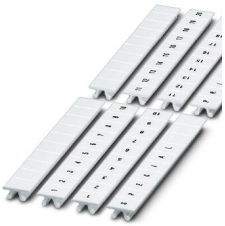

Ruban de repérage ZB, Rubans, blanc, repéré, repérable avec : CMS-P1-PLOTTER, impression longitudinale: numérotation continue 1 ... 10, 11 ... 20, etc. jusqu'à 91 ... 100, type de montage: encliquetage, pour bloc de jonction au pas de : 8,2 mm, surface utile: 10,5 x 8,15 mm, Nombre d'étiquettes: 10

ZB 8,QR:FORTL.ZAHLEN - Ruban de repérage ZB

1052028

https://www.phoenixcontact.com/fr/produits/1052028

Ruban de repérage ZB, Rubans, blanc, repéré, repérable avec : CMS-P1-PLOTTER, impression transversale: numérotation continue 1 ... 10, 11 ... 20, etc. jusqu'à 91 ... 100, type de montage: encliquetage, pour bloc de jonction au pas de : 8,2 mm, surface utile: 10,5 x 8,15 mm, Nombre d'étiquettes: 10

ZB 8,LGS:L1-N,PE - Repères pour blocs de jonction

1052413

https://www.phoenixcontact.com/fr/produits/1052413

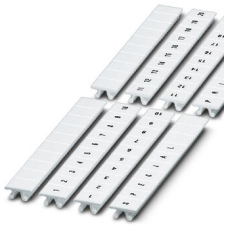

Repères pour blocs de jonction, Rubans, blanc, repéré, repérable avec : CMS-P1-PLOTTER, longitudinal: L1, L2, L3, N, PE, L1, L2, L3, N, PE, type de montage: encliquetage, pour bloc de jonction au pas de : 8,2 mm, surface utile: 10,5 x 8,15 mm, Nombre d'étiquettes: 10

TMT (EX9,5)R - Repères pour blocs de jonction

0828295

https://www.phoenixcontact.com/fr/produits/0828295

Repères pour blocs de jonction, Rouleau, blanc, vierge, repérable avec : THERMOMARK E.300 (D)/600 (D), THERMOMARK ROLL 2.0, THERMOMARK ROLL, THERMOMARK ROLL X1, THERMOMARK ROLLMASTER 300/600, THERMOMARK X1.2, type de montage: encliquetage, encliquetage dans la rainure de repérage élevée, pour bloc de jonction au pas de : 30000 mm, surface utile: 9,5 x 50000 mm, Nombre d'étiquettes: 1

US-TM 100 - Repères pour blocs de jonction

0829255

https://www.phoenixcontact.com/fr/produits/0829255

Repères pour blocs de jonction, Carte, blanc, vierge, repérable avec : BLUEMARK ID COLOR, BLUEMARK ID, THERMOMARK PRIME, THERMOMARK CARD 2.0, THERMOMARK CARD, type de montage: encliquetage, surface utile: 104 x 9,8 mm, Nombre d'étiquettes: 13

Phoenix Contact 2023 © - Tous droits réservés
https://www.phoenixcontact.com

PHOENIX CONTACT SAS
52 Boulevard de Beaubourg Emerainville
77436 Marne La Vallée Cedex 2 France
+33 (0) 1 60 17 98 98
documentation@phoenixcontact.fr