FRACARRO

AMP9762B - AMP9763B

AMP9762B	**RF LINE AMPLIFIER (5-862MHz)** **AMPLIFICATEUR RF (5-862MHz)** **AMPLIFICATORE DI LINEA ULB (5-862MHz)** **AMPLIFICADOR DE LINEA RF (5-862MHz)** **AMPLIFICADOR DE LINHA RF (5-862MHz)** **DER ULB LEITUNGSVERSTÄRKUNG TV BAND (5-862MHz)**
AMP9763B	**TV+SAT LINE AMPLIFIER (5-2400MHz)** **AMPLIFICATEUR TV+SAT (5-2400MHz)** **AMPLIFICATORE DI LINEA TV+SAT (5-2400MHz)** **AMPLIFICADOR DE LINEA TV+SAT (5-2400MHz)** **AMPLIFICADOR DE LINHA TV+SAT (5-2400MHz)** **DER LEITUNGSVERSTÄRKUNG TV+SAT BAND (5-2400MHz)**

ISTRUZIONI PER L'USO
OPERATING INSTRUCTIONS
INSTRUCTIONS D'EMPLOI
INSTRUCCIONES DE FUNCIONAMIENTO
INSTRUÇÕES DE FUNCIONAMENTO
BETRIEBSANLEITUNG

CE

1 I: AVVERTENZE PER LA SICUREZZA
GB: SAFETY WARNINGS
F: AVERTISSEMENT DE SÉCURITÉ

I: L'installazione del prodotto deve essere eseguita da personale qualificato in conformità alle leggi e normative locali sulla sicurezza e nel rispetto del D.M. 37/08 (D.M. 22 gennaio 2008 n°37) e dei successivi aggiornamenti. Il prodotto è di Classe II, secondo la norma EN 60065, e per tale ragione non deve essere mai collegato alla terra di protezione della rete di alimentazione (PE – Protective Earthing).

Avvertenze per l'installazione

- Utilizzare esclusivamente il cavo di rete incluso nell'imballo, installando il prodotto in modo che la spina di alimentazione sia facilmente accessibile.
- Il prodotto non deve essere esposto a gocciolamento o a spruzzi d'acqua e va pertanto installato in un ambiente asciutto, all'interno di edifici.
- Non installare il prodotto sopra o vicino a fonti di calore o in luoghi polverosi o dove potrebbe venire a contatto con sostanze corrosive.
- Lasciare spazio attorno al prodotto (almeno 5 cm) per garantire una ventilazione sufficiente. L'eccessiva temperatura di lavoro e/o un eccessivo riscaldamento possono compromettere il funzionamento e la durata del prodotto.
- In caso di montaggio a muro utilizzare tasselli ad espansione da 6 mm.

In accordo con la direttiva europea 2004/108/EC (EMC), il prodotto deve essere installato utilizzando dispositivi, cavi e accessori che consentano di rispettare i requisiti imposti da tale direttiva per le installazioni fisse.

Messa a terra dell'impianto d'antenna

Il prodotto deve essere collegato all'elettrodo di terra dell'impianto d'antenna conformemente alla norma EN50083-1, par. 10. La vite predisposta a tale scopo è contrassegnata con il simbolo ⏚ . Si raccomanda di attenersi alle disposizioni della norma EN 50083-1 e di non collegare tale vite alla terra di protezione della rete elettrica di alimentazione.

IMPORTANTE: Non togliere mai il coperchio dell'alimentatore, parti a tensione pericolosa possono risultare accessibili all'apertura dell'involucro. Solo personale addestrato e autorizzato può intervenire sul prodotto, con lo scopo di effettuare le regolazioni descritte in queste istruzioni. In caso di guasto non tentate di ripararlo altrimenti la garanzia non sarà più valida.

GB: The product must be installed only by qualified persons, according to the local safety standards and regulations.
It is classified as Class II, in accordance with EN 60065 and, for this reason, it shall not be connect to the protective earth (PE) of the supply mains.

Installation warnings

- Use only the original power cable, installing the product so that the mains plug is easily accessible.
- The product must not be exposed to dripping or splashing and thus it shall be installed indoors, in a dry place.
- Don't install the product above or close to heat sources, in dusty places or where it might come into contact with corrosive substances.
- Leave some space around the product housing (at least 5 cm) to ensure sufficient ventilation. An excessive operating temperature and/or an excessive heating may affect the performance and the life of the product.
- For product wall mounting use 6mm expansion fixings.

In accordance with the European Directive 2004/108/EC (EMC), the product shall be installed using devices, cables and accessories that allow to comply with this directive requirements for fixed installations.

Earthing of the antenna system

The product must be connected to the earth electrode of the antenna system, in accordance with standard EN 50083-1, section 10. The screw to be used for this scope is marked with the symbol ⏚. It is recommended to follow the provisions of EN 50083-1 and not to connect the screw to the protective earth (PE) of the supply mains.

IMPORTANT: Never remove the power supply cover, parts at hazardous voltage could be accessible when the product case is opened. Only instructed and authorized persons can operate the product, in order to carry out the adjustments described on these instructions. In case of failure, do not try to repair it otherwise the guarantee will no longer be valid.

F: L'installation du produit doit être effectuée par du personnel qualifié conformément aux lois et aux normes locales sur la sécurité. Le produit est de Classe II, conformément à la norme EN 60065, c'est pour cette raison qu'il ne doit jamais être connecté à la mise à la terre de protection du réseau d'alimentation (PE – Protective Earthing).

Avertissements pour l'installation

- Utiliser uniquement le câble de réseau inclus dans l'emballage et installer le produit de façon à ce que la fiche d'alimentation soit facilement accessible.
- Le produit ne doit pas être exposé à l'égouttement ou aux éclaboussures d'eau et doit donc être installé dans un endroit sec, à l'intérieur de bâtiments.
- Ne pas installer le produit sur ou près des sources de chaleur, dans des endroits très poussiéreux ou en contact avec des substances corrosives.
- Laisser de l'espace autour du produit (au moins 8 cm) pour garantir une ventilation suffisante. La température excessive et/ou le chauffage excessif peuvent compromettre le fonctionnement et la durée de vie du produit.
- En cas de montage mural, utiliser des chevilles expansibles de 6 mm.

Conformément à la directive européenne 2004/108/EC (EMC) le produit doit être installé en utilisant les dispositifs, les câbles et les connecteurs conformes aux indications de la directive pour les installations fixes indiquée ci-dessus.

Mise à la terre de l'installation de l'antenne

Le produit doit être connecté à l'électrode de terre de l'installation de l'antenne en conformité avec la norme EN50083-1, par. 10. La vis prévue à cet effet est indiquée avec le symbole ⏚. Il est conseillé de suivre les indications de la norme EN 50083-1 et de ne pas connecter cette vis à la mise à la terre de protection du réseau électrique d'alimentation.

IMPORTANT : Ne jamais enlever le couvercle de l'alimentation, des parties sous tension dangereuse peuvent être accessibles lors de l'ouverture de l'enveloppe. Seul du personnel qualifié et autorisé peut effectuer des opérations sur les circuits internes du produit. En cas de pannes, ne pas chercher à le réparer, sinon la garantie ne sera plus valable.

E: ADVERTENCIAS DE SEGURIDAD
P: ADVERTÊNCIAS DE SEGURANÇA
D: SICHERHEITSHINWEISE

E: La instalación del producto debe realizarla personal cualificado según las leyes y normativas locales de seguridad. El producto es de Clase II, según la norma EN 60065, y por este motivo nunca debe conectarse a la puesta a tierra de protección de la red de alimentación (PE – Protective Earthing).

Advertencias para la instalación

- Utilice exclusivamente el cable de red que se incluye en el embalaje instalando el producto de forma que pueda accederse con facilidad al enchufe de alimentación.
- El producto nunca debe estar expuesto a estilicidio o a chorros de agua y por tanto debe instalarse en un lugar seco, en el interior de edificios.
- No instale el producto encima de fuentes de calor, cerca de ellas, en lugares polvorientos ni donde podría estar en contacto con sustancias corrosivas.
- Deje espacio alrededor del producto (al menos 8 cm) para que se garantice una ventilación suficiente. La temperatura excesiva y/o un excesivo calentamiento pueden perjudicar el funcionamiento y la duración del producto.
- En caso de montaje en la pared, utilice tacos de expansión de 6 mm.

De acuerdo con la directiva europea 2004/108/EC (EMC) el producto debe instalarse utilizando dispositivos, cables y conectores que cumplan los requisitos impuestos por dicha directiva para las instalaciones fijas.

Puesta a tierra de la instalación de antena

El producto debe conectarse al electrodo de tierra de la instalación de antena según la norma EN50083-1, párr. 10. El tornillo específico para ello está marcado con el símbolo ⏚. Se recomienda seguir las disposiciones de la norma EN 50083-1 y no conectar dicho tornillo a la puesta a tierra de protección de la red eléctrica de alimentación.

IMPORTANTE: No quite nunca la tapa del alimentador ya que puede accederse a piezas de tensión peligrosa cuando se abre la carcasa. Sólo personal cualificado y autorizado puede intervenir en los circuitos internos del producto. En caso de avería no intente repararlo ya que si lo hace la garantía dejará de tener validez.

P: A instalação do produto deve ser feita por pessoal qualificado de acordo com as leis e normas locais de segurança. O produto é de Classe II, segundo a norma EN 60065, e por esse motivo nunca deve ser ligado à terra de protecção da rede de alimentação (PE – Protective Earthing).

Advertências para a instalação

- Utilizar exclusivamente o cabo de rede fornecido, instalando o amplificador de forma que a ficha de alimentação seja facilmente acessível.
- O produto não deve ser exposto a gotejamentos ou a jactos de água e, portanto, deve ser instalado num local seco, no interior de edifícios.
- Não instalar o produto sobre ou perto de fontes de calor ou em locais com poeira ou onde possa entrar em contacto com substâncias corrosivas.
- Deixar espaço livre ao redor do produto (pelo menos 8 cm), para garantir uma ventilação suficiente. A excessiva temperatura e/ou um excessivo aquecimento podem comprometer o funcionamento e a duração do produto.
- Em caso de montagem na parede, utilizar buchas de expansão de 6 mm.

De acordo com a directiva europeia 2004/108/EC (EMC), o produto deve ser instalado utilizando dispositivos, cabos e conectores que respeitem os requisitos impostos por esta directiva para as instalações fixas.

Ligação à terra do sistema de antena

O produto deve ser ligado ao eléctrodo de terra do sistema de antena conforme a norma EN50083-1, par. 10. O parafuso predisposto para esse fim é indicado com o símbolo ⏚. Recomenda-se respeitar as disposições da norma EN 50083-1 e não ligar esse parafuso com a terra de protecção da rede eléctrica de alimentação.

IMPORTANTE: Nunca retirar a cobertura do alimentador, peças com tensão perigosa podem ficar acessíveis com a abertura do invólucro. Apenas pessoal qualificado e autorizado pode agir nos circuitos internos do produto. Em caso de falha não tente repará-lo, caso contrário a garantia perderá valor.

D: Die Installation des Erzeugnisses muss in Übereinstimmung mit den vor Ort geltenden Sicherheitsgesetzen und -vorschriften von qualifiziertem Fachpersonal vorgenommen werden. Das Erzeugnis gehört gemäß der Vorschrift DIN EN 60065 zur Klasse II, und darf daher auf keinen Fall an die Schutzerdung des Stromnetzes angeschlossen werden (PE – Protective Earthing).

Installationshinweise

- Verwenden Sie ausschließlich das in der Verpackung enthaltene Netzkabel, und installieren Sie das Erzeugnis so, dass der Speisestecker leicht zugänglich ist.
- Das Erzeugnis darf keinem Tropf- oder Spritzwasser ausgesetzt werden und muss an einem trockenen Ort im Inneren eines Gebäudes installiert werden.
- Installieren Sie das Erzeugnis nicht in der Nähe von Wärmequellen, an staubigen Orten oder an Orten, an denen es mit korrosiven Substanzen in Kontakt kommen könnte.
- Zur Gewährleistung einer ausreichenden Luftzirkulation muss um das Erzeugnis herum genügend Platz gelassen werden (mindestens 8 cm). Eine zu hohe Temperatur oder eine übermäßige Erwärmung können die Funktionsweise und die Lebensdauer des Erzeugnisses beeinträchtigen.
- Bei der Wandmontage verwenden Sie bitte 6 mm Expansionsdübel.

Gemäß Europäischer Richtlinie 2004/108/EG (EMV) das Erzeugnis muss unter Einsatz von Vorrichtungen, Kabeln unter Verbindern installiert werden, die den Anforderungen dieser Richtlinie für feste Installationen entsprechen.

Erdung der Antennenanlage

Das Erzeugnis muss gemäß der Vorschrift DIN EN 50083-1, Abs. 10 an die Erdungselektrode der Antennenanlage angeschlossen werden. Die zur diesem Zweck vorgesehene Schraube ist mit dem Symbol ⏚ gekennzeichnet. Wir erinnern nochmals daran, dass die in der Vorschrift DIN EN 50083-1 enthaltenen Hinweise unbedingt befolgt werden müssen, und dass die Schraube auf keinen Fall an die Schutzerdung des Stromnetzes angeschlossen werden darf.

WICHTIG: Nehmen Sie auf keinen Fall die Abdeckung des Netzgerätes ab, da Sie auf diese Weise mit gefährlichen, unter Spannung stehenden Elementen in Berührung kommen könnten. Die Schaltungen im Inneren des Erzeugnisses dürfen nur autorisiertem Fachpersonal zugänglich gemacht werden. Im Störungsfall versuchen Sie bitte nicht, das Erzeugnis selbst zu reparieren, das es hierdurch zu einem Verfall des Garantieanspruches kommt.

2. I: DESCRIZIONE DEL PRODOTTO
GB: PRODUCT DESCRIPTION
F: DESCRIPTION DU PRODUIT
E: DESCRIPCIÓN DEL PRODUCTO
P: DESCRIÇÃO DO PRODUTO
D: PRODUKTBESCHREIBUNG

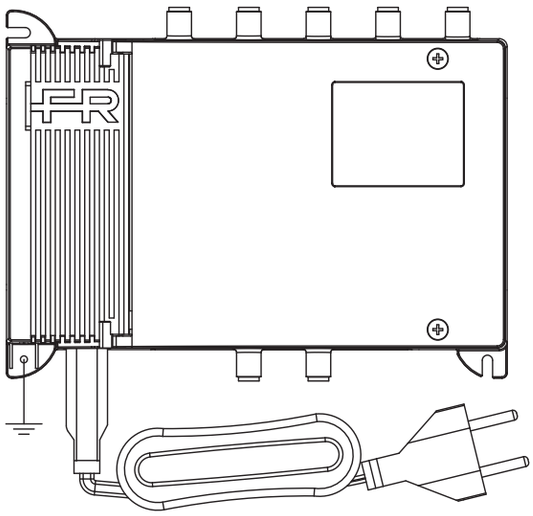

I: L'AMP9762B è un amplificatore autoalimentato di banda TV (da 5 a 862 MHz) con passaggio del canale di ritorno (RP=return path). L'AMP9763B è un amplificatore autoalimentato di banda TV + SAT (da 5 a 2400 MHz) con passaggio del canale di ritorno (RP=return path). Costruito su meccanica in pressofusione, permette di ottenere una elevata dissipazione del calore e una schermatura totale. Il trattamento superficiale al nickel evita la formazione di ossido.
L'AMP9762B e l' AMP9763B possono essere utilizzati:
- come amplificatore di linea per amplificare il segnale prima di una distribuzione;
- come amplificatore di distribuzione, come ultimo amplificatore prima delle prese;
- per amplificare il segnale all'uscita di un link ottico.

Permettono il passaggio del canale di ritorno 5-65 MHz. Il guadagno in questa banda può essere -2 oppure 25 dB, selezionabile tramite un dip-switch posto all'interno del modulo.

GB: AMP9762B is a self-powered TV band amplifier (from 5 to 862 MHz) with a return path (RP). AMP9763B is a self-powered TV + SAT band amplifier (from 5 to 2400 MHz) with a return path (RP). Made from a die casting hardware, it allows high heat dissipation and total shielding. The superficial nickel treatment prevents the formation of oxide.
AMP9762B and AMP9763B can be used:
- as a line amplifier to amplify the signal before its distribution;
- as a distribution amplifier like the last amplifier before the outlets;
- to amplify the signal at the output of an optical link.

They all allow the passage of the 5-65 MHz return path. The gain in this band can be -2 or 25 dB and selected by the means of a dip-switch inside the module.

F: AMP9762B est un amplificateur autoalimenté de bande TV (de 5 à 862 MHz) avec passage du canal de retour (RP=return path).
AMP9763B est un amplificateur autoalimenté de bande TV + SAT (de 5 à 2400 MHz) avec passage du canal de retour (RP=return path). Construit sur une mécanique en moulage sous pression, il permet d'obtenir une dissipation élevée de la chaleur et un blindage total. Le traitement superficiel au nickel évite la formation d'oxyde. AMP9762B et AMP9763B peuvent être utilisés :
- comme amplificateurs de ligne pour amplifier le signal avant une distribution ;
- comme amplificateur de distribution, comme dernier amplificateur avant les prises ;
- pour amplifier le signal à la sortie d'un lien optique.

Ils permettent le passage du canal de retour 5-65 MHz. Le gain dans cette bande peut être de -2 ou de 25 dB, sélectionnable par le biais d'un micro-interrupteur positionné à l'intérieur du module.

E: El AMP9762B es un amplificador autoalimentado de banda TV (de 5 a 862 MHz) con paso del canal de retorno (RP=return path).
El AMP9763B es un amplificador autoalimentado de banda TV + SAT (de 5 a 2.400 MHz) con paso del canal de retorno (RP=return path). Costruido con mecánica de moldeado bajo presión, permite obtener una elevada disipación del calor y un apantallamiento total. El tratamiento superficial al níquel evita la formación de óxido. El AMP9762B y el AMP9763B pueden utilizarse:
- Como amplificador de línea para amplificar la señal antes de una distribución.
- Como amplificador de distribución, como último amplificador antes de las tomas.
- Para amplificar la señal en la salida de un enlace óptico.

Permiten el paso del canal de retorno 5-65 MHz. La ganancia en esta banda puede ser -2 o 25 dB y se puede seleccionar a través de un conmutador DIP situado dentro del módulo.

P: O AMP9762B é um amplificador auto-alimentado de banda TV (de 5 a 862 MHz) com passagem do canal de retorno (RP=return path).
O AMP9763B é um amplificador auto-alimentado de banda TV + SAT (de 5 a 2400 MHz) com passagem do canal de retorno (RP=return path). Construído em peça mecânica moldada sob pressão, permite obter uma elevada dissipação do calor e uma blindagem total. O tratamento superficial com níquel evita a formação de óxido.
O AMP9762B e o AMP9763B podem ser utilizados:
- como amplificador de linha para amplificar o sinal antes de uma distribuição;
- como amplificador de distribuição, como último amplificador antes das tomadas;
- para amplificar o sinal na saída de uma ligação óptica.

Permitem a passagem do canal de retorno 5-65 MHz. O ganho nesta banda pode ser -2 ou 25 dB, seleccionável através de um dip-switch situado dentro do módulo.

D: Der AMP9762B ist ein selbstgespeister Verstärker im TV-Band (von 5 bis 862 MHz) mit Durchlass des Rücklaufkanals (RP=return path). Der AMP9763B ist ein selbstgespeister Verstärker im TV- und SAT-Band (von 5 bis 2400 MHz) mit Durchlass des Rücklaufkanals (RP=return path). Seine auf einer Mechanik aus Druckguss aufbauende Konstruktion ermöglicht die Erzielung einer besonders hohen Wärmedissipation und einer totalen Abschirmung. Die vernickelte Oberfläche verhindert die Bildung von Oxid.
Der AMP9762B und der AMP9763B können folgendermaßen eingesetzt werden:

- als Leitungsverstärker zur Verstärkung des Signals vor der Verteilung;
- als Verteilungsverstärker, als letzter Verstärker vor den Buchsen;
- zur Verstärkung des Signals am Ausgang eines optischen Links.

Sie ermöglichen den Durchfluss des Rücklaufkanals 5-65 MHz. Der Gewinn in diesem Band kann -2 oder 25 dB betragen, und wird über einen Dip-Switch im Inneren des Moduls gewählt.

I: ESEMPI APPLICATIVI - GB: APPLICATION EXEMPLES - F: EXEMPLES D'APPLICATION
E: EJEMPLOS DE APLICACIÓN - P: EXEMPLOS APLICATIVOS - D: ANWENDUNGSBEISPIELE

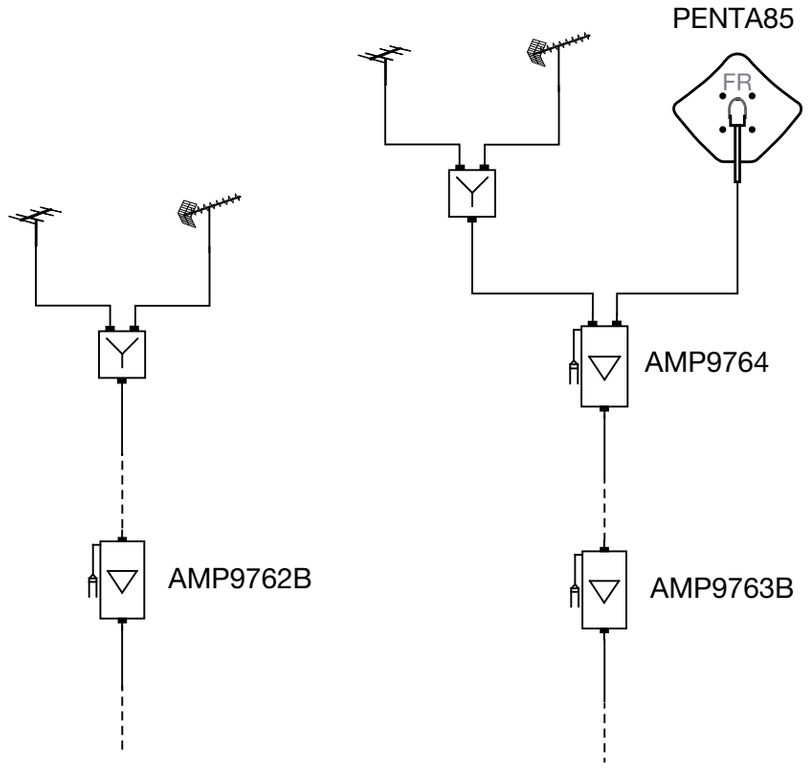

3 I: ISTRUZIONI PER L'UTILIZZO
GB: OPERATION INSTRUCTIONS
F: INSTRUCTIONS POUR L'UTILISATION
E: INSTRUCCIONES DE USO
P: INSTRUÇÕES DE USO
D: BETRIEBSANLEITUNG

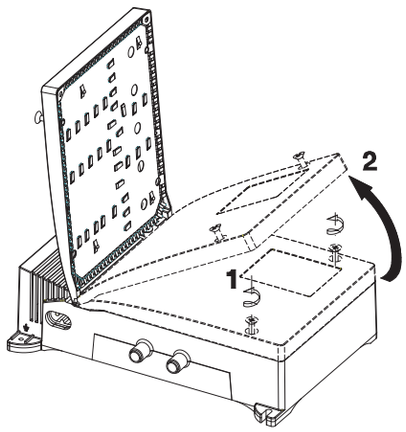

I: Per le regolazioni del guadagno e della pendenza:
1. svitare le due viti imperdibili
2. aprire il coperchio

GB: To get access to the gain and slope adjustment:
1. Unscrew the two safety screws
2. Open the cover

F: Pour accéder aux réglages de gain et de pente:
1. Dévisser les vis de fixation
2. Ouvrir le couvercle

E: Para acceder a los mecanismos de ajuste de ganancia y ajuste de pendiente:
1. Desenrosque los dos tornillos de seguridad
2. Abra la cubierta

P: Para ter acesso ao ajuste de ganho e de slope:
1. Desaperte os parafusos de segurança
2. Abra a tampa

D: Für die Regelung des Gewinns und der Steilheit:
1. man muss die zweiten unverlorenen Schrauben
2. man muss der Deckel öffnen

I: Per accedere più facilmente alle regolazioni è possibile togliere completamente il coperchio:
1. Aprire un po' il coperchio
2. Spingere lievemente il coperchio verso l'alimentatore
3. Togliere il coperchio

GB: To get an easier access to the settings it is possible to remove the cover:
1. Open the cover a little bit
2. Push the cover slightly towards the power supply unit
3. Remove the cover

F: Pour accéder plus facilement aux réglages de l'amplificateur:
1. Dévisser les 2 vis en façade de l'amplificateur
2. Ouvrir le boîtier et pousser le couvercle du boîtier légèrement en direction de l'alimentation
3. Retirer le couvercle.

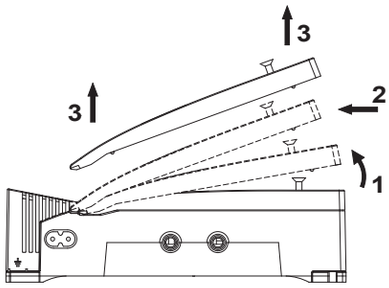

E: Para facilitar el acceso a los mecanismos de ajuste es posible quitar la cubierta:
1. Abra un poco la cubierta
2. Empuje suavemente la cubierta hacia la fuente de alimentación.
3. Quite la cubierta.

P: Para ter acesso mais facilitado às configurações, é possível remover totalmente a tampa:
1. Abra ligeiramente a tampa
2. Empurre a tampa em direcção à fonte de alimentação
3. Remova a tampa

D: Es ist möglich, den Deckel völlstandig abzunehmen, um besser in die Regelungen zu kommen:
1. man muss den Deckel ein bißchen öffnen
2. Der Deckel muss leicht nach dem Verstärker aufgeschoben werden.
3. man muss den Deckel abnehmen

I: A questo punto sono accessibili gli attenuatori per la regolazione del guadagno e della pendenza per le diverse bande. La funzione di ciascun attenuatore è descritta nel cartoncino interno.
GB: The attenuators for the gain and slope adjustment are accessible.
The position and specifications of each path are described on the label.
F: Les potentiomètres de réglage de la pente et du gain sont accessibles à l'intérieur du boîtier. Les positions et valeurs de chaque voie sont décrites à l'intérieur de l'amplificateur.
E: Los atenuadores para el ajuste de la ganancia y la pendiente son ahora accesibles. La posición y especificaciones de cada paso están descritas en la etiqueta.
P: Os atenuadores para o ajuste de ganho e de slope estão agora acessíveis
A posição e especificações de cada configuração estão indicadas no rótulo.
D: In solchem Grade sind die Abwäscher für die Regelung des Gewinns und der Steilheit im SAT Band zugänglich und auch Dip-Switch für die verschiedenen Band. Die Funktionen von jedem Abwäscher ist in der karte erklärt.

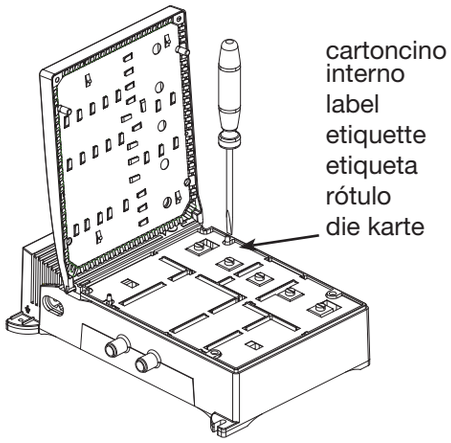

I: Per impostare il guadagno del canale di ritorno a -2 oppure a 25 dB, togliere il cartoncino interno e agire sui relativi ponticelli.
GB: To set the return path gain to -2 dB or 25 dB, remove the label and change the position of the jumper.
F: Pour régler la voie retour à –2 dB ou 25 dB, retirer le volet-étiquette changer la position du cavalier.
E: Para fijar la ganancia en la vía de retorno a -2 dB o 25 dB, quite la etiqueta y cambie la posición en el jumper.
P: Para configurar o ganho do passo de retorno em -2 dB ou 25 dB, remova o rótulo e mude a posição do jumper.
D: Um der Gewinn des Ruckkanals auf 2 oder 25 dB einzustellen, muss man die innere Karte abnehmen und auf die Brückleine einwirken.

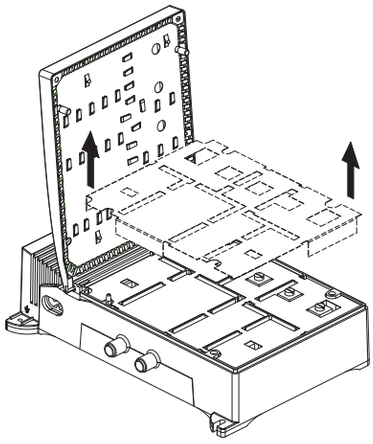

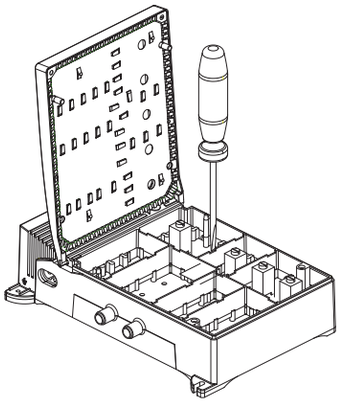

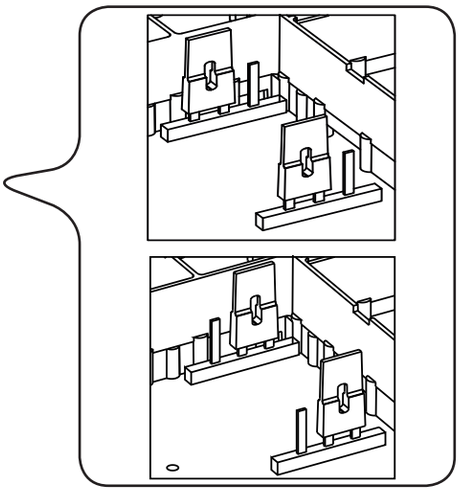

RP Attivo (guadagno = 25 dB)
Active RP (gain = 25 dB)
Active RP (gain = 25 dB)
RP Activo (ganancia = 25 dB)
VR Activa (ganho = 25 dB)
Aktiv RP (Gewinn = 25 dB)

RP passivo (guadagno = -2 dB)
Passive RP (gain = -2 dB)
Passive RP (gain = -2 dB)
RP Pasivo (ganancia = -2 dB)
VR Passiva (ganho = -2 dB)
VR Passiv (Gewinn = -2 dB)

Livelli di funzionamento - Operating levels - Niveaux de fonctionnement
Niveles de funcionamiento - Níveis de funcionamento - Betriebsbereiche:

	BANDA TV - TV BAND BANDE TV - BANDA TV BANDA TV - TV-BAND		BANDA SAT - SAT BAND BANDE SAT - BANDA SAT BANDA SAT - SAT-BAND	
Livello massimo d'ingresso - Maximum input level Niveau maximum en entrée - Nivel máximo de entrada Nível máximo de entrada - Maximaler Eingangspegel	2 channels	100 dBµV	2 channels	105 dBµV
	32 channels	88 dBµV	32 channels	93 dBµV
Livello massimo d'uscita - Maximum output level Niveau maximum en sortie - Nivel máximo de salida Nível máximo de saída - Maximaler Ausgangspegel	2 channels	120 dBµV	2 channels	125 dBµV
	32 channels	108 dBµV	32 channels	113 dBµV

Altre caratteristiche tecniche: vedi cartoncino interno - Other technical characteristics : see paper inside -
Autres caractéristiques techniques : se rapporter à la feuille d'instructions à l'intérieur -
Otras características técnicas: véase la tarjeta interna - Outra características técnicas: vide ficha interna -
Weitere technische Merkmale: siehe Angaben auf dem internen Karton.

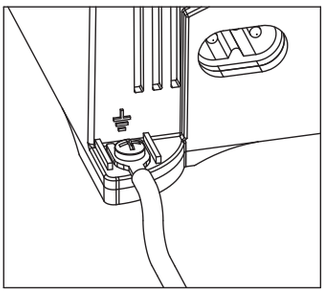

I: Vite messa a terra
GB: Earth bonding screw
F: Vis de terre
E: Tornillo para toma de tierra
P: Parafuso de ligação à terra
D: Erdungschrauben

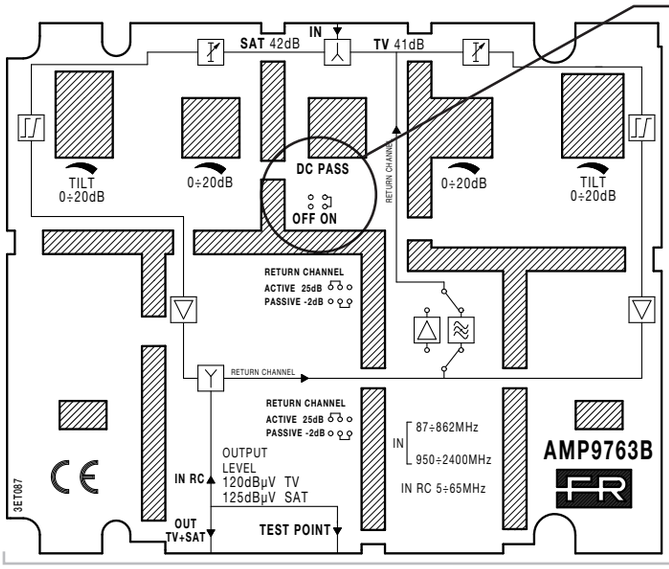

I: Passaggio DC tra uscita ed ingresso selezionabile mediante l'inserimento di un jumper (solo per AMP9763B).
GB: DC passage between the output and input, which can be selected by the insertion of a jumper (only for the AMP9763B version).
F: Passage DC entre sortie et entrée sélectionnable en insérant un jumper (seulement pour AMP9763B).
E: Paso DC entre salida y entrada seleccionable con la conexión de un jumper (sólo para AMP9763B).
P: Passagem DC entre saída e entrada seleccionável mediante a introdução de um jumper (apenas para o AMP9763B).
D: Der Durchgang des Gleichstroms zwischen Ausgang und Eingang kann durch Einfügen eines Jumpers gewählt werden (nur für AMP9763B).

4. I: SPECIFICHE TECNICHE
GB: TECHNICAL SPECIFICATIONS
F: SPECIFICATIONS TECHNIQUES
E: ESPECIFICACIONES TÉCNICAS
P: ESPECIFICAÇÕES TÉCNICAS
D: TECHNISCHE SPEZIFIKATIONEN

	AMP9762B		AMP9763B			
I: Banda passante GB: Bandwidth F: Bande passante	5÷65 MHz	87÷862 MHz	5÷65 MHz	87÷862 MHz	950÷2400 MHz	E: Ancho de banda P: Largura de banda D: Bandbreiten
I: Guadagno GB: Gain F: Gain	25dB	42dB	25dB	41dB	42dB	E: Ganancia P: Ganho D: Verstärkung
I: Linearità GB: Linearity F: Linéarité	±2	±2	±2	±2	±2	E: Linealidad P: Linearidade D: Linearität
I: Regolazione di guadagno GB: Gain adjustement F: Adjustement de gain	-	0÷20dB	-	0÷20dB	0÷20dB	E: Ajuste de ganancia P: Ajuste de ganho D: Pegelstell-Berereich
I: Regolazione della pendenza GB: Slope adjustement F: Adjustement de pente	-	0÷20dB	-	0÷20dB	0÷20dB	E: Corrección de Tilt P: Ajuste de Tilt D: Schräglage
I: Livello di uscita max GB: Max output level F: Niveau de sortie max	100dB	120dB	100dB[1]	120dB[1]	125dB[2]	E: Nivel de salida max P: Nível de saída max D: Max-Ausgangspegel
I: Figura di rumore GB: Noise figure F: Facteur de bruit	3dB	9dB	3dB	9dB	10dB	E: Figura de ruido P: Figura de ruído D: Rauschmaß
I: Impedenza GB: Impedance F: Impédance	75 Ohm					E: Impedancia P: Impedância D: Impedanz
I: Connettori GB: Connectors F: Connecteurs	F					E: Conectores P: Conectores D: Verbinders
I: Test point GB: Test point F: Prise test	-30	-30	-30	-30	-30	E: Punto de prueba P: Ponto de teste D: Messpunkt
I: Tensione di Alimentazione GB: Supply voltage F: Tension d'alimentation	220-240V~ /50-60Hz					E: Tensión de alimentación P: Tensão de alimentação D: Speisespannung
I: Consumo GB: Power consumption F: Consommation de puissance	9W		17W			E: Consumo de potencia P: Consumo D: Verbrauch
I: Temperatura di funzionamento GB: Operating temperature F: Température fonctionnelle	-10 +55°C					E: Temperatura de trabajo P: Temperatura de funcionamento D: Betriebstemperatur
I: Dimensioni GB: Dimensions F: Dimensions	194 x 143 x 53mm		194 x 143 x 64mm			E: Dimensiones P: Dimensões D: Abmessungen

1) IM3 -60dB (3 toni non equalizzati - 3 non-equalized tones - 3 tonalités non égalisées - 3 tonos no ecualizados - 3 tons não equalizados - 3 nicht entzerrte Töne)
2) IM3 -35dB (2 toni equalizzati - 2 equalized tones - 2 tonalités égalisées - 2 tonos ecualizados - 2 tons equalizados - 2 entzerrte Töne).

I: I dati tecnici sono nominali e riferiti alla temperatura di 25° C
GB: The technical data are nominal values and refer to an operating temperature of 25° C
F: Les caratéristiques techniques sont nominales et se réfèrent à une température de fonctionnement de 25° C
E: Los datos técnicos son nominales y hacen referencia a una temperatura de 25° C
P: Os datos técnicos são nominais e referem-se a uma temperatura de funcionamento de 25° C
D: Die technischen Daten sind Nenndaten und beziehen sich auf eine Betriebstemperatur von 25° C.

5. I: CONFORMITÀ ALLE DIRETTIVE EUROPEE
GB: EUROPEAN DIRECTIVES CONFORMITY
F: CONFORMITÉ AUX DIRECTIVES EUROPÉENNES
E: CONFORMIDAD CON LAS DIRECTIVAS EUROPEAS
P: CONFORMIDADE COM AS DIRECTRIZES EUROPEIAS
D: ÜBEREINSTIMMUNG MIT DEN EUROPÄISCHEN RICHTLINIEN

I: Conforme alle norme EN 50083-2 (direttiva europea 2004/108/EC – EMC) ed EN 60065 (direttiva europea 2006/95/EC – LVD);

GB: It complies with the standards EN 50083-2 (European Directive 2004/108/EC – EMC) and EN 60065 (European Directive 2006/95/EC - LVD);

F: Conformes aux normes EN 50083-2 (directive européenne 2004/108/EC - EMC) et EN 60065 (directive européenne 2006/95/EC - LVD);

E: Cumplen con las normas EN 50083-2 (directiva europea 2004/108/EC - EMC) y EN 60065 (directiva europea 2006/95/EC - LVD);

P: Conformidade com as normas EN 50083-2 (directriz europeia 2004/108/EC - EMC) e EN 60065 (directriz europeia 2006/95/EC - LVD);

D: Entsprechen der Vorschriften EN 50083-2 (Europäische Richtlinie 2004/108/EC - EMC) und EN 60065 und (Europäische Richtlinie 2006/95/EC - LVD).

FRACARRO

Fracarro Radioindustrie S.p.A. - Via Cazzaro n.3 - 31033 Castelfranco Veneto (TV) ITALIA
Tel: +39 0423 7361 - Fax: +39 0423 736220
Società a socio unico.

Fracarro France S.A.S. - 7/14 rue du Fossé Blanc Bâtiment C1 - 92622 Gennevilliers Cedex FRANCE
Tel: +33 1 47283419 - Fax: +33 1 47283421
Fracarro Ibérica S.A.U. - Parque Empresarial Táctica C/2A, Nave 4 - 46980 Paterna - Valencia - ESPAÑA
Tel. +34/961340104 - Fax +34/961340691
Fracarro (UK) - Ltd, Unit A, Ibex House, Keller Close, Kiln Farm, Milton Keynes MK11 3LL UK
Tel: +44(0)1908 571571 - Fax: +44(0)1908 571570
Fracarro Tecnologia e Antenas de Televisao Lda - Rua Alexandre Herculano, n°1-1°B, Edifício Central Park 2795-242 Linda-a-Velha PORTUGAL Tel: + 351 21 415 68 00 - Fax+ 351 21 415 68 09

www.fracarro.com info@fracarro.com

3IS537 - rev.0 - 15/02/2010