Instruction de montage

Dimension (mm)				
Puissance	A	B	H	L
500W	902	315	1135	500
750W	1394	315	1627	500
500W Slim	1189	215	1422	400

x 4

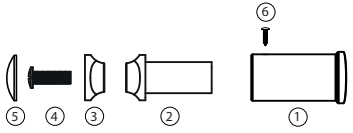

x 4 fournis suivant le modèle

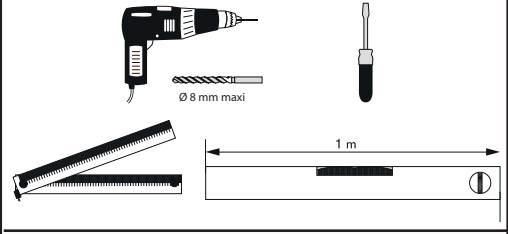

A adapter selon le type de mur

Pour éviter tout danger pour les très jeunes enfants, il est recommandé d'installer cet appareil de façon telle que le barreau chauffant le plus bas soit au moins 600 mm au-dessus du sol.

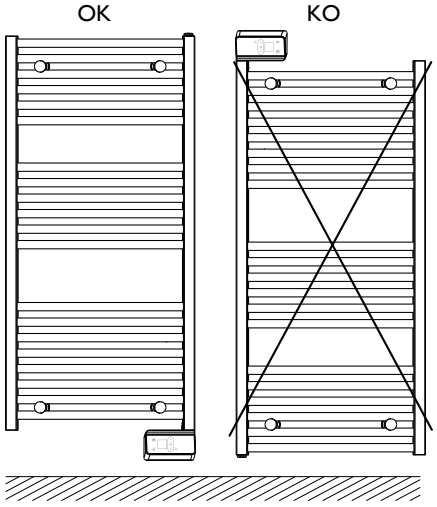

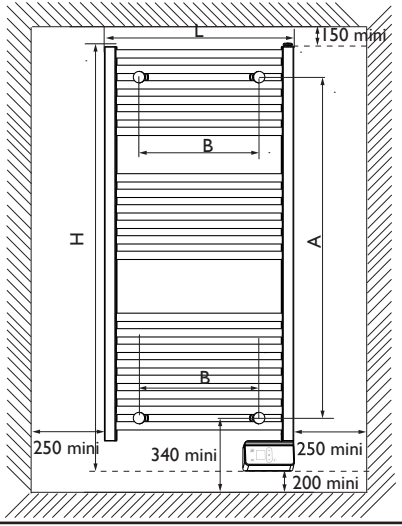

1 Utilisez le gabarit imprimé sur le carton

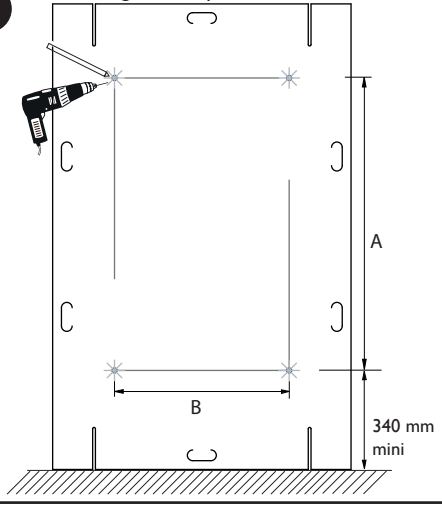

2

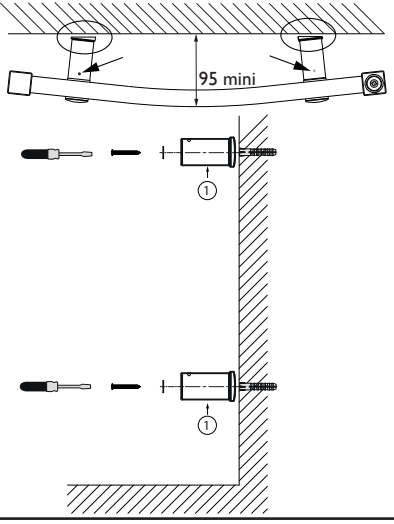

3

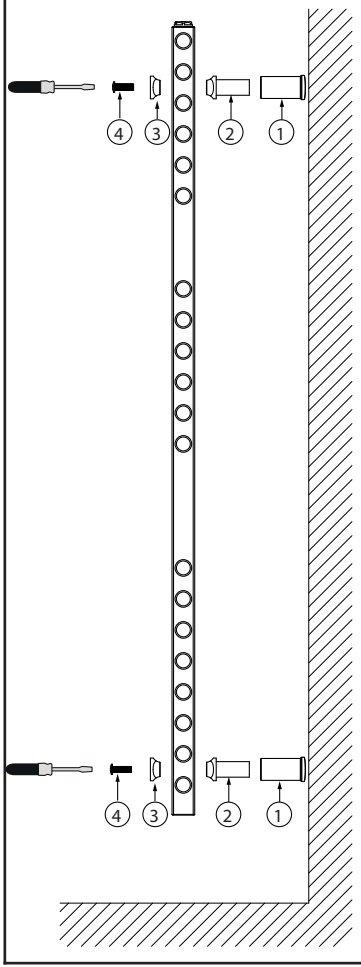

4

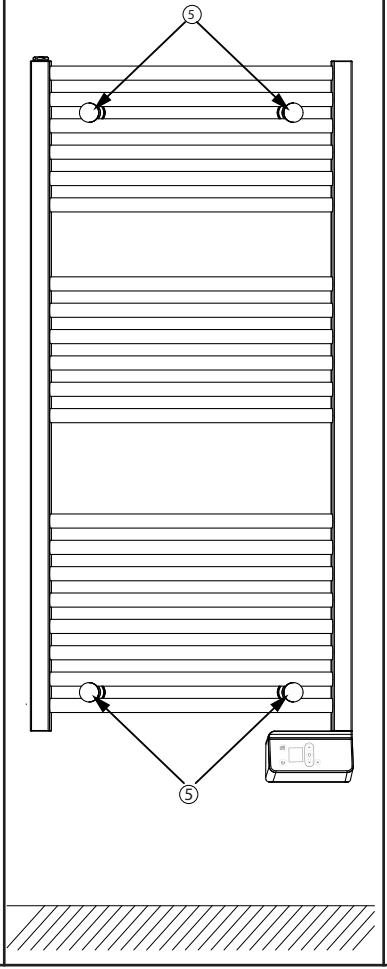

5

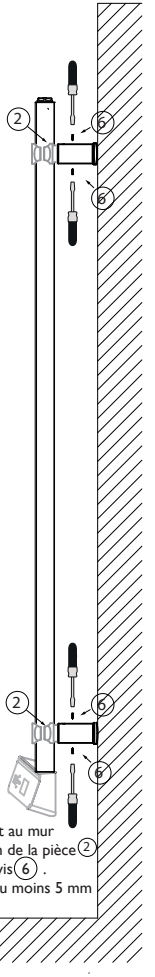

La distance par rapport au mur s'ajuste avec la position de la pièce et son serrage avec la vis 6 .
Le boîtier doit être à au moins 5 mm du mur.

OK

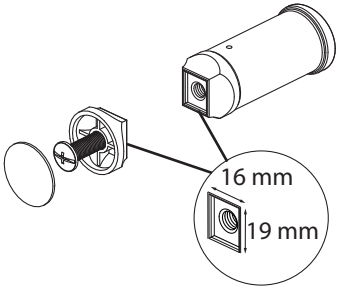
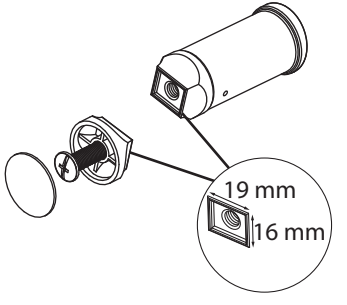
KO